СЛУЖБЕНИ ЛИСТ
ГРАДА ЧАЧКА

ГОДИНА XLVIII	БРОЈ 14	ЧАЧАК 27. септембар 2014. године	Цена овог броја је 600 динара Годишња претплата је 10.000 динара

209.

На основу члана 63. став 1. Закона о буџетском систему ("Службени гласник РС", број 54/2009, 73/2010, 101/2010 101/2011, 93/2012, 62/2013 и 63/2013-испр. и 108/2013), члана 32. став 1. тачка 2. Закона о локалној самоуправи ("Службени гласник РС", број 129/2007 и 83/2014-др.) и члана 63. став 1. тачка 2. Статута града Чачка ("Службени лист града Чачка" број 3/2008, 8/2013 и 22/2013),

Скупштина града Чачка, на седници одржаној 25. и 26. септембра 2014. године, донела је

О Д Л У К У
О ИЗМЕНАМА И ДОПУНАМА ОДЛУКЕ О БУЏЕТУ ГРАДА ЧАЧКА ЗА 2014. ГОДИНУ

Члан 1.

У Одлуци о буџету града Чачка за 2014. годину („Службени лист града Чачка“ број 26/2013) члан 1. мења се и гласи:

Члан 1.

Буџет града Чачка за 2014. годину састоји се од:

- Укупних прихода и примања, које чине: пренета неутрошена средства из претходне године, укупни приходи и примања буџета града за 2014. годину и остали извори новчаних средстава-сопствени приходи и примања индиректних корисника и утврђују се у износу од 3.318.000.000,00 динара.

- Укупних рахода и издатака, које чине: расходи и издаци извршени из буџета града за 2014. годину и расходи и издаци индиректних корисника, утврђених у укупном износу од 3.318.000.000,00 динара.

Буџетског дефицита, утврђеног у укупном износу од 65.631.000,00 динара.

А. РАЧУН ПРИХОДА И ПРИМАЊА, РАСХОДА И ИЗДАТАКА	БУЏЕТСКА СРЕДСТВА	СОПСТВЕНА СРЕДСТВА	УКУПНО ТРЕЗОР
1. Текући приходи и примања од продаје нефинансијске имовине (класа 7 + класа 8)	2.858.869.000,00	305.000.000,00	3.163.869.000,00
1.1. Текући приходи (класа 7) у чему:	2.856.909.000,00	304.980.000,00	3.161.889.000,00
- буџетска средства	***2.802.320.000,00***	***0,00***	***2.802.320.000,00***

А. РАЧУН ПРИХОДА И ПРИМАЊА, РАСХОДА И ИЗДАТАКА	БУЏЕТСКА СРЕДСТВА	СОПСТВЕНА СРЕДСТВА	УКУПНО ТРЕЗОР
- сопствени приходи	*0,00*	*304.980.000,00*	*304.980.000,00*
- донације	*54.589.000,00*	*0,00*	*54.589.000,00*
1.2. Примања од продаје нефинансијске имовине (класа 8)	**1.960.000,00**	**20.000,00**	**1.980.000,00**
2. Укупни расходи и издаци за набавку нефинансијске имовине (класа 4 + класа 5)	**2.924.500.000,00**	**305.000.000,00**	**3.229.500.000,00**
2.1. Текући расходи (класа 4) у чему:	**2.461.930.983,51**	**285.894.015,00**	**2.747.824.998,51**
- текући буџетски расходи	*2.400.918.583,51*	*0,00*	*2.400.918.583,51*
- расходи из сопствених прихода	*0,00*	*285.894.015,00*	*285.894.015,00*
- донације	*61.012.400,00*	*0,00*	*61.012.400,00*
2.2. Издаци за набавку нефинансијске имовине (класа 5) у чему:	**462.569.016,49**	**19.105.985,00**	**481.675.001,49**
- текући буџетски издаци	*446.581.416,49*	*0,00*	*446.581.416,49*
- издаци из сопствених прихода	*0,00*	*19.105.985,00*	*19.105.985,00*
- донације	*15.987.600,00*	*0,00*	*15.987.600,00*
I БУЏЕТСКИ ДЕФИЦИТ (1 – 2)	**-65.631.000,00**	**0,00**	**-65.631.000,00**

А. РАЧУН ПРИХОДА И ПРИМАЊА, РАСХОДА И ИЗДАТАКА	БУЏЕТСКА СРЕДСТВА	СОПСТВЕНА СРЕДСТВА	УКУПНО ТРЕЗОР
3. Издаци за набавку финансијске имовине (у циљу спровођења јавних политика) категорија 62	0,00	0,00	0,00
4. Примања од продаје финансијске имовине (категорија 92 осим 9211, 9221, 9219, 9227, 9228)	800.000,00	0,00	800.000,00
УКУПАН ФИСКАЛНИ ДЕФИЦИТ (I + (4-3)	**-64.831.000,00**	**0,00**	**-64.831.000,00**
Б. РАЧУН ФИНАНСИРАЊА			
1.Примања од продаје финансијске имовине (конта 9211, 9221, 9219, 9227, 9228)	1.000.000,00	0,00	1.000.000,00
2.Примања од задуживања (категорија 91)	0,00	0,00	0,00
3. Неутрошена средства из претходних година	152.331.000,00	0,00	152.331.000,00
4. Издаци за отплату главнице дуга (61)	88.500.000,00	0,00	88.500.000,00
5. Издаци за набавку финансијске имовине која није у циљу спровођења јавних политика (део 62)	0,00	0,00	0,00
НЕТО ФИНАНСИРАЊЕ (1+2+3-4-5)	**64.831.000,00**	**0,00**	**64.831.000,00**

Вишак прихода и примања утврђен Одлуком о завршном рачуну буџета града Чачка за 2013. годину у износу од **152.331.373,90 динара** расподељује се:

-износ 20.350.211,49 динара за отплату главнице домаћим кредиторима (глава 12.02. Трансакције везане за јавни дуг),

-износ 43.000.000,00 динара за финансирање пројектовања и изградње

Музичке школе, надзор и остало (глава 12.17. Средства за остале капиталне пројекте),

-износ од 529.086,09 динара за финансирање активности из области заштите животне средине (глава 7.02. Заштита и унапређење животне средине),

-износ од 1.621.229,00 динара за финансирање уређења пољских путева на подручју Чачанског краја (глава 10.03. Суфинансирање пројеката и подстицај привредног развоја),

-износ од 6.707.635,23 динара за финансирање пројекта водоснабдевања (12.13. Средства за изградњу објеката водоснабдевања),

-износ од 545.489,49 динара за финансирање пројекта „BE NATURE“ (глава 10.03. Суфинансирање пројеката и подстицај привредног развоја),

-износ од 1.500.000,00 динара за финансирање пројекта регулационих планова (глава 7.01. Расходи Градске управе за урбанизам и глава 12.09. ЈП за грађевинско земљиште и путеве "Градац" Чачак),

-износ од 2.000.000,00 динара за финансирање пројекта реконструкције путева у Вранићима (12.03. Месне заједнице-редовно пословање),

-износ од 30.560.900,61 динара - наменска средства од уплата грађана за редовну делатност и инвестиције у месним заједницама (12.05. Месне заједнице-учешће грађана),

-износ од 5.827.072,40 динара за финансирање пројекта летњег одржавања путева (глава 12.17. Средства за остале капиталне пројекте),

-износ од 3.100.000,00 динара за финансирање санације штете на верским објектима од земљотреса 2010. године (глава 12.01. Расходи Градске управе за финансије),

-износ од 360.000,00 динара за финансирање санације штете од земљотреса 2010. године (глава 12.01. Расходи Градске управе за финансије),

-износ од 1.266,66 динара за финансирање пројеката НИС-а (неутрошена средства) (глава 10.03. Суфинансирање пројеката и подстицај привредног развоја),

-износ од 10.543.957,24 динара за финансирање активности дефинисаних Одлукама о самодопринису месних заједница (глава 12.04. Месне заједнице-наменска средства из самодоприноса),

-износ од 24.934.525,69 динара за финансирање активности у складу са одредбама Закона о безбедности саобраћаја на путевима (глава 12.11. Средства за спровођење програма коришћења средстава за финансирање унапређења безбедности саобраћаја на путевима) и

-износ од 750.000,00 динара за исплату једнократне помоћи за избегла и интерно расељена лица (глава 11.03. Расходи за социјалну заштиту некласификовану на другом месту).

Приходи и примања, расходи и издаци буџета и приходи и примања, расходи и издаци индиректних корисника из осталих извора финансирања утврђени су у следећим износима:

ОПИС	Економска класификација	Средства из буџета	Сопствена средства индиректних корисника	УКУПНО
1	2	3	4	5= 3+4
УКУПНИ ПРИХОДИ И ПРИМАЊА ОД ПРОДАЈЕ НЕФИНАНСИЈСКЕ ИМОВИНЕ (1+2+3+4+5+6)		**2.858.869.000,00**	**305.000.000,00**	**3.163.869.000,00**
1. Порески приходи	***71***	***2.051.190.494,00***	***0,00***	***2.051.190.494,00***
1.1. Порез на доходак, добит и капиталне добитке (осим самодоприноса)	711	1.476.820.494,00	0,00	1.476.820.494,00
1.2. Самодопринос	711180	5.300.000,00	0,00	5.300.000,00
1.3. Порез на фонд зарада	712	1.000,00	0,00	1.000,00
1.4. Порез на имовину	713	433.810.000,00	0,00	433.810.000,00
1.5. Порез на добра и услуге у чему:	714	85.259.000,00	0,00	85.259.000,00
-накнаде које се користе преко Буџетског фонда за заштиту и унапређење животне средине		*37.000.000,00*	*0,00*	*37.000.000,00*
1.6. Остали порески приходи	716	50.000.000,00	0,00	50.000.000,00
2. Непорески приходи у чему:	***74***	***441.859.000,00***	***231.563.000,00***	***673.422.000,00***
- поједине врсте прихода са одређеном наменом (наменски приходи)		*180.000.000,00*	*0,00*	*180.000.000,00*
3. Примања од продаје нефинансијске имовине	***8***	***1.960.000,00***	***20.000,00***	***1.980.000,00***
4. Донације	***731+732***	***30.455.000,00***	***4.193.000,00***	***34.648.000,00***

ОПИС	Економска класификација	Средства из буџета	Сопствена средства индиректних корисника	УКУПНО
1	2	3	4	5= 3+4
5. Трансфери	***733***	***303.404.506,00***	***43.974.000,00***	***347.378.506,00***
6. Меморандумске ставке за рефундацију расхода	***77***	***30.000.000,00***	***25.250.000,00***	***55.250.000,00***
УКУПНИ РАСХОДИ И ИЗДАЦИ ЗА НАБАВКУ НЕФИНАНСИЈСКЕ И ФИНАНСИЈСКЕ ИМОВИНЕ (1+2+3+4)		**2.924.500.000,00**	**305.000.000,00**	**3.229.500.000,00**
1. Текући расходи	***кл. 4 (осим 46)***	***1.986.351.092,51***	***276.994.015,00***	***2.263.355.107,51***
1.1. Расходи за запослене	41	730.819.131,00	172.613.515,00	903.432.646,00
1.2. Коришћење роба и услуга	42	845.514.853,00	102.294.500,00	947.809.353,00
1.3. Употреба основних средстава	43	0,00	0,00	0,00
1.4. Отплата камата	44	18.650.000,00	0,00	18.650.000,00
1.5. Субвенције	45	165.530.000,00	0,00	165.530.000,00
1.6. Социјална заштита из буџета	47	61.094.000,00	0,00	61.094.000,00
1.7. Остали расходи, у чему:	48+49	164.753.108,51	2.086.000,00	166.839.108,51
- Средства резерви	49	9.999.379,64	0,00	9.999.379,64
- Остали расходи	48	154.753.728,87	2.086.000,00	156.839.728,87

ОПИС	Економска класификација	Средства из буџета	Сопствена средства индиректних корисника	УКУПНО
1	2	3	4	5= 3+4
2. Трансфери	***46***	***475.569.891,00***	***8.900.000,00***	***484.469.891,00***
3. Издаци за набавку нефинансијске имовине	***5***	***462.569.016,49***	***19.105.985,00***	***481.675.001,49***
4. Издаци за набавку финансијске имовине (осим 6211)	***62***	***0,00***	***0,00***	***0,00***
ПРИМАЊА ОД ПРОДАЈЕ ФИНАНСИЈСКЕ ИМОВИНЕ И ЗАДУЖИВАЊА				
1. Примања по основу отплате кредита и продаје финансијске имовине	***92***	***1.800.000,00***	***0,00***	***1.800.000,00***
2. Задуживање	***91***	***0,00***	***0,00***	***0,00***
2.1.Задуживање код домаћих кредитора		0,00	0,00	0,00
2.2.Задуживање код страних кредитора		0,00	0,00	0,00
ОТПЛАТА ДУГА И НАБАВКА ФИНАНСИЈСКЕ ИМОВИНЕ				
3. Отплата дуга	***61***	***88.500.000,00***	***0,00***	***88.500.000,00***
3.1. Отплата дуга домаћим кредиторима	611	88.500.000,00	0,00	88.500.000,00
3.2. Отплата дуга страним кредиторима	612	0,00	0,00	0,00
3.3. Отплата дуга по гаранцијама	613	0,00	0,00	0,00

4. Набавка финансијске имовине	***6211***	***0,00***	***0,00***	***0,00***

Члан 2.

Члан 2. мења се и гласи:

„Члан 2.

Укупни приходи и примања буџета града Чачка за 2014. годину и приходи и примања индиректних корисника из осталих извора финансирања утврђују се у износу од 3.318.000.000,00 динара.

ПРИХОДИ И ПРИМАЊА

Економска класификација	Назив конта	Планирани приходи и примања из буџета града-извор финансирања 01	Планирани приходи и примања из буџета републике -извор финансирања 07	Планирани приходи и примања из донација-извор финансирања 06	Планирани приходи и примања из донација за поплаве-извор финансирања 08	План прихода и примања из буџета града	План прихода и примања из индиректних корисника из осталих извора финансирања	Укупно планирани приходи и примања трезора
	КЛАСА 3- ИЗВОРИ КАПИТАЛА, УТВРЂИВАЊЕ РЕЗУЛТАТА ПОСЛОВА-ЊА И ВАНБИЛА-НСНА ЕВИДЕНЦИЈА							
311	ПРЕНЕТА НЕУТРОШЕНА СРЕДСТВА ЗА ПОСЕБНЕ НАМЕНЕ	66.569.000,00	21.866.000,00	545.000,00	0,00	88.980.000,00	0,00	88.980.000,00

Економска класификација	Назив конта	Планирани приходи и примања из буџета града-извор финансирања 01	Планирани приходи и примања из буџета републике -извор финансирања 07	Планирани приходи и примања из донација-извор финансирања 06	Планирани приходи и примања из донација за поплаве-извор финансирања 08	План прихода и примања из буџета града	План прихода и примања из индиректних корисника из осталих извора финансирања	Укупно планирани приходи и примања трезора
	УКУПНО 311	**66.569.000,00**	**21.866.000,00**	**545.000,00**	**0,00**	**88.980.000,00**	**0,00**	**88.980.000,00**
321	НЕРАСПОРЕЂЕНИ ВИШАК ПРИХОДА И ПРИМАЊА ИЗ РАНИЈИХ ГОДИНА	63.351.000,00	0,00	0,00	0,00	63.351.000,00	0,00	63.351.000,00
	УКУПНО 321	**63.351.000,00**	**0,00**	**0,00**	**0,00**	**63.351.000,00**	**0,00**	**63.351.000,00**
	УКУПНО КЛАСА 3	***129.920.000,00***	***21.866.000,00***	***545.000,00***	***0,00***	**152.331.000,00**	***0,00***	**152.331.000,00**
	КЛАСА 7- ТЕКУЋИ ПРИХОДИ							
711	ПОРЕЗ НА ДОХОДАК, ДОБИТ И КАПИТАЛНЕ ДОБИТКЕ							

Економска класификација	Назив конта	Планирани приходи и примања из буџета града-извор финансирања 01	Планирани приходи и примања из буџета републике -извор финансирања 07	Планирани приходи и примања из донација-извор финансирања 06	Планирани приходи и примања из донација за поплаве-извор финансирања 08	План прихода и примања из буџета града	План прихода и примања из индиректних корисника из осталих извора финансирања	Укупно планирани приходи и примања трезора
	УКУПНО 711	**1.482.120.494,00**	**0,00**	**0,00**	**0,00**	**1.482.120.494,00**	**0,00**	**1.482.120.494,00**
712	ПОРЕЗ НА ФОНД ЗАРАДА							
	УКУПНО 712	**1.000,00**	**0,00**	**0,00**	**0,00**	**1.000,00**	**0,00**	**1.000,00**
713	ПОРЕЗ НА ИМОВИНУ							
	УКУПНО 713	**433.810.000,00**	**0,00**	**0,00**	**0,00**	**433.810.000,00**	**0,00**	**433.810.000,00**
714	ПОРЕЗ НА ДОБРА И УСЛУГЕ							

Економска класификација	Назив конта	Планирани приходи и примања из буџета града-извор финансирања 01	Планирани приходи и примања из буџета републике -извор финансирања 07	Планирани приходи и примања из донација-извор финансирања 06	Планирани приходи и примања из донација за поплаве-извор финансирања 08	План прихода и примања из буџета града	План прихода и примања из индиректних корисника из осталих извора финансирања	Укупно планирани приходи и примања трезора
	УКУПНО 714	**85.259.000,00**	**0,00**	**0,00**	**0,00**	**85.259.000,00**	**0,00**	**85.259.000,00**
716	ДРУГИ ПОРЕЗИ							
	УКУПНО 716	**50.000.000,00**	**0,00**	**0,00**	**0,00**	**50.000.000,00**	**0,00**	**50.000.000,00**
732	ДОНАЦИЈЕ ОД МЕЂУНАРО-ДНИХ ОРГАНИЗА-ЦИЈА							
	УКУПНО 732	**0,00**	**0,00**	**30.455.000,00**	**0,00**	**30.455.000,00**	**4.193.000,00**	**34.648.000,00**
733	ТРАНСФЕРИ ОД ДРУГИХ НИВОА ВЛАСТИ							

Економска класификација	Назив конта	Планирани приходи и примања из буџета града-извор финансирања 01	Планирани приходи и примања из буџета републике -извор финансирања 07	Планирани приходи и примања из донација-извор финансирања 06	Планирани приходи и примања из донација за поплаве-извор финансирања 08	План прихода и примања из буџета града	План прихода и примања из индиректних корисника из осталих извора финансирања	Укупно планирани приходи и примања трезора
	УКУПНО 733	**287.670.506,00**	**15.734.000,00**	**0,00**	**0,00**	**303.404.506,00**	**43.974.000,00**	**347.378.506,00**
741	ПРИХОДИ ОД ИМОВИНЕ							
	УКУПНО 741	**184.520.000,00**	**0,00**	**0,00**	**0,00**	**184.520.000,00**	**0,00**	**184.520.000,00**
742	ПРИХОДИ ОД ПРОДАЈА ДОБАРА И УСЛУГА							
	УКУПНО 742	**197.800.000,00**	**0,00**	**0,00**	**0,00**	**197.800.000,00**	**221.474.000,00**	**419.274.000,00**
743	НОВЧАНЕ КАЗНЕ И ОДУЗЕТА ИМОВИНСКА КОРИСТ							

Економска класификација	Назив конта	Планирани приходи и примања из буџета града-извор финансирања 01	Планирани приходи и примања из буџета републике -извор финансирања 07	Планирани приходи и примања из донација-извор финансирања 06	Планирани приходи и примања из донација за поплаве-извор финансирања 08	План прихода и примања из буџета града	План прихода и примања из индиректних корисника из осталих извора финансирања	Укупно планирани приходи и примања трезора
	УКУПНО 743	**29.800.000,00**	**0,00**	**0,00**	**0,00**	**29.800.000,00**	**0,00**	**29.800.000,00**
744	ДОБРОВОЉНИ ТРАНСФЕРИ ОД ФИЗИЧКИХ И ПРАВНИХ ЛИЦА							
	УКУПНО 744	**16.439.000,00**	**0,00**	**0,00**	**8.400.000,00**	**24.839.000,00**	**3.809.000,00**	**28.648.000,00**
745	МЕШОВИТИ И НЕОДРЕЂЕНИ ПРИХОДИ							
	УКУПНО 745	**4.900.000,00**	**0,00**	**0,00**	**0,00**	**4.900.000,00**	**6.280.000,00**	**11.180.000,00**
771	МЕМОРАНДУМСКЕ СТАВКЕ ЗА РЕФУНДАЦИЈУ РАСХОДА							

Економска класификација	Назив конта	Планирани приходи и примања из буџета града-извор финансирања 01	Планирани приходи и примања из буџета републике -извор финансирања 07	Планирани приходи и примања из донација-извор финансирања 06	Планирани приходи и примања из донација за поплаве-извор финансирања 08	План прихода и примања из буџета града	План прихода и примања из индиректних корисника из осталих извора финансирања	Укупно планирани приходи и примања трезора
	УКУПНО 771	**2.000.000,00**	**0,00**	**0,00**	**0,00**	**2.000.000,00**	**25.000.000,00**	**27.000.000,00**
772	МЕМОРАНДУ-МСКЕ СТАВКЕ ЗА РЕФУНДАЦИЈУ РАСХОДА ИЗ ПРОШЛЕ ГОДИНЕ							
	УКУПНО 772	**28.000.000,00**	**0,00**	**0,00**	**0,00**	**28.000.000,00**	**250.000,00**	**28.250.000,00**
	УКУПНО КЛАСА 7	**2.802.320.000,00**	**15.734.000,00**	**30.455.000,00**	**8.400.000,00**	**2.856.909.000,00**	**304.980.000,00**	**3.161.889.000,00**
811	ПРИМАЊА ОД ПРОДАЈЕ НЕПОКРЕ-ТНОСТИ							
	УКУПНО 811	**850.000,00**	**0,00**	**0,00**	**0,00**	**850.000,00**	**20.000,00**	**870.000,00**

Економска класификација	Назив конта	Планирани приходи и примања из буџета града-извор финансирања 01	Планирани приходи и примања из буџета републике -извор финансирања 07	Планирани приходи и примања из донација-извор финансирања 06	Планирани приходи и примања из донација за поплаве-извор финансирања 08	План прихода и примања из буџета града	План прихода и примања из индиректних корисника из осталих извора финансирања	Укупно планирани приходи и примања трезора
812	ПРИМАЊА ОД ПРОДАЈЕ ПОКРЕТНЕ ИМОВИНЕ							
	УКУПНО 812	**100.000,00**	**0,00**	**0,00**	**0,00**	**100.000,00**	**0,00**	**100.000,00**
813	ПРИМАЊА ОД ПРОДАЈЕ ОСТАЛИХ ОСНОВНИХ СРЕДСТАВА							
	УКУПНО 813	**20.000,00**	**0,00**	**0,00**	**0,00**	**20.000,00**	**0,00**	**20.000,00**
821	ПРИМАЊА ОД ПРОДАЈЕ РОБНИХ РЕЗЕРВИ							
	УКУПНО 821	**390.000,00**	**0,00**	**0,00**	**0,00**	**390.000,00**	**0,00**	**390.000,00**

Економска класификација	Назив конта	Планирани приходи и примања из буџета града-извор финансирања 01	Планирани приходи и примања из буџета републике -извор финансирања 07	Планирани приходи и примања из донација-извор финансирања 06	Планирани приходи и примања из донација за поплаве-извор финансирања 08	План прихода и примања из буџета града	План прихода и примања из индиректних корисника из осталих извора финансирања	Укупно планирани приходи и примања трезора
841	ПРИМАЊА ОД ПРОДАЈЕ ЗЕМЉИШТА							
	УКУПНО 841	**600.000,00**	**0,00**	**0,00**	**0,00**	**600.000,00**	**0,00**	**600.000,00**
	УКУПНО КЛАСА 8	**1.960.000,00**	**0,00**	**0,00**	**0,00**	**1.960.000,00**	**20.000,00**	**1.980.000,00**
921	ПРИМАЊА ОД ПРОДАЈЕ ДОМАЋЕ ФИНАНСИЈСКЕ ИМОВИНЕ							
	УКУПНО 921	**1.800.000,00**	**0,00**	**0,00**	**0,00**	**1.800.000,00**	**0,00**	**1.800.000,00**
	УКУПНО КЛАСА 9	**1.800.000,00**	**0,00**	**0,00**	**0,00**	**1.800.000,00**	**0,00**	**1.800.000,00**

Економска класификација	Назив конта	Планирани приходи и примања из буџета града-извор финансирања 01	Планирани приходи и примања из буџета републике -извор финансирања 07	Планирани приходи и примања из донација-извор финансирања 06	Планирани приходи и примања из донација за поплаве-извор финансирања 08	План прихода и примања из буџета града	План прихода и примања из индиректних корисника из осталих извора финансирања	Укупно планирани приходи и примања трезора
	УКУПНО ПРЕНЕТА, НЕУТРОШЕНА СРЕДСТВА И ЈАВНИ ПРИХОДИ И ПРИМАЊА	**2.936.000.000,00**	**37.600.000,00**	**31.000.000,00**	**8.400.000,00**	**3.013.000.000,00**	**305.000.000,00**	**3.318.000.000,00**

Члан 3.

Члан 3. мења се и гласи:

„Члан 3.

Укупни расходи и издаци буџета града Чачка за 2014. годину и расходи и издаци индиректних корисника из осталих извора финансирања утврђују се у износу од 3.318.000.000,00 динара.

РАСХОДИ И ИЗДАЦИ

ЕКОНОМСКА КЛАСИФИКАЦИЈА	НАЗИВ КОНТА	ПЛАНИРАНИ РАСХОДИ И ИЗДАЦИ БУЏЕТА	ПЛАНИРАНИ РАСХОДИ И ИЗДАЦИ ИНДИРЕКТНИХ КОРИСНИКА ИЗ ОСТАЛИХ ИЗВОРА ФИНАНСИРАЊА	УКУПНО ПЛАНИРАНИ РАСХОДИ И ИЗДАЦИ ТРЕЗОРА
411	ПЛАТЕ, ДОДАЦИ И НАКНАДЕ ЗАПОСЛЕНИХ (ЗАРАДЕ)	590.274.965,00	125.378.421,00	715.653.386,00
412	СОЦИЈАЛНИ ДОПРИНОСИ НА ТЕРЕТ ПОСЛОДАВЦА	106.667.448,00	23.041.094,00	129.708.542,00

ЕКОНОМСКА КЛАСИФИКАЦИЈА	НАЗИВ КОНТА	ПЛАНИРАНИ РАСХОДИ И ИЗДАЦИ БУЏЕТА	ПЛАНИРАНИ РАСХОДИ И ИЗДАЦИ ИНДИРЕКТНИХ КОРИСНИКА ИЗ ОСТАЛИХ ИЗВОРА ФИНАНСИРАЊА	УКУПНО ПЛАНИРАНИ РАСХОДИ И ИЗДАЦИ ТРЕЗОРА
413	НАКНАДЕ У НАТУРИ	3.378.000,00	260.000,00	3.638.000,00
414	СОЦИЈАЛНА ДАВАЊА ЗАПОСЛЕНИМА	10.735.718,00	19.667.000,00	30.402.718,00
415	НАКНАДЕ ТРОШКОВА ЗА ЗАПОСЛЕНЕ	16.661.000,00	3.047.000,00	19.708.000,00
416	НАГРАДЕ ЗАПОСЛЕНИМА И ОСТАЛИ ПОСЕБНИ РАСХОДИ	3.102.000,00	1.220.000,00	4.322.000,00
	УКУПНО КАТЕГОРИЈА 41	**730.819.131,00**	**172.613.515,00**	**903.432.646,00**
421	СТАЛНИ ТРОШКОВИ	254.358.394,00	9.174.000,00	263.532.394,00
422	ТРОШКОВИ ПУТОВАЊА	11.279.000,00	12.434.000,00	23.713.000,00
423	УСЛУГЕ ПО УГОВОРУ	171.127.601,00	23.602.000,00	194.729.601,00
424	СПЕЦИЈАЛИЗОВАНЕ УСЛУГЕ	63.871.250,00	13.540.000,00	77.411.250,00
425	ТЕКУЋЕ ПОПРАВКЕ И ОДРЖАВАЊЕ	241.844.608,00	8.726.000,00	250.570.608,00
426	МАТЕРИЈАЛ	103.036.000,00	34.818.500,00	137.854.500,00
	УКУПНО КАТЕГОРИЈА 42	**845.514.853,00**	**102.294.500,00**	**947.809.353,00**

ЕКОНОМСКА КЛАСИФИКАЦИЈА	НАЗИВ КОНТА	ПЛАНИРАНИ РАСХОДИ И ИЗДАЦИ БУЏЕТА	ПЛАНИРАНИ РАСХОДИ И ИЗДАЦИ ИНДИРЕКТНИХ КОРИСНИКА ИЗ ОСТАЛИХ ИЗВОРА ФИНАНСИРАЊА	УКУПНО ПЛАНИРАНИ РАСХОДИ И ИЗДАЦИ ТРЕЗОРА
441	ОТПЛАТА ДОМАЋИХ КАМАТА	11.650.000,00	0,00	11.650.000,00
444	ПРАТЕЋИ ТРОШКОВИ ЗАДУЖИВАЊА	7.000.000,00	0,00	7.000.000,00
	УКУПНО КАТЕГОРИЈА 44	**18.650.000,00**	**0,00**	**18.650.000,00**
451	СУБВЕНЦИЈЕ ЈАВНИМ НЕФИНАНСИЈСКИМ ПРЕДУЗЕЋИМА И ОРГАНИЗАЦИЈАМА	141.770.000,00	0,00	141.770.000,00
454	СУБВЕНЦИЈЕ ПРИВАТНИМ ПРЕДУЗЕЋИМА	23.760.000,00	0,00	23.760.000,00
	УКУПНО КАТЕГОРИЈА 45	**165.530.000,00**	**0,00**	**165.530.000,00**
462	ДОТАЦИЈЕ МЕЂУНАРДНИМ ОРГАНИЗАЦИЈАМА	292.000,00	0,00	292.000,00
463	ТРАНСФЕРИ ОСТАЛИМ НИВОИМА ВЛАСТИ	428.197.891,00	0,00	428.197.891,00
464	ДОТАЦИЈЕ ОРГАНИЗАЦИЈАМА ОБАВЕЗНОГ СОЦИЈАЛНОГ ОСИГУРАЊА	40.000.000,00	0,00	40.000.000,00
465	ОСТАЛЕ ДОТАЦИЈЕ И ТРАНСФЕРИ	7.080.000,00	8.900.000,00	15.980.000,00
	УКУПНО КАТЕГОРИЈА 46	**475.569.891,00**	**8.900.000,00**	**484.469.891,00**
472	НАКНАДЕ ЗА СОЦИЈАЛНУ ЗАШТИТУ ИЗ БУЏЕТА	61.094.000,00	0,00	61.094.000,00

ЕКОНОМСКА КЛАСИФИКАЦИЈА	НАЗИВ КОНТА	ПЛАНИРАНИ РАСХОДИ И ИЗДАЦИ БУЏЕТА	ПЛАНИРАНИ РАСХОДИ И ИЗДАЦИ ИНДИРЕКТНИХ КОРИСНИКА ИЗ ОСТАЛИХ ИЗВОРА ФИНАНСИРАЊА	УКУПНО ПЛАНИРАНИ РАСХОДИ И ИЗДАЦИ ТРЕЗОРА
	УКУПНО КАТЕГОРИЈА 47	**61.094.000,00**	**0,00**	**61.094.000,00**
481	ДОТАЦИЈЕ НЕВЛАДИНИМ ОРГАНИЗАЦИЈАМА	88.280.453,00	0,00	88.280.453,00
482	ПОРЕЗИ, ОБАВЕЗНЕ ТАКСЕ, КАЗНЕ И ПЕНАЛИ	9.575.000,00	936.000,00	10.511.000,00
483	НОВЧАНЕ КАЗНЕ И ПЕНАЛИ ПО РЕШЕЊУ СУДОВА	26.986.400,00	1.150.000,00	28.136.400,00
484	НАКНАДА ШТЕТЕ ЗА ПОВРЕДЕ ИЛИ ШТЕТУ УСЛЕД ЕЛЕМЕНТАРНИХ НЕПОГОДА ИЛИ ДРУГИХ ПРИРОДНИХ УЗРОКА	18.808.875,87	0,00	18.808.875,87
485	НАКНАДЕ ШТЕТЕ ЗА ПОВРЕДЕ ИЛИ ШТЕТУ НАНЕТУ ОД СТРАНЕ ДРЖАВНИХ ОРГАНА	11.103.000,00	0,00	11.103.000,00
	УКУПНО КАТЕГОРИЈА 48	**154.753.728,87**	**2.086.000,00**	**156.839.728,87**
499	СРЕДСТВА РЕЗЕРВЕ (СТАЛНА И ТЕКУЋА РЕЗЕРВА)	9.999.379,64	0,00	9.999.379,64
	УКУПНО КАТЕГОРИЈА 49	**9.999.379,64**	**0,00**	**9.999.379,64**
	УКУПНО КЛАСА 4	**2.461.930.983,51**	**285.894.015,00**	**2.747.824.998,51**
511	ЗГРАДЕ И ГРАЂЕВИНСКИ ОБЈЕКТИ	351.811.814,49	8.853.985,00	360.665.799,49
512	МАШИНЕ И ОПРЕМА	55.503.602,00	9.477.500,00	64.981.102,00

ЕКОНОМСКА КЛАСИФИКАЦИЈА	НАЗИВ КОНТА	ПЛАНИРАНИ РАСХОДИ И ИЗДАЦИ БУЏЕТА	ПЛАНИРАНИ РАСХОДИ И ИЗДАЦИ ИНДИРЕКТНИХ КОРИСНИКА ИЗ ОСТАЛИХ ИЗВОРА ФИНАНСИРАЊА	УКУПНО ПЛАНИРАНИ РАСХОДИ И ИЗДАЦИ ТРЕЗОРА
513	ОСТАЛЕ НЕКРЕТНИНЕ И ОПРЕМА	300.000,00	200.000,00	500.000,00
515	НЕМАТЕРИЈАЛНА ИМОВИНА	10.342.600,00	574.500,00	10.917.100,00
	УКУПНО КАТЕГОРИЈА 51	**417.958.016,49**	**19.105.985,00**	**437.064.001,49**
541	ЗЕМЉИШТЕ	44.611.000,00	0,00	44.611.000,00
	УКУПНО КАТЕГОРИЈА 54	**44.611.000,00**	**0,00**	**44.611.000,00**
	УКУПНО КЛАСА 5	**462.569.016,49**	**19.105.985,00**	**481.675.001,49**
611	ОТПЛАТА ГЛАВНИЦЕ ДОМАЋИМ КРЕДИТОРИМА	88.500.000,00	0,00	88.500.000,00
	УКУПНО КАТЕГОРИЈА 61	**88.500.000,00**	**0,00**	**88.500.000,00**
	УКУПНО КЛАСА 6	**88.500.000,00**	**0,00**	**88.500.000,00**
	УКУПНИ РАСХОДИ И ИЗДАЦИ	**3.013.000.000,00**	**305.000.000,00**	**3.318.000.000,00**

Укупни расходи и издаци буџета града Чачка за 2014. годину и расходи и издаци индиректних корисника из осталих извора финансирања по **функционалној класификацији** утврђују се у износу од 3.318.000.000,00 динара.

ФУНКЦИОНАЛНА КЛАСИФИКАЦИЈА	ОПИС	Планирани расходи и издаци из буџета града-извор финансирања 01	Планирани расходи и издаци из буџета републике -извор финансирања 07	Планирани расходи и издаци из донација-извор финансирања 06	Планирани расходи и издаци из донација за поплаве-извор финансирања 08	Укупни планирани расходи и издаци буџета	Укупни планирани расходи и издаци индиректних корисника из осталих извора финансирања	Укупни планирани расходи и издаци трезора
111	Извршни и законодавни органи	476.489.915,51	4.960.000,00	0,00	8.400.000,00	489.849.915,51	0,00	489.849.915,51
160	Опште јавне услуге некласификоване на другом месту	136.520.000,00	2.000.000,00	0,00	0,00	138.520.000,00	0,00	138.520.000,00
170	Трансакције везане за јавни дуг	107.750.000,00	0,00	0,00	0,00	107.750.000,00	0,00	107.750.000,00
1	**Опште јавне услуге**	**720.759.915,51**	**6.960.000,00**	**0,00**	**8.400.000,00**	**736.119.915,51**	**0,00**	**736.119.915,51**
330	Судови	7.248.518,00	0,00	0,00	0,00	7.248.518,00	0,00	7.248.518,00
360	Јавни ред и безбедност некласификован на другом месту	50.000.000,00	0,00	0,00	0,00	50.000.000,00	0,00	50.000.000,00
3	**Јавни ред и безбедност**	**57.248.518,00**	**0,00**	**0,00**	**0,00**	**57.248.518,00**	**0,00**	**57.248.518,00**
421	Пољопривреда	47.345.001,00	0,00	0,00	0,00	47.345.001,00	0,00	47.345.001,00

ФУНКЦИОНАЛНА КЛАСИФИКАЦИЈА	ОПИС	Планирани расходи и издаци из буџета града-извор финансирања 01	Планирани расходи и издаци из буџета републике -извор финансирања 07	Планирани расходи и издаци из донација-извор финансирања 06	Планирани расходи и издаци из донација за поплаве-извор финансирања 08	Укупни планирани расходи и издаци буџета	Укупни планирани расходи и издаци индиректних корисника из осталих извора финансирања	Укупни планирани расходи и издаци трезора
436	Остала енергија	0,00	0,00	0,00	0,00	0,00	0,00	0,00
473	Туризам	22.543.627,00	0,00	0,00	0,00	22.543.627,00	18.755.000,00	41.298.627,00
480	Економски послови-истраживање и развој	4.000.000,00	0,00	0,00	0,00	4.000.000,00	0,00	4.000.000,00
490	Економски послови неквалификовани на другом месту	79.271.459,00	9.801.150,00	31.000.000,00	0,00	120.072.609,00	0,00	120.072.609,00
4	**Економски послови**	**153.160.087,00**	**9.801.150,00**	**31.000.000,00**	**0,00**	**193.961.237,00**	**18.755.000,00**	**212.716.237,00**
500	Заштита животне средине	37.470.000,00	0,00	0,00	0,00	37.470.000,00	0,00	37.470.000,00
510	Управљање отпадом	105.670.000,00	0,00	0,00	0,00	105.670.000,00	0,00	105.670.000,00
5	**Заштита животне средине**	**143.140.000,00**	**0,00**	**0,00**	**0,00**	**143.140.000,00**	**0,00**	**143.140.000,00**

ФУНКЦИОНАЛНА КЛАСИФИКАЦИЈА	ОПИС	Планирани расходи и издаци из буџета града-извор финансирања 01	Планирани расходи и издаци из буџета републике -извор финансирања 07	Планирани расходи и издаци из донација-извор финансирања 06	Планирани расходи и издаци из донација за поплаве-извор финансирања 08	Укупни планирани расходи и издаци буџета	Укупни планирани расходи и издаци индиректних корисника из осталих извора финансирања	Укупни планирани расходи и издаци трезора
620	Развој заједнице	438.870.000,00	750.000,00	0,00	0,00	439.620.000,00	0,00	439.620.000,00
630	Водосна-бдевање	40.170.000,00	6.708.000,00	0,00	0,00	46.878.000,00	0,00	46.878.000,00
660	Стамбени развој и развој заједнице неквалификован на другом месту	217.833.288,49	5.827.000,00	0,00	0,00	223.660.288,49	7.800.000,00	231.460.288,49
6	**Послови становања и заједнице**	**696.873.288,49**	**13.285.000,00**	**0,00**	**0,00**	**710.158.288,49**	**7.800.000,00**	**717.958.288,49**
760	Здравство некласификовано на другом месту	25.000.000,00	0,00	0,00	0,00	25.000.000,00	0,00	25.000.000,00
7	**Здравство**	**25.000.000,00**	**0,00**	**0,00**	**0,00**	**25.000.000,00**	**0,00**	**25.000.000,00**
810	Рекреација и спорт	79.300.000,00	0,00	0,00	0,00	79.300.000,00	12.500.000,00	91.800.000,00
820	Услуге културе	147.708.700,00	5.858.850,00	0,00	0,00	153.567.550,00	25.978.000,00	179.545.550,00

ФУНКЦИОНАЛНА КЛАСИФИКАЦИЈА	ОПИС	Планирани расходи и издаци из буџета града-извор финансирања 01	Планирани расходи и издаци из буџета републике -извор финансирања 07	Планирани расходи и издаци из донација-извор финансирања 06	Планирани расходи и издаци из донација за поплаве-извор финансирања 08	Укупни планирани расходи и издаци буџета	Укупни планирани расходи и издаци индиректних корисника из осталих извора финансирања	Укупни планирани расходи и издаци трезора
830	Услуге емитовања и издаваштва	10.363.600,00	0,00	0,00	0,00	10.363.600,00	0,00	10.363.600,00
860	Рекреација, спорт, култура и вере некласификовано на другом месту	28.000.000,00	0,00	0,00	0,00	28.000.000,00	0,00	28.000.000,00
8	**Рекреација, спорт, култура и вере**	**265.372.300,00**	**5.858.850,00**	**0,00**	**0,00**	**271.231.150,00**	**38.478.000,00**	**309.709.150,00**
911	Предшколско образовање	378.741.000,00	0,00	0,00	0,00	378.741.000,00	223.074.000,00	601.815.000,00
912	Основно образовање	224.199.990,00	0,00	0,00	0,00	224.199.990,00	0,00	224.199.990,00
920	Средње образовање	82.806.401,00	0,00	0,00	0,00	82.806.401,00	0,00	82.806.401,00
950	Образовање које није дефинисано нивоом	50.102.000,00	0,00	0,00	0,00	50.102.000,00	16.893.000,00	66.995.000,00
980	Образовање које није дефинисано нивоом	5.210.000,00	0,00	0,00	0,00	5.210.000,00	0,00	5.210.000,00

ФУНКЦИОНАЛНА КЛАСИФИКАЦИЈА	ОПИС	Планирани расходи и издаци из буџета града-извор финансирања 01	Планирани расходи и издаци из буџета републике -извор финансирања 07	Планирани расходи и издаци из донација-извор финансирања 06	Планирани расходи и издаци из донација за поплаве-извор финансирања 08	Укупни планирани расходи и издаци буџета	Укупни планирани расходи и издаци индиректних корисника из осталих извора финансирања	Укупни планирани расходи и издаци трезора
9	**Образовање**	**741.059.391,00**	**0,00**	**0,00**	**0,00**	**741.059.391,00**	**239.967.000,00**	**981.026.391,00**
090	Социјална заштита некласификована на другом месту	133.386.500,00	1.695.000,00	0,00	0,00	135.081.500,00	0,00	135.081.500,00
0	**Социјална заштита**	**133.386.500,00**	**1.695.000,00**	**0,00**	**0,00**	**135.081.500,00**	**0,00**	**135.081.500,00**
	УКУПНИ РАСХОДИ И ИЗДАЦИ	**2.936.000.000,00**	**37.600.000,00**	**31.000.000,00**	**8.400.000,00**	**3.013.000.000,00**	**305.000.000,00**	**3.318.000.000,00**

Укупни расходи и издаци буџета града Чачка за 2014. годину и расходи и издаци индиректних корисника из осталих извора финансирања по **изворима финансирања** утврђују се у износу од 3.318.000.000,00 динара.

Извор финансирања	ОПИС	Планирани расходи и издаци из буџета града-извор финансирања 01	Планирани расходи и издаци из буџета републике -извор финансирања 07	Планирани расходи и издаци из донација-извор финансирања 06	Планирани расходи и издаци из донација за поплаве-извор финансирања 08	Укупни планирани расходи и издаци буџета	Укупни планирани расходи и издаци индиректних корисника из осталих извора финансирања	Укупни планирани расходи и издаци трезора
01	Приходи из буџета	2.806.080.000,00	0,00	0,00	0,00	2.806.080.000,00	0,00	2.806.080.000,00
04	Сопствени приходи буџетских корисника	0,00	0,00	0,00	0,00	0,00	305.000.000,00	305.000.000,00
06	Донације од међународних организација	0,00	0,00	30.455.000,00	0,00	30.455.000,00	0,00	30.455.000,00
07	Донације од осталих нивоа власти	0,00	15.734.000,00	0,00	0,00	15.734.000,00	0,00	15.734.000,00
08	Донације од физичких и правних лица	0,00	0,00	0,00	8.400.000,00	8.400.000,00	0,00	8.400.000,00
13	Нераспоређени вишак прихода из ранијих година	129.920.000,00	21.866.000,00	0,00	0,00	151.786.000,00	0,00	151.786.000,00
15	Неутрошена средства донација из претходних година	0,00	0,00	545.000,00	0,00	545.000,00	0,00	545.000,00
	УКУПНИ РАСХОДИ И ИЗДАЦИ	**2.936.000.000,00**	**37.600.000,00**	**31.000.000,00**	**8.400.000,00**	**3.013.000.000,00**	**305.000.000,00**	**3.318.000.000,00**

Члан 4.

Члан 4. мења се и гласи:

„Члан 4.

Приходи и примања по врстама и расходи и издаци по основним наменама и корисницима утврђују се у следећим износима:

ПРИХОДИ И ПРИМАЊА

Економска класификација	Назив конта	Планирани приходи и примања из буџета града-извор финансирања 01	Планирани приходи и примања из буџета републике -извор финансирања 07	Планирани приходи и примања из донација-извор финансирања 06	Планирани приходи и примања из донација за поплаве-извор финансирања 08	План прихода и примања из буџета града	План прихода и примања из индиректних корисника из осталих извора финансирања	Укупно планирани приходи и примања трезора
	КЛАСА 3-ИЗВОРИ КАПИТАЛА, УТВРЂИВАЊЕ РЕЗУЛТАТА ПОСЛОВАЊА И ВАНБИЛАНСНА ЕВИДЕНЦИЈА							
311712	ПРЕНЕТА НЕУТРОШЕНА СРЕДСТВА ЗА ПОСЕБНЕ НАМЕНЕ	66.569.000,00	21.866.000,00	545.000,00	0,00	88.980.000,00	0,00	88.980.000,00
	УКУПНО 311	**66.569.000,00**	**21.866.000,00**	**545.000,00**	**0,00**	**88.980.000,00**	**0,00**	**88.980.000,00**
321311	НЕРАСПОРЕЂЕНИ ВИШАК ПРИХОДА И ПРИМАЊА ИЗ РАНИЈИХ ГОДИНА	63.351.000,00	0,00	0,00	0,00	63.351.000,00	0,00	63.351.000,00

Економска класификација	Назив конта	Планирани приходи и примања из буџета града-извор финансирања 01	Планирани приходи и примања из буџета републике -извор финансирања 07	Планирани приходи и примања из донација-извор финансирања 06	Планирани приходи и примања из донација за поплаве-извор финансирања 08	План прихода и примања из буџета града	План прихода и примања из индиректних корисника из осталих извора финансирања	Укупно планирани приходи и примања трезора
	УКУПНО 321	**63.351.000,00**	**0,00**	**0,00**	**0,00**	**63.351.000,00**	**0,00**	**63.351.000,00**
	УКУПНО КЛАСА 3	***129.920.000,00***	***21.866.000,00***	***545.000,00***	***0,00***	**152.331.000,00**	***0,00***	**152.331.000,00**
	КЛАСА 7-ТЕКУЋИ ПРИХОДИ							
711	**ПОРЕЗ НА ДОХОДАК, ДОБИТ И КАПИТАЛНЕ ДОБИТКЕ**							
711110	ПОРЕЗ НА ЗАРАДЕ	1.220.000.000,00	0,00	0,00	0,00	1.220.000.000,00	0,00	1.220.000.000,00
711120	ПОРЕЗ НА ПРИХОДЕ ОД САМОСТАЛНИХ ДЕЛАТНОСТИ	125.000.000,00	0,00	0,00	0,00	125.000.000,00	0,00	125.000.000,00
711140	ПОРЕЗ НА ПРИХОДЕ ОД ИМОВИНЕ	10.000.000,00	0,00	0,00	0,00	10.000.000,00	0,00	10.000.000,00

Економска класификација	Назив конта	Планирани приходи и примања из буџета града-извор финансирања 01	Планирани приходи и примања из буџета републике -извор финансирања 07	Планирани приходи и примања из донација-извор финансирања 06	Планирани приходи и примања из донација за поплаве-извор финансирања 08	План прихода и примања из буџета града	План прихода и примања из индиректних корисника из осталих извора финансирања	Укупно планирани приходи и примања трезора
711160	ПОРЕЗ НА ПРИХОДЕ ОД ОСИГУРАЊА ЛИЦА	100.000,00	0,00	0,00	0,00	100.000,00	0,00	100.000,00
711180	САМОДОПРИНОСИ	5.300.000,00	0,00	0,00	0,00	5.300.000,00	0,00	5.300.000,00
711190	ПОРЕЗ НА ДРУГЕ ПРИХОДЕ	121.720.494,00	0,00	0,00	0,00	121.720.494,00	0,00	121.720.494,00
	УКУПНО 711	**1.482.120.494,00**	**0,00**	**0,00**	**0,00**	**1.482.120.494,00**	**0,00**	**1.482.120.494,00**
712	**ПОРЕЗ НА ФОНД ЗАРАДА**							
712110	ПОРЕЗ НА ФОНД ЗАРАДА	1.000,00	0,00	0,00	0,00	1.000,00	0,00	1.000,00
	УКУПНО 712	**1.000,00**	**0,00**	**0,00**	**0,00**	**1.000,00**	**0,00**	**1.000,00**

Економска класификација	Назив конта	Планирани приходи и примања из буџета града-извор финансирања 01	Планирани приходи и примања из буџета републике -извор финансирања 07	Планирани приходи и примања из донација-извор финансирања 06	Планирани приходи и примања из донација за поплаве-извор финансирања 08	План прихода и примања из буџета града	План прихода и примања из индиректних корисника из осталих извора финансирања	Укупно планирани приходи и примања трезора
713	**ПОРЕЗ НА ИМОВИНУ**							
713120	ПОРЕЗ НА ИМОВИНУ	335.000.000,00	0,00	0,00	0,00	335.000.000,00	0,00	335.000.000,00
713310	ПОРЕЗ НА НАСЛЕЂЕ И ПОКЛОНЕ	8.800.000,00	0,00	0,00	0,00	8.800.000,00	0,00	8.800.000,00
713420	ПОРЕЗ НА КАПИТАЛНЕ ТРАНСАКЦИЈЕ	90.000.000,00	0,00	0,00	0,00	90.000.000,00	0,00	90.000.000,00
713610	ПОРЕЗ НА АКЦИЈЕ И УДЕЛЕ	10.000,00	0,00	0,00	0,00	10.000,00	0,00	10.000,00

Економска класификација	Назив конта	Планирани приходи и примања из буџета града-извор финансирања 01	Планирани приходи и примања из буџета републике -извор финансирања 07	Планирани приходи и примања из донација-извор финансирања 06	Планирани приходи и примања из донација за поплаве-извор финансирања 08	План прихода и примања из буџета града	План прихода и примања из индиректних корисника из осталих извора финансирања	Укупно планирани приходи и примања трезора
	УКУПНО 713	**433.810.000,00**	**0,00**	**0,00**	**0,00**	**433.810.000,00**	**0,00**	**433.810.000,00**
714	**ПОРЕЗ НА ДОБРА И УСЛУГЕ**							
714430	КОМУНАЛНА ТАКСА ЗА КОРИШЋЕЊЕ РЕКЛАМНИХ ПАНОА	1.100.000,00	0,00	0,00	0,00	1.100.000,00	0,00	1.100.000,00
714510	ПОРЕЗ НА МОТОРНА ВОЗИЛА-КОМУНАЛНА ТАКСА И НАКНАДА ЗА ДРЖАЊЕ МОТОРНИХ, ДРУМСКИХ И ПРИКЉУЧНИХ ВОЗИЛА	35.000.000,00	0,00	0,00	0,00	35.000.000,00	0,00	35.000.000,00
714540	НАКНАДЕ ЗА КОРИШЋЕЊЕ ДОБАРА ОД ОПШТЕГ ИНТЕРЕСА	2.159.000,00	0,00	0,00	0,00	2.159.000,00	0,00	2.159.000,00

Економска класификација	Назив конта	Планирани приходи и примања из буџета града-извор финансирања 01	Планирани приходи и примања из буџета републике -извор финансирања 07	Планирани приходи и примања из донација-извор финансирања 06	Планирани приходи и примања из донација за поплаве-извор финансирања 08	План прихода и примања из буџета града	План прихода и примања из индиректних корисника из осталих извора финансирања	Укупно планирани приходи и примања трезора
714550	БОРАВИШНА ТАКСА И КОНЦЕСИОНЕ НАКНАДЕ	10.000.000,00	0,00	0,00	0,00	10.000.000,00	0,00	10.000.000,00
714560	ОПШТИНСКЕ И ГРАДСКЕ НАКНАДЕ	37.000.000,00	0,00	0,00	0,00	37.000.000,00	0,00	37.000.000,00
	УКУПНО 714	**85.259.000,00**	**0,00**	**0,00**	**0,00**	**85.259.000,00**	**0,00**	**85.259.000,00**
716	**ДРУГИ ПОРЕЗИ**							
716110	КОМУНАЛНА ТАКСА НА ФИРМУ	50.000.000,00	0,00	0,00	0,00	50.000.000,00	0,00	50.000.000,00
	УКУПНО 716	**50.000.000,00**	**0,00**	**0,00**	**0,00**	**50.000.000,00**	**0,00**	**50.000.000,00**
732	**ДОНАЦИЈЕ ОД МЕЂУНАРОДНИХ ОРГАНИЗАЦИЈА**							

Економска класификација	Назив конта	Планирани приходи и примања из буџета града-извор финансирања 01	Планирани приходи и примања из буџета републике -извор финансирања 07	Планирани приходи и примања из донација-извор финансирања 06	Планирани приходи и примања из донација за поплаве-извор финансирања 08	План прихода и примања из буџета града	План прихода и примања из индиректних корисника из осталих извора финансирања	Укупно планирани приходи и примања трезора
732140	ТЕКУЋЕ ДОНАЦИЈЕ ОД МЕЂУНАРОДНИХ ОРГАНИЗАЦИЈА У КОРИСТ НИВОА ГРАДА	0,00	0,00	30.455.000,00	0,00	30.455.000,00	4.193.000,00	34.648.000,00
	УКУПНО 732	**0,00**	**0,00**	**30.455.000,00**	**0,00**	**30.455.000,00**	**4.193.000,00**	**34.648.000,00**
733	**ТРАНСФЕРИ ОД ДРУГИХ НИВОА ВЛАСТИ**							
733140	ТЕКУЋИ ТРАНСФЕРИ ОД ДРУГИХ НИВОА ВЛАСТИ У КОРИСТ НИВОА ГРАДОВА	287.670.506,00	7.532.850,00	0,00	0,00	295.203.356,00	43.974.000,00	339.177.356,00
733240	КАПИТАЛНИ ТРАНСФЕРИ ОД ДРУГИХ НИВОА ВЛАСТИ У КОРИСТ НИВОА ГРАДОВА	0,00	8.201.150,00	0,00	0,00	8.201.150,00	0,00	8.201.150,00
	УКУПНО 733	**287.670.506,00**	**15.734.000,00**	**0,00**	**0,00**	**303.404.506,00**	**43.974.000,00**	**347.378.506,00**

Економска класификација	Назив конта	Планирани приходи и примања из буџета града-извор финансирања 01	Планирани приходи и примања из буџета републике -извор финансирања 07	Планирани приходи и примања из донација-извор финансирања 06	Планирани приходи и примања из донација за поплаве-извор финансирања 08	План прихода и примања из буџета града	План прихода и примања из индиректних корисника из осталих извора финансирања	Укупно планирани приходи и примања трезора
741	**ПРИХОДИ ОД ИМОВИНЕ**							
741140	КАМАТЕ НА СРЕДСТВА КОНСОЛИДОВАНОГ РАЧУНА ТРЕЗОРА ГРАДА	12.500.000,00	0,00	0,00	0,00	12.500.000,00	0,00	12.500.000,00
741510	НАКНАДЕ ЗА КОРИШЋЕЊЕ ПРИРОДНИХ ДОБАРА	1.500.000,00	0,00	0,00	0,00	1.500.000,00	0,00	1.500.000,00
741520	НАКНАДЕ ЗА КОРИШЋЕЊЕ ШУМСКОГ И ПОЉОПРИВРЕДНОГ ЗЕМЉИШТА	500.000,00	0,00	0,00	0,00	500.000,00	0,00	500.000,00
741530	НАКНАДА ЗА КОРИШЋЕЊЕ ПРОСТОРА И ГРАЂЕВИНСКОГ ЗЕМЉИШТА-КОМУНАЛНА ТАКСА ЗА КОРИШЋЕЊЕ ПРОСТОРА НА ЈАВНИМ ПОВРШИНАМА И ПАРКИРАЊЕ	60.000.000,00	0,00	0,00	0,00	60.000.000,00	0,00	60.000.000,00

Економска класификација	Назив конта	Планирани приходи и примања из буџета града-извор финансирања 01	Планирани приходи и примања из буџета републике -извор финансирања 07	Планирани приходи и примања из донација-извор финансирања 06	Планирани приходи и примања из донација за поплаве-извор финансирања 08	План прихода и примања из буџета града	План прихода и примања из индиректних корисника из осталих извора финансирања	Укупно планирани приходи и примања трезора
741530	НАКНАДА ЗА КОРИШЋЕЊЕ ПРОСТОРА И ГРАЂЕВИНСКОГ ЗЕМЉИШТА-НАКНАДА ЗА КОРИШЋЕЊЕ ГРАДСКОГ ГРАЂЕВИНСКОГ ЗЕМЉИШТА	110.000.000,00	0,00	0,00	0,00	110.000.000,00	0,00	110.000.000,00
741560	НАКНАДА ЗА ВОДЕ	20.000,00	0,00	0,00	0,00	20.000,00	0,00	20.000,00
	УКУПНО 741	**184.520.000,00**	**0,00**	**0,00**	**0,00**	**184.520.000,00**	**0,00**	**184.520.000,00**
742	**ПРИХОДИ ОД ПРОДАЈА ДОБАРА И УСЛУГА**							
742140	ПРИХОДИ ОД ПРОДАЈЕ ДОБАРА И УСЛУГА ИНДИРЕКТНИХ КОРИСНИКА	0,00	0,00	0,00	0,00	0,00	185.375.000,00	185.375.000,00
742140	ПРИХОДИ ОД ДАВАЊА У ЗАКУП У КОРИСТ НИВОА ГРАДА	11.000.000,00	0,00	0,00	0,00	11.000.000,00	0,00	11.000.000,00
742140	ПРИХОДИ ОД ДАВАЊА У ЗАКУП - КОЈЕ КОРИСТЕ ЈАВНЕ СЛУЖБЕ КОЈЕ СЕ ФИНАНСИРАЈУ ИЗ БУЏЕТА ГРАДА - ЈП "ГРАДАЦ"	18.000.000,00	0,00	0,00	0,00	18.000.000,00	0,00	18.000.000,00

Економска класификација	Назив конта	Планирани приходи и примања из буџета града-извор финансирања 01	Планирани приходи и примања из буџета републике -извор финансирања 07	Планирани приходи и примања из донација-извор финансирања 06	Планирани приходи и примања из донација за поплаве-извор финансирања 08	План прихода и примања из буџета града	План прихода и примања из индиректних корисника из осталих извора финансирања	Укупно планирани приходи и примања трезора
742140	ПРИХОДИ ОД ДАВАЊА У ЗАКУП - КОЈЕ КОРИСТЕ ЈАВНЕ СЛУЖБЕ КОЈЕ СЕ ФИНАНСИРАЈУ ИЗ БУЏЕТА ГРАДА - УСТАНОВЕ КУЛТУРЕ	2.000.000,00	0,00	0,00	0,00	2.000.000,00	0,00	2.000.000,00
742240	ТАКСЕ У КОРИСТ НИВОА ГРАДА	2.000.000,00	0,00	0,00	0,00	2.000.000,00	0,00	2.000.000,00
742250	ТАКСЕ У КОРИСТ НИВОА ОПШТИНА - НАКНАДА ЗА УРЕЂЕЊЕ ГРАЂЕВИНСКОГ ЗЕМЉИШТА	160.000.000,00	0,00	0,00	0,00	160.000.000,00	0,00	160.000.000,00
742340	ПРИХОДИ ГРАДСКИХ ОРГАНА УПРАВЕ	4.800.000,00	0,00	0,00	0,00	4.800.000,00	7.180.000,00	11.980.000,00
742370	ПРИХОДИ ИНДИРЕКТНИХ КОРИСНИКА БУЏЕТСКИХ СРЕДСТАВА КОЈИ СЕ ОСТВАРУЈУ ДОДАТНИМ АКТИВНОСТИМА	0,00	0,00	0,00	0,00	0,00	28.919.000,00	28.919.000,00
	УКУПНО 742	**197.800.000,00**	**0,00**	**0,00**	**0,00**	**197.800.000,00**	**221.474.000,00**	**419.274.000,00**

Економска класификација	Назив конта	Планирани приходи и примања из буџета града-извор финансирања 01	Планирани приходи и примања из буџета републике -извор финансирања 07	Планирани приходи и примања из донација-извор финансирања 06	Планирани приходи и примања из донација за поплаве-извор финансирања 08	План прихода и примања из буџета града	План прихода и примања из индиректних корисника из осталих извора финансирања	Укупно планирани приходи и примања трезора
743	**НОВЧАНЕ КАЗНЕ И ОДУЗЕТА ИМОВИНСКА КОРИСТ**							
743320	ПРИХОДИ ОД НОВЧАНИХ КАЗНИ ЗА САОБРАЋАЈНЕ ПРЕКРШАЈЕ	28.000.000,00	0,00	0,00	0,00	28.000.000,00	0,00	28.000.000,00
743340	ПРИХОДИ ОД НОВЧАНИХ КАЗНИ ЗА ПРЕКРШАЈЕ У КОРИСТ НИВОА ГРАДОВА	1.500.000,00	0,00	0,00	0,00	1.500.000,00	0,00	1.500.000,00
743950	ОСТАЛЕ НОВЧАНЕ КАЗНЕ, ПЕНАЛИ И ПРИХОДИ ОД ОДУЗЕТЕ ИМОВИНЕ	300.000,00	0,00	0,00	0,00	300.000,00	0,00	300.000,00
	УКУПНО 743	**29.800.000,00**	**0,00**	**0,00**	**0,00**	**29.800.000,00**	**0,00**	**29.800.000,00**
744	**ДОБРОВОЉНИ ТРАНСФЕРИ ОД ФИЗИЧКИХ И ПРАВНИХ ЛИЦА**							
744140	ТЕКУЋИ ДОБРОВОЉНИ ТРАНСФЕРИ ОД ФИЗИЧКИХ И ПРАВНИХ ЛИЦА У КОРИСТ НИВОА ГРАДОВА	16.439.000,00	0,00	0,00	8.400.000,00	24.839.000,00	0,00	24.839.000,00

Економска класификација	Назив конта	Планирани приходи и примања из буџета града-извор финансирања 01	Планирани приходи и примања из буџета републике -извор финансирања 07	Планирани приходи и примања из донација-извор финансирања 06	Планирани приходи и примања из донација за поплаве-извор финансирања 08	План прихода и примања из буџета града	План прихода и примања из индиректних корисника из осталих извора финансирања	Укупно планирани приходи и примања трезора
744240	КАПИТАЛНИ ДОБРОВОЉНИ ТРАНСФЕРИ ОД ФИЗИЧКИХ И ПРАВНИХ ЛИЦА У КОРИСТ НИВОА ГРАДОВА (месне заједнице и индиректни корисници)	0,00	0,00	0,00	0,00	0,00	3.809.000,00	3.809.000,00
	УКУПНО 744	**16.439.000,00**	**0,00**	**0,00**	**8.400.000,00**	**24.839.000,00**	**3.809.000,00**	**28.648.000,00**
745	**МЕШОВИТИ И НЕОДРЕЂЕНИ ПРИХОДИ**							
745140	МЕШОВИТИ И НЕОДРЕЂЕНИ ПРИХОДИ У КОРИСТ НИВОА ГРАДОВА	3.900.000,00	0,00	0,00	0,00	3.900.000,00	6.280.000,00	10.180.000,00
745140	МЕШОВИТИ И НЕОДРЕЂЕНИ ПРИХОДИ У КОРИСТ НИВОА ГРАДОВА-приходи индиректних корисника-ГРАДАЦ	1.000.000,00	0,00	0,00	0,00	1.000.000,00	0,00	1.000.000,00

Економска класификација	Назив конта	Планирани приходи и примања из буџета града-извор финансирања 01	Планирани приходи и примања из буџета републике -извор финансирања 07	Планирани приходи и примања из донација-извор финансирања 06	Планирани приходи и примања из донација за поплаве-извор финансирања 08	План прихода и примања из буџета града	План прихода и примања из индиректних корисника из осталих извора финансирања	Укупно планирани приходи и примања трезора
	УКУПНО 745	**4.900.000,00**	**0,00**	**0,00**	**0,00**	**4.900.000,00**	**6.280.000,00**	**11.180.000,00**
771	**МЕМОРАНДУ-МСКЕ СТАВКЕ ЗА РЕФУНДАЦИЈУ РАСХОДА**							
771110	МЕМУРАНДУМСКЕ СТАВКЕ ЗА РЕФУНДАЦИЈУ РАСХОДА	2.000.000,00	0,00	0,00	0,00	2.000.000,00	25.000.000,00	27.000.000,00
	УКУПНО 771	**2.000.000,00**	**0,00**	**0,00**	**0,00**	**2.000.000,00**	**25.000.000,00**	**27.000.000,00**
772	**МЕМОРАНДУ-МСКЕ СТАВКЕ ЗА РЕФУНДАЦИЈУ РАСХОДА ИЗ ПРОШЛЕ ГОДИНЕ**							
772110	МЕМОРАНДУМСКЕ СТАВКЕ ЗА РЕФУНДАЦИЈУ РАСХОДА ИЗ ПРОШЛЕ ГОДИНЕ	28.000.000,00	0,00	0,00	0,00	28.000.000,00	250.000,00	28.250.000,00
	УКУПНО 772	**28.000.000,00**	**0,00**	**0,00**	**0,00**	**28.000.000,00**	**250.000,00**	**28.250.000,00**

Економска класификација	Назив конта	Планирани приходи и примања из буџета града-извор финансирања 01	Планирани приходи и примања из буџета републике -извор финансирања 07	Планирани приходи и примања из донација-извор финансирања 06	Планирани приходи и примања из донација за поплаве-извор финансирања 08	План прихода и примања из буџета града	План прихода и примања из индиректних корисника из осталих извора финансирања	Укупно планирани приходи и примања трезора
	УКУПНО КЛАСА 7	**2.802.320.000,00**	**15.734.000,00**	**30.455.000,00**	**8.400.000,00**	**2.856.909.000,00**	**304.980.000,00**	**3.161.889.000,00**
811	**ПРИМАЊА ОД ПРОДАЈЕ НЕПОКРЕТНОСТИ**							
811140	ПРИМАЊА ОД ПРОДАЈЕ НЕПОКРЕТНОСТИ У КОРИСТ НИВОА ГРАДОВА-ОТКУП СТАНОВА	850.000,00	0,00	0,00	0,00	850.000,00	20.000,00	870.000,00
	УКУПНО 811	**850.000,00**	**0,00**	**0,00**	**0,00**	**850.000,00**	**20.000,00**	**870.000,00**
812	**ПРИМАЊА ОД ПРОДАЈЕ ПОКРЕТНЕ ИМОВИНЕ**							
812140	ПРИМАЊА ОД ПРОДАЈЕ ПОКРЕТНИХ СТВАРИ У КОРИСТ НИВОА ГРАДОВА	100.000,00	0,00	0,00	0,00	100.000,00	0,00	100.000,00
	УКУПНО 812	**100.000,00**	**0,00**	**0,00**	**0,00**	**100.000,00**	**0,00**	**100.000,00**

Економска класификација	Назив конта	Планирани приходи и примања из буџета града-извор финансирања 01	Планирани приходи и примања из буџета републике -извор финансирања 07	Планирани приходи и примања из донација-извор финансирања 06	Планирани приходи и примања из донација за поплаве-извор финансирања 08	План прихода и примања из буџета града	План прихода и примања из индиректних корисника из осталих извора финансирања	Укупно планирани приходи и примања трезора
813	**ПРИМАЊА ОД ПРОДАЈЕ ОСТАЛИХ ОСНОВНИХ СРЕДСТАВА**							
813140	ПРИМАЊА ОД ПРОДАЈЕ ОСТАЛИХ ОСНОВНИХ СРЕДСТАВА У КОРИСТ НИВОА ГРАДОВА	20.000,00	0,00	0,00	0,00	20.000,00	0,00	20.000,00
	УКУПНО 813	**20.000,00**	**0,00**	**0,00**	**0,00**	**20.000,00**	**0,00**	**20.000,00**
821	**ПРИМАЊА ОД ПРОДАЈЕ РОБНИХ РЕЗЕРВИ**							
821140	ПРИМАЊА ОД ПРОДАЈЕ РОБНИХ РЕЗЕРВИ У КОРИСТ НИВОА ГРАДОВА	390.000,00	0,00	0,00	0,00	390.000,00	0,00	390.000,00
	УКУПНО 821	**390.000,00**	**0,00**	**0,00**	**0,00**	**390.000,00**	**0,00**	**390.000,00**
841	**ПРИМАЊА ОД ПРОДАЈЕ ЗЕМЉИШТА**							

Економска класификација	Назив конта	Планирани приходи и примања из буџета града-извор финансирања 01	Планирани приходи и примања из буџета републике -извор финансирања 07	Планирани приходи и примања из донација-извор финансирања 06	Планирани приходи и примања из донација за поплаве-извор финансирања 08	План прихода и примања из буџета града	План прихода и примања из индиректних корисника из осталих извора финансирања	Укупно планирани приходи и примања трезора
841140	ПРИМАЊА ОД ПРОДАЈЕ ЗЕМЉИШТА У КОРИСТ НИВОА ГРАДОВА	600.000,00	0,00	0,00	0,00	600.000,00	0,00	600.000,00
	УКУПНО 841	**600.000,00**	**0,00**	**0,00**	**0,00**	**600.000,00**	**0,00**	**600.000,00**
	УКУПНО КЛАСА 8	**1.960.000,00**	**0,00**	**0,00**	**0,00**	**1.960.000,00**	**20.000,00**	**1.980.000,00**
921	**ПРИМАЊА ОД ПРОДАЈЕ ДОМАЋЕ ФИНАНСИЈСКЕ ИМОВИНЕ**							
921640	ПРИМАЊА ОД ОТПЛАТЕ КРЕДИТА ДАТИХ ДОМАЋИНСТВИ-МА У ЗЕМЉИ У КОРИСТ НИВОА ГРАДОВА-ПОЉОПРИВРЕДА	600.000,00	0,00	0,00	0,00	600.000,00	0,00	600.000,00
921640	ПРИМАЊА ОД ОТПЛАТЕ КРЕДИТА ДАТИХ ДОМАЋИНСТВИ-МА У ЗЕМЉИ У КОРИСТ НИВОА ГРАДОВА-ФЗП СТАНОВИ	200.000,00	0,00	0,00	0,00	200.000,00	0,00	200.000,00

Економска класификација	Назив конта	Планирани приходи и примања из буџета града-извор финансирања 01	Планирани приходи и примања из буџета републике -извор финансирања 07	Планирани приходи и примања из донација-извор финансирања 06	Планирани приходи и примања из донација за поплаве-извор финансирања 08	План прихода и примања из буџета града	План прихода и примања из индиректних корисника из осталих извора финансирања	Укупно планирани приходи и примања трезора
921940	ПРИМАЊА ОД ПРОДАЈЕ ДОМАЋИХ АКЦИЈА И ОСТАЛОГ КАПИТАЛА У КОРИСТ НИВОА ГРАДОВА-ПРИХОД ОД ПРИВАТИЗАЦИЈЕ	1.000.000,00	0,00	0,00	0,00	1.000.000,00	0,00	1.000.000,00
	УКУПНО 921	**1.800.000,00**	**0,00**	**0,00**	**0,00**	**1.800.000,00**	**0,00**	**1.800.000,00**
	УКУПНО КЛАСА 9	**1.800.000,00**	**0,00**	**0,00**	**0,00**	**1.800.000,00**	**0,00**	**1.800.000,00**
	УКУПНО ПРЕНЕТА, НЕУТРОШЕНА СРЕДСТВА И ЈАВНИ ПРИХОДИ И ПРИМАЊА	**2.936.000.000,00**	**37.600.000,00**	**31.000.000,00**	**8.400.000,00**	**3.013.000.000,00**	**305.000.000,00**	**3.318.000.000,00**

РАСХОДИ И ИЗДАЦИ ДИРЕКТНИХ И ИНДИРЕКТНИХ КОРИСНИКА

Раздео	Глава	Подекономска класификација	Функционална класификација	Број апропријације	Економска класификација	Организациона класификација	План расхода и издатака из средстава буџета града-извор финансирања 01	План расхода и издатака из буџета Републике-извор финансирања 07	План расхода и издатака из средстава донација- извор финансирања 06	План расхода и издатака из средстава донација за поплаве-извор финансирања 08	План расхода и издатака из буџета града за 2014. годину	План расхода и издатака индиректних корисника из осталих извора финансирања-извор финансирања 04	План расхода и издатака трезора града Чачка за 2014. годину
1						ГРАДОНАЧЕЛНИК ГРАДА							
	01					РАСХОДИ ГРАДОНАЧЕЛНИКА ГРАДА							
		01	111			Извршни и законодавни органи							
				1	411	Плате, додаци и накнаде запослених (зараде)	3.669.237,00	0,00	0,00	0,00	3.669.237,00	0,00	3.669.237,00
				2	412	Социјални доприноси на терет послодавца	656.793,00	0,00	0,00	0,00	656.793,00	0,00	656.793,00

				Раздео
				Глава
				Подекономска класификација
				Функционална класификација
6	5	4	3	**Број апропријације**
423	423	423	422	**Економска класификација**
Услуге по уговору- **Обележавање 200 година од Хаџи Продановe буне у Трнави**	Услуге по уговору ***Средства ове апропријације намењена су за трошкове прославе дана града, празник, градске славе, накнада за рад радног координатора, угоститељске услуге, поклони, репрезентација, котизације, медијске услуге, остале опште услуге...***	Услуге по уговору- Комисије и стална радна тела	Трошкови путовања	**Организациона класификација**
500.000,00	7.500.000,00	1.500.000,00	1.000.000,00	**План расхода и издатака из средстава буџета града-извор финансирања 01**
0,00	0,00	0,00	0,00	**План расхода и издатака из буџета Републике-извор финансирања 07**
0,00	0,00	0,00	0,00	**План расхода и издатака из средстава донација- извор финансирања 06**
0,00	0,00	0,00	0,00	**План расхода и издатака из средстава донација за поплаве-извор финансирања 08**
500.000,00	7.500.000,00	1.500.000,00	1.000.000,00	**План расхода и издатака из буџета града за 2014. годину**
0,00	0,00	0,00	0,00	**План расхода и издатака индиректних корисника из осталих извора финансирања-извор финансирања 04**
500.000,00	7.500.000,00	1.500.000,00	1.000.000,00	**План расхода и издатака трезора града Чачка за 2014. годину**

						Раздео
						Глава
						Подекономска класификација
						Функционална класификација
			8	7/1	7	**Број апропријације**
			482	472	426	**Економска класификација**
01 Приходи из буџета	Извори финансирања за функцију 111. Извршни и законодавни органи	**УКУПНО глава 1.01. Расходи градоначелника града**	Порези, обавезне таксе, казне и пенали	Накнаде за социјалну заштиту из буџета-једнократне помоћи	Материјал-цвеће и зеленило	**Организациона класификација**
16.585.030,00		**16.585.030,00**	1.300.000,00	239.000,00	220.000,00	**План расхода и издатака из средстава буџета града-извор финансирања 01**
0,00		**0,00**	0,00	0,00	0,00	**План расхода и издатака из буџета Републике-извор финансирања 07**
0,00		**0,00**	0,00	0,00	0,00	**План расхода и издатака из средстава донација- извор финансирања 06**
0,00		**0,00**	0,00	0,00	0,00	**План расхода и издатака из средстава донација за поплаве-извор финансирања 08**
16.585.030,00		**16.585.030,00**	1.300.000,00	239.000,00	220.000,00	**План расхода и издатака из буџета града за 2014. годину**
0,00		**0,00**	0,00	0,00	0,00	**План расхода и издатака индиректних корисника из осталих извора финансирања-извор финансирања 04**
16.585.030,00		**16.585.030,00**	1.300.000,00	239.000,00	220.000,00	**План расхода и издатака трезора града Чачка за 2014. годину**

					1		**Раздео**
					02		**Глава**
				02			**Подекономска класификација**
				111			**Функционална класификација**
12	11	10	9				**Број апропријације**
414	413	412	411				**Економска класификација**
Социјална давања запосленима	Накнада у натури	Социјални доприноси на терет послодаваца	Плате, додаци и накнаде запослених (зараде)	Извршни и законодавни органи	**БУЏЕТСКА ИНСПЕ-КЦИЈА**	***Укупно за функцију 111***	**Организациона класификација**
80.819,00	21.000,00	419.752,00	2.374.312,00			***16.585.030,00***	**План расхода и издатака из средстава буџета града-извор финансирања 01**
0,00	0,00	0,00	0,00			***0,00***	**План расхода и издатака из буџета Републике-извор финансирања 07**
0,00	0,00	0,00	0,00			***0,00***	**План расхода и издатака из средстава донација- извор финансирања 06**
0,00	0,00	0,00	0,00			***0,00***	**План расхода и издатака из средстава донација за поплаве-извор финансирања 08**
80.819,00	21.000,00	419.752,00	2.374.312,00			***16.585.030,00***	**План расхода и издатака из буџета града за 2014. годину**
0,00	0,00	0,00	0,00			***0,00***	**План расхода и издатака индиректних корисника из осталих извора финансирања-извор финансирања 04**
80.819,00	21.000,00	419.752,00	2.374.312,00			***16.585.030,00***	**План расхода и издатака трезора града Чачка за 2014. годину**

Раздео	Глава	Подекономска класификација	Функционална класификација	Број апропријације	Економска класификација	Организациона класификација	План расхода и издатака из средстава буџета града-извор финансирања 01	План расхода и издатака из буџета Републике-извор финансирања 07	План расхода и издатака из средстава донација- извор финансирања 06	План расхода и издатака из средстава донација за поплаве-извор финансирања 08	План расхода и издатака из буџета града за 2014. годину	План расхода и издатака индиректних корисника из осталих извора финансирања-извор финансирања 04	План расхода и издатака трезора града Чачка за 2014. годину
				13	415	Накнаде трошкова за запослене	30.000,00	0,00	0,00	0,00	30.000,00	0,00	30.000,00
				14	422	Трошкови путовања	100.000,00	0,00	0,00	0,00	100.000,00	0,00	100.000,00
				15	423	Услуге по уговору	60.000,00	0,00	0,00	0,00	60.000,00	0,00	60.000,00
						Укупно глава 1.02. Служба за буџетску инспекцију	**3.085.883,00**	**0,00**	**0,00**	**0,00**	**3.085.883,00**	**0,00**	**3.085.883,00**
						Извори финансирања за функцију 111. Извршни и законодавни органи							
						01 Приходи из буџета	3.085.883,00	0,00	0,00	0,00	3.085.883,00	0,00	3.085.883,00

					1		**Раздео**
					03		**Глава**
				03			**Подекономска класификација**
				111			**Функционална класификација**
19	18	17	16				**Број апропријације**
415	414	412	411				**Економска класификација**
Накнаде трошкова за запослене	Социјална давања запосленима	Социјални доприноси на терет послодавца	Плате, додаци и накнаде запослених (зараде)	Извршни и законодавни органи	**ИНТЕРНА РЕВИЗИЈА**	***Укупно за функцију 111***	**Организациона класификација**
30.000,00	20.000,00	217.000,00	1.210.000,00			***3.085.883,00***	**План расхода и издатака из средстава буџета града-извор финансирања 01**
0,00	0,00	0,00	0,00			***0,00***	**План расхода и издатака из буџета Републике-извор финансирања 07**
0,00	0,00	0,00	0,00			***0,00***	**План расхода и издатака из средстава донација- извор финансирања 06**
0,00	0,00	0,00	0,00			***0,00***	**План расхода и издатака из средстава донација за поплаве-извор финансирања 08**
30.000,00	20.000,00	217.000,00	1.210.000,00			***3.085.883,00***	**План расхода и издатака из буџета града за 2014. годину**
0,00	0,00	0,00	0,00			***0,00***	**План расхода и издатака индиректних корисника из осталих извора финансирања-извор финансирања 04**
30.000,00	20.000,00	217.000,00	1.210.000,00			***3.085.883,00***	**План расхода и издатака трезора града Чачка за 2014. годину**

							Раздео
							Глава
							Подекономска класификација
							Функционална класификација
				22	21	20	**Број апропријације**
				423	422	416	**Економска класификација**
Укупно за функцију 111	01 Приходи из буџета	Извори финансирања за функцију 111. Извршни и законодавни органи	**Укупно глава 1.03. Служба за интерну ревизију**	Услуге по уговору	Трошкови путовања	Награде запосленима и остали посебни расходи-јубиларне награде	**Организациона класификација**
1.677.000,00	1.677.000,00		**1.677.000,00**	60.000,00	100.000,00	40.000,00	**План расхода и издатака из средстава буџета града-извор финансирања 01**
0,00	0,00		**0,00**	0,00	0,00	0,00	**План расхода и издатака из буџета Републике-извор финансирања 07**
0,00	0,00		**0,00**	0,00	0,00	0,00	**План расхода и издатака из средстава донација- извор финансирања 06**
0,00	0,00		**0,00**	0,00	0,00	0,00	**План расхода и издатака из средстава донација за поплаве-извор финансирања 08**
1.677.000,00	1.677.000,00		**1.677.000,00**	60.000,00	100.000,00	40.000,00	**План расхода и издатака из буџета града за 2014. годину**
0,00	0,00		**0,00**	0,00	0,00	0,00	**План расхода и издатака индиректних корисника из осталих извора финансирања-извор финансирања 04**
1.677.000,00	1.677.000,00		**1.677.000,00**	60.000,00	100.000,00	40.000,00	**План расхода и издатака трезора града Чачка за 2014. годину**

					2		**Раздео**
				01			**Глава**
			04				**Подекономска класификација**
			111				**Функционална класификација**
25	24	23					**Број апропријације**
499	423	422					**Економска класификација**
Средства резерве - Стална резерва	Услуге по уговору- Накнада за рад чланова градског већа	Трошкови путовања	Извршни и законодавни органи	**РАСХОДИ ГРАДСКОГ ВЕЋА**	**ГРАДСКО ВЕЋЕ**	***УКУПНО РАЗДЕО 1. ГРАДОНАЧЕЛНИК ГРАДА***	**Организациона класификација**
4.551.124,13	6.800.000,00	422.000,00				***21.347.913,00***	**План расхода и издатака из средстава буџета града-извор финансирања 01**
0,00	0,00	0,00				***0,00***	**План расхода и издатака из буџета Републике-извор финансирања 07**
0,00	0,00	0,00				***0,00***	**План расхода и издатака из средстава донација- извор финансирања 06**
0,00	0,00	0,00				***0,00***	**План расхода и издатака из средстава донација за поплаве-извор финансирања 08**
4.551.124,13	6.800.000,00	422.000,00				***21.347.913,00***	**План расхода и издатака из буџета града за 2014. годину**
0,00	0,00	0,00				***0,00***	**План расхода и издатака индиректних корисника из осталих извора финансирања-извор финансирања 04**
4.551.124,13	6.800.000,00	422.000,00				**21.347.913,00**	**План расхода и издатака трезора града Чачка за 2014. годину**

Раздео	Глава	Подекономска класификација	Функционална класификација	Број апропријације	Економска класификација	Организациона класификација	План расхода и издатака из средстава буџета града-извор финансирања 01	План расхода и издатака из буџета Републике-извор финансирања 07	План расхода и издатака из средстава донација- извор финансирања 06	План расхода и издатака из средстава донација за поплаве-извор финансирања 08	План расхода и издатака из буџета града за 2014. годину	План расхода и издатака индиректних корисника из осталих извора финансирања-извор финансирања 04	План расхода и издатака трезора града Чачка за 2014. годину
				26	499	Средства резерве-Текућа резерва	5.448.255,51	0,00	0,00	0,00	5.448.255,51	0,00	5.448.255,51
						УКУПНО РАЗДЕО 2. ГРАДСКО ВЕЋЕ	**17.221.379,64**	**0,00**	**0,00**	**0,00**	**17.221.379,64**	**0,00**	**17.221.379,64**
						Извори финансирања за функцију 111- Извршни и законодавни органи							
						01 Приходи из буџета	17.221.379,64	0,00	0,00	0,00	17.221.379,64	0,00	17.221.379,64
						Укупно за функцију 111	***17.221.379,64***	***0,00***	***0,00***	***0,00***	***17.221.379,64***	***0,00***	***17.221.379,64***
3						**СКУПШТИНА ГРАДА**							
	01					**РАСХОДИ СКУПШТИНЕ ГРАДА**							

							Раздео
							Глава
						05	**Подекономска класификација**
						111	**Функционална класификација**
32	31	30	29	28	27		**Број апропријације**
423	423	423	422	412	411		**Економска класификација**
Услуге по уговору- Трошкови за израду скупштинског материјала и остале опште услуге	Услуге по уговору - угоститељске услуге, репрезентације, остале опште услуге...	Услуге по уговору- Накнада за рад заменика председника СГ	Трошкови путовања	Социјални доприноси на терет послодаваца	Плате, додаци и накнаде запослених (зараде)	Извршни и законодавни органи	**Организациона класификација**
2.000.000,00	1.200.000,00	1.620.000,00	600.000,00	311.124,00	1.738.124,00		**План расхода и издатака из средстава буџета града-извор финансирања 01**
0,00	0,00	0,00	0,00	0,00	0,00		**План расхода и издатака из буџета Републике-извор финансирања 07**
0,00	0,00	0,00	0,00	0,00	0,00		**План расхода и издатака из средстава донација- извор финансирања 06**
0,00	0,00	0,00	0,00	0,00	0,00		**План расхода и издатака из средстава донација за поплаве-извор финансирања 08**
2.000.000,00	1.200.000,00	1.620.000,00	600.000,00	311.124,00	1.738.124,00		**План расхода и издатака из буџета града за 2014. годину**
0,00	0,00	0,00	0,00	0,00	0,00		**План расхода и издатака индиректних корисника из осталих извора финансирања-извор финансирања 04**
2.000.000,00	1.200.000,00	1.620.000,00	600.000,00	311.124,00	1.738.124,00		**План расхода и издатака трезора града Чачка за 2014. годину**

Раздео	Глава	Подекономска класификација	Функционална класификација	Број апропријације	Економска класификација	Организациона класификација	План расхода и издатака из средстава буџета града-извор финансирања 01	План расхода и издатака из буџета Републике-извор финансирања 07	План расхода и издатака из средстава донација- извор финансирања 06	План расхода и издатака из средстава донација за поплаве-извор финансирања 08	План расхода и издатака из буџета града за 2014. годину	План расхода и издатака индиректних корисника из осталих извора финансирања-извор финансирања 04	План расхода и издатака трезора града Чачка за 2014. годину
				33	423	Услуге по уговору-Припремне седнице и седнице скупштине СГ, комисије и стална радна тела, остале опште услуге	20.500.000,00	0,00	0,00	0,00	20.500.000,00	0,00	20.500.000,00
				34	426	Материјал-цвеће и зеленило	220.000,00	0,00	0,00	0,00	220.000,00	0,00	220.000,00
				35	481	Дотације невладиним организацијама - Средства за финансирање редовног рада политичких странака Средства ове апропријације намењена су за финансирање редовног рада политичких субјекат чији су кандидати изабрани за одборнике у скупштини града у складу са чланом 16. Закона о финансирању политичких активности („Службени гласник РС”, број 43/11)	3.635.453,00	0,00	0,00	0,00	3.635.453,00	0,00	3.635.453,00

Раздео	Глава	Подекономска класификација	Функционална класификација	Број апропријације	Економска класификација	Организациона класификација	План расхода и издатака из средстава буџета града-извор финансирања 01	План расхода и издатака из буџета Републике-извор финансирања 07	План расхода и издатака из средстава донација- извор финансирања 06	План расхода и издатака из средстава донација за поплаве-извор финансирања 08	План расхода и издатака из буџета града за 2014. годину	План расхода и издатака индиректних корисника из осталих извора финансирања-извор финансирања 04	План расхода и издатака трезора града Чачка за 2014. годину
						УКУПНО РАЗДЕО 3. СКУПШТИ-НА ГРАДА	**31.824.701,00**	**0,00**	**0,00**	**0,00**	**31.824.701,00**	**0,00**	**31.824.701,00**
						Извори финансирања за функцију 111. Извршни и законодавни органи							
						01 Приходи из буџета	31.824.701,00	0,00	0,00	0,00	31.824.701,00	0,00	31.824.701,00
						Укупно за функцију 111	***31.824.701,00***	***0,00***	***0,00***	***0,00***	***31.824.701,00***	***0,00***	***31.824.701,00***
4						**ГРАДСКО ЈАВНО ПРАВОБРА НИЛАШТВ О**							
	01					**РАСХОДИ ГРАДСКОГ ЈАВНОГ ПРАВОБРА НИЛАШТВ А**							
		06	**330**			Судови							

Раздео	Глава	Подекономска класификација	Функционална класификација	Број апропријације	Економска класификација	Организациона класификација	План расхода и издатака из средстава буџета града-извор финансирања 01	План расхода и издатака из буџета Републике-извор финансирања 07	План расхода и издатака из средстава донација- извор финансирања 06	План расхода и издатака из средстава донација за поплаве-извор финансирања 08	План расхода и издатака из буџета града за 2014. годину	План расхода и издатака индиректних корисника из осталих извора финансирања-извор финансирања 04	План расхода и издатака трезора града Чачка за 2014. годину
				36	411	Плате, додаци и накнаде запослених (зараде)	4.792.882,00	0,00	0,00	0,00	4.792.882,00	0,00	4.792.882,00
				37	412	Социјални доприноси на терет послодавца	895.636,00	0,00	0,00	0,00	895.636,00	0,00	895.636,00
				38	414	Социјална давања запосленима	390.000,00	0,00	0,00	0,00	390.000,00	0,00	390.000,00
				39	415	Накнаде трошкова за запослене	200.000,00	0,00	0,00	0,00	200.000,00	0,00	200.000,00
				40	421	Стални трошкови	50.000,00	0,00	0,00	0,00	50.000,00	0,00	50.000,00
				41	422	Трошкови путовања	200.000,00	0,00	0,00	0,00	200.000,00	0,00	200.000,00
				42	423	Услуге по уговору	200.000,00	0,00	0,00	0,00	200.000,00	0,00	200.000,00

Раздео	Глава	Подекономска класификација	Функционална класификација	Број апропријације	Економска класификација	Организациона класификација	План расхода и издатака из средстава буџета града-извор финансирања 01	План расхода и издатака из буџета Републике-извор финансирања 07	План расхода и издатака из средстава донација- извор финансирања 06	План расхода и издатака из средстава донација за поплаве-извор финансирања 08	План расхода и издатака из буџета града за 2014. годину	План расхода и издатака индиректних корисника из осталих извора финансирања-извор финансирања 04	План расхода и издатака трезора града Чачка за 2014. годину
				43	425	Текуће поправке и одржавање	50.000,00	0,00	0,00	0,00	50.000,00	0,00	50.000,00
				44	426	Материјал	350.000,00	0,00	0,00	0,00	350.000,00	0,00	350.000,00
				45	482	Порези, обавезне таксе, казне и пенали	20.000,00	0,00	0,00	0,00	20.000,00	0,00	20.000,00
				46	512	Машине и опрема	100.000,00	0,00	0,00	0,00	100.000,00	0,00	100.000,00
						УКУПНО РАЗДЕО 4. ГРАДСКО ЈАВНО ПРАВО-БРАНИ-ЛАШТВО	**7.248.518,00**	**0,00**	**0,00**	**0,00**	**7.248.518,00**	**0,00**	**7.248.518,00**
						Извори финансирања за функцију 330. Судови							
						01 Приходи из буџета	7.248.518,00	0,00	0,00	0,00	7.248.518,00	0,00	7.248.518,00

Раздео					5		
Глава				01			
Подекономска класификација			07				
Функционална класификација			111				
Број апропријације		47					49
Економска класификација		411					413
Организациона класификација	*Укупно за функцију 330*	ГРАДСКА УПРАВА ЗА ОПШТЕ И ЗАЈЕДНИЧКЕ ПОСЛОВЕ	РАСХОДИ ГРАДСКЕ УПРАВЕ ЗА ОПШТЕ И ЗАЈЕДНИЧКЕ ПОСЛОВЕ	Извршни и законодавни органи	Плате, додаци и накнаде запослених (зараде)	Социјални доприноси на терет послодавца	Накнада у натури
План расхода и издатака из средстава буџета града-извор финансирања 01	*7.248.518,00*				48.620.064,00	8.817.791,00	600.000,00
План расхода и издатака из буџета Републике-извор финансирања 07	*0,00*				0,00	0,00	0,00
План расхода и издатака из средстава донација- извор финансирања 06	*0,00*				0,00	0,00	0,00
План расхода и издатака из средстава донација за поплаве-извор финансирања 08	*0,00*				0,00	0,00	0,00
План расхода и издатака из буџета града за 2014. годину	*7.248.518,00*				48.620.064,00	8.817.791,00	600.000,00
План расхода и издатака индиректних корисника из осталих извора финансирања-извор финансирања 04	*0,00*				0,00	0,00	0,00
План расхода и издатака трезора града Чачка за 2014. годину	*7.248.518,00*				48.620.064,00	8.817.791,00	600.000,00

						Раздео
						Глава
						Подекономска класификација
						Функционална класификација
55	54	53	52	51	50	**Број апропријације**
422	421	421	416	415	414	**Економска класификација**
Трошкови путовања	Стални трошкови (режијски трошкови везани за објекте које је изградио Град)	Стални трошкови	Награде запосленима и остали посебни расходи-јубиларне награде	Накнаде трошкова за запослене	Социјална давања запосленима	**Организациона класификација**
1.600.000,00	3.900.000,00	39.000.000,00	380.000,00	1.800.000,00	1.200.000,00	**План расхода и издатака из средстава буџета града-извор финансирања 01**
0,00	0,00	0,00	0,00	0,00	0,00	**План расхода и издатака из буџета Републике-извор финансирања 07**
0,00	0,00	0,00	0,00	0,00	0,00	**План расхода и издатака из средстава донација- извор финансирања 06**
0,00	0,00	0,00	0,00	0,00	0,00	**План расхода и издатака из средстава донација за поплаве-извор финансирања 08**
1.600.000,00	3.900.000,00	39.000.000,00	380.000,00	1.800.000,00	1.200.000,00	**План расхода и издатака из буџета града за 2014. годину**
0,00	0,00	0,00	0,00	0,00	0,00	**План расхода и издатака индиректних корисника из осталих извора финансирања-извор финансирања 04**
1.600.000,00	3.900.000,00	39.000.000,00	380.000,00	1.800.000,00	1.200.000,00	**План расхода и издатака трезора града Чачка за 2014. годину**

Раздео	Глава	Подекономска класификација	Функционална класификација	Број апропријације	Економска класификација	Организациона класификација	План расхода и издатака из средстава буџета града-извор финансирања 01	План расхода и издатака из буџета Републике-извор финансирања 07	План расхода и издатака из средстава донација- извор финансирања 06	План расхода и издатака из средстава донација за поплаве-извор финансирања 08	План расхода и издатака из буџета града за 2014. годину	План расхода и издатака индиректних корисника из осталих извора финансирања-извор финансирања 04	План расхода и издатака трезора града Чачка за 2014. годину
				56	423	Услуге по уговору-накнада за рад за ангажована лица уговором и остали трошкови управе	9.500.000,00	0,00	0,00	0,00	9.500.000,00	0,00	9.500.000,00
				57	423	Услуге по уговору-Израда акустичке студије на територији града Чачка и насељених места	480.000,00	0,00	0,00	0,00	480.000,00	0,00	480.000,00
				58	424	Специјализоване услуге-потврде о смрти и остале специјализоване услуге	700.000,00	0,00	0,00	0,00	700.000,00	0,00	700.000,00
				59	425	Текуће поправке и одржавање	3.500.000,00	0,00	0,00	0,00	3.500.000,00	0,00	3.500.000,00
				60	425	Текуће поправке и одржавање објеката Града	200.000,00	0,00	0,00	0,00	200.000,00	0,00	200.000,00

Раздео	Глава	Подекономска класификација	Функционална класификација	Број апропријације	Економска класификација	Организациона класификација	План расхода и издатака из средстава буџета града-извор финансирања 01	План расхода и издатака из буџета Републике-извор финансирања 07	План расхода и издатака из средстава донација- извор финансирања 06	План расхода и издатака из средстава донација за поплаве-извор финансирања 08	План расхода и издатака из буџета града за 2014. годину	План расхода и издатака индиректних корисника из осталих извора финансирања-извор финансирања 04	План расхода и издатака трезора града Чачка за 2014. годину
				61	425	Текуће поправке и одржавање-нужне и хитне поправке на стамбеним објектима града социјално угроженим лицима	200.000,00	0,00	0,00	0,00	200.000,00	0,00	200.000,00
				62	426	Материјал	17.000.000,00	0,00	0,00	0,00	17.000.000,00	0,00	17.000.000,00
				63	465	Остале дотације и трансфери	1.500.000,00	0,00	0,00	0,00	1.500.000,00	0,00	1.500.000,00
				64	472	Накнаде за социјалну заштиту из буџета-подстицајна средства за новорођену децу ***Распоред и коришћење средстава ове апропријације-вршиће се по посебном акту***	13.000.000,00	0,00	0,00	0,00	13.000.000,00	0,00	13.000.000,00

					Раздео
					Глава
					Подекономска класификација
					Функционална класификација
68	67	66	65/1	65	**Број апропријације**
513	512	511	485	482	**Економска класификација**
Остале некретнине и опрема	Машине и опрема	Зграде и грађевински објекти (1.200.000,00 динара објекти месних канцеларија, зграда градске управе и Скупштинска сала 3.200.000,00 динара и 300.000,00 динара пројектовање)	Накнаде штете за повреде или штету нанету од стране државних органа	Порези, обавезне таксе, казне и пенали	**Организациона класификација**
300.000,00	3.900.000,00	4.700.000,00	103.000,00	160.000,00	**План расхода и издатака из средстава буџета града-извор финансирања 01**
0,00	0,00	0,00	0,00	0,00	**План расхода и издатака из буџета Републике-извор финансирања 07**
0,00	0,00	0,00	0,00	0,00	**План расхода и издатака из средстава донација- извор финансирања 06**
0,00	0,00	0,00	0,00	0,00	**План расхода и издатака из средстава донација за поплаве-извор финансирања 08**
300.000,00	3.900.000,00	4.700.000,00	103.000,00	160.000,00	**План расхода и издатака из буџета града за 2014. годину**
0,00	0,00	0,00	0,00	0,00	**План расхода и издатака индиректних корисника из осталих извора финансирања-извор финансирања 04**
300.000,00	3.900.000,00	4.700.000,00	103.000,00	160.000,00	**План расхода и издатака трезора града Чачка за 2014. годину**

					Раздео
					Глава
					Подекономска класификација
					Функционална класификација
				69	**Број апропријације**
				515	**Економска класификација**
Укупно за функцију 111	01 Приходи из буџета	Извори финансирања за функцију 111. Извршни и законодавни органи	**УКУПНО РАЗДЕО 5. ГРАДСКА УПРАВА ЗА ОПШТЕ И ЗАЈЕДНИЧКЕ ПОСЛОВЕ**	Нематеријална имовина-набавка софтвера и података о адресном систему за територију града	**Организациона класификација**
164.360.855,00	164.360.855,00		**164.360.855,00**	3.200.000,00	**План расхода и издатака из средстава буџета града-извор финансирања 01**
0,00	0,00		**0,00**	0,00	**План расхода и издатака из буџета Републике-извор финансирања 07**
0,00	0,00		**0,00**	0,00	**План расхода и издатака из средстава донација- извор финансирања 06**
0,00	0,00		**0,00**	0,00	**План расхода и издатака из средстава донација за поплаве-извор финансирања 08**
164.360.855,00	164.360.855,00		**164.360.855,00**	3.200.000,00	**План расхода и издатака из буџета града за 2014. годину**
0,00	0,00		**0,00**	0,00	**План расхода и издатака индиректних корисника из осталих извора финансирања-извор финансирања 04**
164.360.855,00	164.360.855,00		**164.360.855,00**	3.200.000,00	**План расхода и издатака трезора града Чачка за 2014. годину**

Раздео	Глава	Подекономска класификација	Функционална класификација	Број апропријације	Економска класификација	Организациона класификација	План расхода и издатака из средстава буџета града-извор финансирања 01	План расхода и издатака из буџета Републике-извор финансирања 07	План расхода и издатака из средстава донација- извор финансирања 06	План расхода и издатака из средстава донација за поплаве-извор финансирања 08	План расхода и издатака из буџета града за 2014. годину	План расхода и издатака индиректних корисника из осталих извора финансирања-извор финансирања 04	План расхода и издатака трезора града Чачка за 2014. годину
6						**ГРАДСКА УПРАВА ЗА ИНСПЕКЦИЈСКИ НАДЗОР**							
	01					**РАСХОДИ ГРАДСКЕ УПРАВЕ ЗА ИНСПЕКЦИЈСКИ НАДЗОР**							
		08	**111**			Извршни и законодавни органи							
				70	411	Плате, додаци и накнаде запослених (зараде)	37.508.347,00	0,00	0,00	0,00	37.508.347,00	0,00	37.508.347,00
				71	412	Социјални доприноси на терет послодавца	6.780.653,00	0,00	0,00	0,00	6.780.653,00	0,00	6.780.653,00
				72	414	Социјална давања запосленима	972.398,00	0,00	0,00	0,00	972.398,00	0,00	972.398,00
				73	415	Накнаде трошкова за запослене	1.400.000,00	0,00	0,00	0,00	1.400.000,00	0,00	1.400.000,00

						Раздео
						Глава
						Подекономска класификација
						Функционална класификација
	78	77	76	75	74	**Број апропријације**
	426	424	423	422	416	**Економска класификација**
УКУПНО РАСХОДИ 6. ГРАДСКА УПРАВА ЗА ИНСПЕКЦИЈСКИ НАДЗОР	Материјал-униформе и остали материјал	Специјализоване услуге-рушење бесправно сапрађених објеката, хватање паса луталица и остале специјализоване услуге	Услуге по уговору	Трошкови путовања	Награде запосленима и остали посебни расходи-јубиларне награде	**Организациона класификација**
51.051.398,00	1.000.000,00	3.000.000,00	80.000,00	130.000,00	180.000,00	**План расхода и издатака из средстава буџета града-извор финансирања 01**
0,00	0,00	0,00	0,00	0,00	0,00	**План расхода и издатака из буџета Републике-извор финансирања 07**
0,00	0,00	0,00	0,00	0,00	0,00	**План расхода и издатака из средстава донација- извор финансирања 06**
0,00	0,00	0,00	0,00	0,00	0,00	**План расхода и издатака из средстава донација за поплаве-извор финансирања 08**
51.051.398,00	1.000.000,00	3.000.000,00	80.000,00	130.000,00	180.000,00	**План расхода и издатака из буџета града за 2014. годину**
0,00	0,00	0,00	0,00	0,00	0,00	**План расхода и издатака индиректних корисника из осталих извора финансирања-извор финансирања 04**
51.051.398,00	1.000.000,00	3.000.000,00	80.000,00	130.000,00	180.000,00	**План расхода и издатака трезора града Чачка за 2014. годину**

Раздео			7				
Глава			01				
Подекономска класификација		09					
Функционална класификација		111					
Број апропријације	79						
Економска класификација	411						
Организациона класификација	Плате, додаци и накнаде запослених (зараде)	Извршни и законодавни органи	РАСХОДИ ГРАДСКЕ УПРАВЕ ЗА УРБАНИЗАМ	ГРАДСКА УПРАВА ЗА УРБАНИЗАМ	*Укупно за функцију 111*	01 Приходи из буџета	Извори финансирања за функцију 111. Извршни и законодавни органи
План расхода и издатака из средстава буџета града-извор финансирања 01	26.945.083,00				***51.051.398,00***	51.051.398,00	
План расхода и издатака из буџета Републике-извор финансирања 07	0,00				***0,00***	0,00	
План расхода и издатака из средстава донација- извор финансирања 06	0,00				***0,00***	0,00	
План расхода и издатака из средстава донација за поплаве-извор финансирања 08	0,00				***0,00***	0,00	
План расхода и издатака из буџета града за 2014. годину	26.945.083,00				***51.051.398,00***	51.051.398,00	
План расхода и издатака индиректних корисника из осталих извора финансирања-извор финансирања 04	0,00				***0,00***	0,00	
План расхода и издатака трезора града Чачка за 2014. годину	26.945.083,00				***51.051.398,00***	51.051.398,00	

Раздео	Глава	Подекономска класификација	Функционална класификација	Број апропријације	Економска класификација	Организациона класификација	План расхода и издатака из средстава буџета града-извор финансирања 01	План расхода и издатака из буџета Републике-извор финансирања 07	План расхода и издатака из средстава донација- извор финансирања 06	План расхода и издатака из средстава донација за поплаве-извор финансирања 08	План расхода и издатака из буџета града за 2014. годину	План расхода и издатака индиректних корисника из осталих извора финансирања-извор финансирања 04	План расхода и издатака трезора града Чачка за 2014. годину
				80	412	Социјални доприноси на терет послодавца	4.826.630,00	0,00	0,00	0,00	4.826.630,00	0,00	4.826.630,00
				81	413	Накнада у натури	25.000,00	0,00	0,00	0,00	25.000,00	0,00	25.000,00
				82	414	Социјална давања запосленима	700.000,00	0,00	0,00	0,00	700.000,00	0,00	700.000,00
				83	415	Накнаде трошкова за запослене	730.000,00	0,00	0,00	0,00	730.000,00	0,00	730.000,00
				84	416	Награде запосленима и остали посебни расходи-јубиларне награде	72.500,00	0,00	0,00	0,00	72.500,00	0,00	72.500,00
				85	422	Трошкови путовања	350.000,00	0,00	0,00	0,00	350.000,00	0,00	350.000,00
				86	423	Услуге по уговору-накнада за рад комисије за планове и остали трошкови управе	4.450.000,00	0,00	0,00	0,00	4.450.000,00	0,00	4.450.000,00

					Раздео
					Глава
					Подекономска класификација
					Функционална класификација
	87/3	87/2	87/1	87	**Број апропријације**
	512	541	511	424	**Економска класификација**
Укупно глава 7.01. Расходи градске управе за урбанизам	Машине и опрема - Куповина опреме у објекту БС Овчар Бања	Земљиште - Куповина земљишта на коме се налази објекат БС Овчар Бања	Зграде и грађевински објекти - Куповина објекта БС Овчар Бања	Специјализоване услуге-трошкови израде регулационих планова и трошкови укњижбе и снимања објеката у јавној својини	**Организациона класификација**
40.102.213,00	1.000,00	1.000,00	1.000,00	2.000.000,00	**План расхода и издатака из средстава буџета града-извор финансирања 01**
1.500.000,00	0,00	0,00	0,00	1.500.000,00	**План расхода и издатака из буџета Републике-извор финансирања 07**
0,00	0,00	0,00	0,00	0,00	**План расхода и издатака из средстава донација- извор финансирања 06**
0,00	0,00	0,00	0,00	0,00	**План расхода и издатака из средстава донација за поплаве-извор финансирања 08**
41.602.213,00	1.000,00	1.000,00	1.000,00	3.500.000,00	**План расхода и издатака из буџета града за 2014. годину**
0,00	0,00	0,00	0,00	0,00	**План расхода и издатака индиректних корисника из осталих извора финансирања-извор финансирања 04**
41.602.213,00	1.000,00	1.000,00	1.000,00	3.500.000,00	**План расхода и издатака трезора града Чачка за 2014. годину**

Раздео	Глава	Подекономска класификација	Функционална класификација	Број апропријације	Економска класификација	Организациона класификација	План расхода и издатака из средстава буџета града-извор финансирања 01	План расхода и издатака из буџета Републике-извор финансирања 07	План расхода и издатака из средстава донација- извор финансирања 06	План расхода и издатака из средстава донација за поплаве-извор финансирања 08	План расхода и издатака из буџета града за 2014. годину	План расхода и издатака индиректних корисника из осталих извора финансирања-извор финансирања 04	План расхода и издатака трезора града Чачка за 2014. годину
						Извори финансирања за функцију 111. Извршни и законодавни органи							
						01 Приходи из буџета	40.102.213,00	0,00	0,00	0,00	40.102.213,00	0,00	40.102.213,00
						07 Донације од осталих нивоа власти - средства од Републике за финансирање Плана генералне регулације за место Слатина	0,00	750.000,00	0,00	0,00	750.000,00	0,00	750.000,00
						13 Пренета неутрошена средства за посебне намене-Наменска средства за План генералне регулације за место Прељина	0,00	750.000,00	0,00	0,00	750.000,00	0,00	750.000,00
						Укупно за функцију 111	***40.102.213,00***	***1.500.000,00***	***0,00***	***0,00***	***41.602.213,00***	***0,00***	***41.602.213,00***

Раздео	Глава	Подекономска класификација	Функционална класификација	Број апропријације	Економска класификација	Организациона класификација	План расхода и издатака из средстава буџета града-извор финансирања 01	План расхода и издатака из буџета Републике-извор финансирања 07	План расхода и издатака из средстава донација- извор финансирања 06	План расхода и издатака из средстава донација за поплаве-извор финансирања 08	План расхода и издатака из буџета града за 2014. годину	План расхода и издатака индиректних корисника из осталих извора финансирања-извор финансирања 04	План расхода и издатака трезора града Чачка за 2014. годину
7	02					ЗАШТИТА И УНАПРЕЂЕЊЕ ЖИВОТНЕ СРЕДИНЕ							
		10	500			Заштита животне средине							
				88	423	Услуге по уговору - Учешће на сајму екологије и енергетике	400.000,00	0,00	0,00	0,00	400.000,00	0,00	400.000,00
				89	423	Услуге по уговору- Подршка у реализацији пројеката из области животне средине поднетих од стране месних заједница	1.000.000,00	0,00	0,00	0,00	1.000.000,00	0,00	1.000.000,00
				90	424	Специјализоване услуге - Програм контроле квалитета животне средине - ваздух	788.500,00	0,00	0,00	0,00	788.500,00	0,00	788.500,00

Раздео	Глава	Подекономска класификација	Функционална класификација	Број апропријације	Економска класификација	Организациона класификација	План расхода и издатака из средстава буџета града-извор финансирања 01	План расхода и издатака из буџета Републике-извор финансирања 07	План расхода и издатака из средстава донација- извор финансирања 06	План расхода и издатака из средстава донација за поплаве-извор финансирања 08	План расхода и издатака из буџета града за 2014. годину	План расхода и издатака индиректних корисника из осталих извора финансирања-извор финансирања 04	План расхода и издатака трезора града Чачка за 2014. годину
				91	424	Специјализов ане услуге - Програм контроле квалитета животне средине -бука	399.000,00	0,00	0,00	0,00	399.000,00	0,00	399.000,00
				92	424	Специјализов ане услуге - Програм контроле квалитета животне средине- речне воде	1.012.500,00	0,00	0,00	0,00	1.012.500,00	0,00	1.012.500,00
				93	424	Специјализов ане услуге - Програм контроле квалитета животне средине - алергогени полен	300.000,00	0,00	0,00	0,00	300.000,00	0,00	300.000,00
				94	424	Специјализов ане услуге - Програм контроле квалитета животне средине - изненадне експертизе	100.000,00	0,00	0,00	0,00	100.000,00	0,00	100.000,00

Раздео	Глава	Подекономска класификација	Функционална класификација	Број апропријације	Економска класификација	Организациона класификација	План расхода и издатака из средстава буџета града-извор финансирања 01	План расхода и издатака из буџета Републике-извор финансирања 07	План расхода и издатака из средстава донација- извор финансирања 06	План расхода и издатака из средстава донација за поплаве-извор финансирања 08	План расхода и издатака из буџета града за 2014. годину	План расхода и издатака индиректних корисника из осталих извора финансирања-извор финансирања 04	План расхода и издатака трезора града Чачка за 2014. годину
				95	424	Специјализоване услуге - Заштита споменика природе (Заштићена стабла и биљке)	300.000,00	0,00	0,00	0,00	300.000,00	0,00	300.000,00
				96	424	Специјализоване услуге- Еколошко образовање становништва (Предшколске установе)	800.000,00	0,00	0,00	0,00	800.000,00	0,00	800.000,00
				97	425	Текуће поправке и одржавање- Развој коришћења обновљивих извора енергије (поправка опреме у јавној расвети и других уређаја у смислу уштеде енергије)-ЈП "Градац" Чачак	1.000.000,00	0,00	0,00	0,00	1.000.000,00	0,00	1.000.000,00

Раздео	Глава	Подекономска класификација	Функционална класификација	Број апропријације	Економска класификација	Организациона класификација	План расхода и издатака из средстава буџета града-извор финансирања 01	План расхода и издатака из буџета Републике-извор финансирања 07	План расхода и издатака из средстава донација- извор финансирања 06	План расхода и издатака из средстава донација за поплаве-извор финансирања 08	План расхода и издатака из буџета града за 2014. годину	План расхода и издатака индиректних корисника из осталих извора финансирања-извор финансирања 04	План расхода и издатака трезора града Чачка за 2014. годину
				98	451	Субвенције јавним нефинанси-јским предузећима и организација ма-Повећање зелених површина на територији града Чачка	1.000.000,00	0,00	0,00	0,00	1.000.000,00	0,00	1.000.000,00
				99	451	Субвенције јавним нефинанси-јским предузећима и организација ма-Подршка примарној селекцији отпада	6.470.000,00	0,00	0,00	0,00	6.470.000,00	0,00	6.470.000,00
				100	463	Трансфери осталим нивоима власти- (Еко фест-Одржавање светског дана заштите животне средине)	400.000,00	0,00	0,00	0,00	400.000,00	0,00	400.000,00
				101	463	Трансфери осталим нивоима власти-Еколошко образовање становништва (основне и средње школе и Факултет)	2.000.000,00	0,00	0,00	0,00	2.000.000,00	0,00	2.000.000,00

Раздео	Глава	Подекономска класификација	Функционална класификација	Број апропријације	Економска класификација	Организациона класификација	План расхода и издатака из средстава буџета града-извор финансирања 01	План расхода и издатака из буџета Републике-извор финансирања 07	План расхода и издатака из средстава донација- извор финансирања 06	План расхода и издатака из средстава донација за поплаве-извор финансирања 08	План расхода и издатака из буџета града за 2014. годину	План расхода и издатака индиректних корисника из осталих извора финансирања-извор финансирања 04	План расхода и издатака трезора града Чачка за 2014. годину
				102	481	Дотације невладиним организацијама-Подршка у реализацији пројеката из области животне средине поднетих од стране удружења	500.000,00	0,00	0,00	0,00	500.000,00	0,00	500.000,00
				103	511	Зграде и грађевински објекти-примена мера енергетске ефикасности на објекту Природно истраживачког центра "Јеленко Савић" (грађевински радови на примени мера енергетске ефикасности)	360.000,00	0,00	0,00	0,00	360.000,00	0,00	360.000,00
				104	512	Машине и опрема-Развој коришћења обновљивих извора енергије (замена система са еколошки неприхватљивих горива на систем са еколошки прихватљивим горивима)	10.000.000,00	0,00	0,00	0,00	10.000.000,00	0,00	10.000.000,00

Раздео	Глава	Подекономска класификација	Функционална класификација	Број апропријације	Економска класификација	Организациона класификација	План расхода и издатака из средстава буџета града-извор финансирања 01	План расхода и издатака из буџета Републике-извор финансирања 07	План расхода и издатака из средстава донација- извор финансирања 06	План расхода и издатака из средстава донација за поплаве-извор финансирања 08	План расхода и издатака из буџета града за 2014. годину	План расхода и издатака индиректних корисника из осталих извора финансирања-извор финансирања 04	План расхода и издатака трезора града Чачка за 2014. годину
				105	512	Машине и опрема-Развој коришћења обновљивих извора енергије (замена опреме у јавној расвети и других уређаја у смислу уштеде енергије)-ЈП "Градац" Чачак	9.000.000,00	0,00	0,00	0,00	9.000.000,00	0,00	9.000.000,00
				106	512	Машине и опрема-Заштита предела изузетних одлика "Овчарско-кабларске клисуре"-метеоролошке станице и мобилне лабораторије за анализу површинске воде	1.640.000,00	0,00	0,00	0,00	1.640.000,00	0,00	1.640.000,00
						Укупно глава 7.02. Заштита и унапређење животне средине	**37.470.000,00**	**0,00**	**0,00**	**0,00**	**37.470.000,00**	**0,00**	**37.470.000,00**
						Извори финансирања за функцију 500. Заштита животне средине							

Раздео					8
Глава					
Подекономска класификација					
Функционална класификација					
Број апропријације					
Економска класификација					
Организациона класификација	01 Приходи из буџета	13 Пренета неутрошена средства за посебне намене - Наменска средства од посебне накнаде за заштиту и унапређење животне средине и накнаде за загађивање животне средине	*Укупно за функцију 500*	УКУПНО РАЗДЕО 7 - ГРАДСКА УПРАВА ЗА УРБАНИ-ЗАМ	ГРАДСКА УПРАВА ЗА ЛОКАЛНУ ПОРЕСКУ АДМИНИСТРАЦИЈУ
План расхода и издатака из средстава буџета града-извор финансирања 01	36.941.000,00	529.000,00	***37.470.000,00***	**77.572.213,00**	
План расхода и издатака из буџета Републике-извор финансирања 07	0,00	0,00	***0,00***	**1.500.000,00**	
План расхода и издатака из средстава донација- извор финансирања 06	0,00	0,00	***0,00***	**0,00**	
План расхода и издатака из средстава донација за поплаве-извор финансирања 08	0,00	0,00	***0,00***	**0,00**	
План расхода и издатака из буџета града за 2014. годину	36.941.000,00	529.000,00	***37.470.000,00***	**79.072.213,00**	
План расхода и издатака индиректних корисника из осталих извора финансирања-извор финансирања 04	0,00	0,00	***0,00***	**0,00**	
План расхода и издатака трезора града Чачка за 2014. годину	36.941.000,00	529.000,00	***37.470.000,00***	**79.072.213,00**	

Раздео	Глава	Подекономска класификација	Функционална класификација	Број апропријације	Економска класификација	Организациона класификација	План расхода и издатака из средстава буџета града-извор финансирања 01	План расхода и издатака из буџета Републике-извор финансирања 07	План расхода и издатака из средстава донација- извор финансирања 06	План расхода и издатака из средстава донација за поплаве-извор финансирања 08	План расхода и издатака из буџета града за 2014. годину	План расхода и издатака индиректних корисника из осталих извора финансирања-извор финансирања 04	План расхода и издатака трезора града Чачка за 2014. годину
	01					**РАСХОДИ ГРАДСКЕ УПРАВЕ ЗА ЛОКАЛНУ ПОРЕСКУ АДМИНИСТРАЦИЈУ**							
		11	**111**			Извршни и законодавни органи							
				107	411	Плате, додаци и накнаде запослених (зараде)	11.252.137,00	0,00	0,00	0,00	11.252.137,00	0,00	11.252.137,00
				108	412	Социјални доприноси на терет послодавца	2.003.633,00	0,00	0,00	0,00	2.003.633,00	0,00	2.003.633,00
				109	413	Накнада у натури	1.000,00	0,00	0,00	0,00	1.000,00	0,00	1.000,00
				110	414	Социјална давања запосленима	300.000,00	0,00	0,00	0,00	300.000,00	0,00	300.000,00

						Раздео
						Глава
						Подекономска класификација
						Функционална класификација
			113	112	111	**Број апропријације**
			423	422	415	**Економска класификација**
01 Приходи из буџета	Извори финансирања за функцију 111. Извршни и законодавни органи	**УКУПНО РАЗДЕО 8. ГРАДСКА УПРАВА ЗА ЛОКАЛНУ ПОРЕСКУ АДМИНИСТРАЦИЈУ**	Услуге по уговору-накнада за рад за ангажована лица остали уговором и трошкови управе	Трошкови путовања	Накнаде трошкова за запослене	**Организациона класификација**
20.856.770,00		**20.856.770,00**	6.500.000,00	450.000,00	350.000,00	**План расхода и издатака из средстава буџета града-извор финансирања 01**
0,00		**0,00**	0,00	0,00	0,00	**План расхода и издатака из буџета Републике-извор финансирања 07**
0,00		**0,00**	0,00	0,00	0,00	**План расхода и издатака из средстава донација- извор финансирања 06**
0,00		**0,00**	0,00	0,00	0,00	**План расхода и издатака из средстава донација за поплаве-извор финансирања 08**
20.856.770,00		**20.856.770,00**	6.500.000,00	450.000,00	350.000,00	**План расхода и издатака из буџета града за 2014. годину**
0,00		**0,00**	0,00	0,00	0,00	**План расхода и издатака индиректних корисника из осталих извора финансирања-извор финансирања 04**
20.856.770,00		**20.856.770,00**	6.500.000,00	450.000,00	350.000,00	**План расхода и издатака трезора града Чачка за 2014. годину**

Раздео	Глава	Подекономска класификација	Функционална класификација	Број апропријације	Економска класификација	Организациона класификација	План расхода и издатака из средстава буџета града-извор финансирања 01	План расхода и издатака из буџета Републике-извор финансирања 07	План расхода и издатака из средстава донација- извор финансирања 06	План расхода и издатака из средстава донација за поплаве-извор финансирања 08	План расхода и издатака из буџета града за 2014. годину	План расхода и издатака индиректних корисника из осталих извора финансирања-извор финансирања 04	План расхода и издатака трезора града Чачка за 2014. годину
						Укупно за функцију 111	***20.856.770,00***	***0,00***	***0,00***	***0,00***	***20.856.770,00***	***0,00***	**20.856.770,00**
9						**ГРАДСКА УПРАВА ЗА СТРУЧНЕ ПОСЛОВЕ СКУПШТИ-НЕ, ГРАДОНАЧ ЕЛНИКА И ГРАДСКОГ ВЕЋА**							
	01					**РАСХОДИ ГРАДСКЕ УПРАВЕ ЗА СТРУЧНЕ ПОСЛОВЕ СКУПШТИ-НЕ, ГРАДОНАЧ ЕЛНИКА И ГРАДСКОГ ВЕЋА**							
		12	**111**			Извршни и законодавни органи							
				114	411	Плате, додаци и накнаде запослених (зараде)	15.229.332,00	0,00	0,00	0,00	15.229.332,00	0,00	15.229.332,00

						Раздео
						Глава
						Подекономска класификација
						Функционална класификација
120	119	118	117	116	115	**Број апропријације**
422	416	415	414	413	412	**Економска класификација**
Трошкови путовања	Награде запосленима и остали посебни расходи-јубиларне награде	Накнаде трошкова за запослене	Социјална давања запосленима	Накнада у натури	Социјални доприноси на терет послодавца	**Организациона класификација**
300.000,00	100.000,00	355.000,00	200.000,00	35.000,00	2.784.410,00	**План расхода и издатака из средстава буџета града-извор финансирања 01**
0,00	0,00	0,00	0,00	0,00	0,00	**План расхода и издатака из буџета Републике-извор финансирања 07**
0,00	0,00	0,00	0,00	0,00	0,00	**План расхода и издатака из средстава донација- извор финансирања 06**
0,00	0,00	0,00	0,00	0,00	0,00	**План расхода и издатака из средстава донација за поплаве-извор финансирања 08**
300.000,00	100.000,00	355.000,00	200.000,00	35.000,00	2.784.410,00	**План расхода и издатака из буџета града за 2014. годину**
0,00	0,00	0,00	0,00	0,00	0,00	**План расхода и издатака индиректних корисника из осталих извора финансирања-извор финансирања 04**
300.000,00	100.000,00	355.000,00	200.000,00	35.000,00	2.784.410,00	**План расхода и издатака трезора града Чачка за 2014. годину**

Раздео				
Глава				
Подекономска класификација				
Функционална класификација				
Број апропријације	121	122		
Економска класификација	423	472		
Организациона класификација	Услуге по уговору-накнада за рад за ангажована лица уговором и остали трошкови управе	Накнаде за социјалну заштиту из буџета-подстицајна средства за вантелесну оплодњу ***Распоред и коришћење средстава апропријације се врши по посебном акту***	**УКУПНО РАЗДЕО 9. ГРАДСКА УПРАВА ЗА СТРУЧНЕ ПОСЛОВЕ СКУПШТИНЕ, ГРАДОНАЧЕЛНИКА И ГРАДСКОГ ВЕЋА**	Извори финансирања за функцију 111. Извршни и законодавни органи
План расхода и издатака из средстава буџета града-извор финансирања 01	1.020.000,00	6.000.000,00	**26.023.742,00**	
План расхода и издатака из буџета Републике-извор финансирања 07	0,00	0,00	**0,00**	
План расхода и издатака из средстава донација- извор финансирања 06	0,00	0,00	**0,00**	
План расхода и издатака из средстава донација за поплаве-извор финансирања 08	0,00	0,00	**0,00**	
План расхода и издатака из буџета града за 2014. годину	1.020.000,00	6.000.000,00	**26.023.742,00**	
План расхода и издатака индиректних корисника из осталих извора финансирања-извор финансирања 04	0,00	0,00	**0,00**	
План расхода и издатака трезора града Чачка за 2014. годину	1.020.000,00	6.000.000,00	**26.023.742,00**	

				10			**Раздео**
			01				**Глава**
		13					**Подекономска класификација**
		111					**Функционална класификација**
124	123						**Број апропријације**
412	411						**Економска класификација**
Социјални доприноси на терет послодавца	Плате, додаци и накнаде запослених (зараде)	Извршни и законодавни органи	**РАСХОДИ ГРАДСКЕ УПРАВЕ ЗА ЛОКАЛНИ ЕКОНО-МСКИ РАЗВОЈ**	**ГРАДСКА УПРАВА ЗА ЛОКАЛНИ ЕКОНО-МСКИ РАЗВОЈ**	***Укупно за функцију 111***	01 Приходи из буџета	**Организациона класификација**
3.322.486,00	18.608.303,00				***26.023.742,00***	26.023.742,00	**План расхода и издатака из средстава буџета града-извор финансирања 01**
0,00	0,00				***0,00***	0,00	**План расхода и издатака из буџета Републике-извор финансирања 07**
0,00	0,00				***0,00***	0,00	**План расхода и издатака из средстава донација- извор финансирања 06**
0,00	0,00				***0,00***	0,00	**План расхода и издатака из средстава донација за поплаве-извор финансирања 08**
3.322.486,00	18.608.303,00				***26.023.742,00***	26.023.742,00	**План расхода и издатака из буџета града за 2014. годину**
0,00	0,00				***0,00***	0,00	**План расхода и издатака индиректних корисника из осталих извора финансирања-извор финансирања 04**
3.322.486,00	18.608.303,00				**26.023.742,00**	26.023.742,00	**План расхода и издатака трезора града Чачка за 2014. годину**

Раздео	Глава	Подекономска класификација	Функционална класификација	Број апропријације	Економска класификација	Организациона класификација	План расхода и издатака из средстава буџета града-извор финансирања 01	План расхода и издатака из буџета Републике-извор финансирања 07	План расхода и издатака из средстава донација- извор финансирања 06	План расхода и издатака из средстава донација за поплаве-извор финансирања 08	План расхода и издатака из буџета града за 2014. годину	План расхода и издатака индиректних корисника из осталих извора финансирања-извор финансирања 04	План расхода и издатака трезора града Чачка за 2014. годину
				125	414	Социјална давања запосленима	200.000,00	0,00	0,00	0,00	200.000,00	0,00	200.000,00
				126	415	Накнаде трошкова за запослене	385.000,00	0,00	0,00	0,00	385.000,00	0,00	385.000,00
				127	416	Награде запосленима и остали посебни расходи-јубиларне награде	49.500,00	0,00	0,00	0,00	49.500,00	0,00	49.500,00
				128	422	Трошкови путовања	1.100.000,00	0,00	0,00	0,00	1.100.000,00	0,00	1.100.000,00
				129	423	Услуге по уговору-накнада за рад за ангажована лица уговором и остали трошкови управе	2.170.000,00	0,00	0,00	0,00	2.170.000,00	0,00	2.170.000,00
						Укупно глава 10.01. Расходи градске управе за локални економски развој	**25.835.289,00**	**0,00**	**0,00**	**0,00**	**25.835.289,00**	**0,00**	**25.835.289,00**

Раздео						
Глава						
Подекономска класификација						
Функционална класификација						
Број апропријације						
Економска класификација						
Организациона класификација	Извори финансирања за функцију 111. Извршни и законодавни органи	01 Приходи из буџета	*Укупно за функцију 111*	СРЕДСТВА ЗА ФИНАНСИ-РАЊЕ РАЗВОЈА ПОЉОПРИВРЕДЕ	Пољопри-вреда	Услуге по уговору - Накнада за стрелце противградне заштите
План расхода и издатака из средстава буџета града-извор финансирања 01		25.835.289,00	***25.835.289,00***			5.000.000,00
План расхода и издатака из буџета Републике-извор финансирања 07		0,00	***0,00***			0,00
План расхода и издатака из средстава донација- извор финансирања 06		0,00	***0,00***			0,00
План расхода и издатака из средстава донација за поплаве-извор финансирања 08		0,00	***0,00***			0,00
План расхода и издатака из буџета града за 2014. годину		25.835.289,00	***25.835.289,00***			5.000.000,00
План расхода и издатака индиректних корисника из осталих извора финансирања-извор финансирања 04		0,00	***0,00***			0,00
План расхода и издатака трезора града Чачка за 2014. годину		25.835.289,00	**25.835.289,00**			5.000.000,00

Раздео	Глава	Подекономска класификација	Функционална класификација	Број апропријације	Економска класификација	Организациона класификација	План расхода и издатака из средстава буџета града-извор финансирања 01	План расхода и издатака из буџета Републике-извор финансирања 07	План расхода и издатака из средстава донација- извор финансирања 06	План расхода и издатака из средстава донација за поплаве-извор финансирања 08	План расхода и издатака из буџета града за 2014. годину	План расхода и издатака индиректних корисника из осталих извора финансирања-извор финансирања 04	План расхода и издатака трезора града Чачка за 2014. годину
				131	423	Услуге по уговору - (Израда едукативних материјала и одржавање стручних предавања из области пољопривреде ***1.000.000,00 динара,*** Едукативна посета пољопривредних произвођача домаћим и међународним сајмовима ***1.000.000,00 динара,*** Организација манифестације "Шумадијска краљица" у Горњој Трепчи ***150.000,00 динара,*** Организација манифестације "Централна смотра српских ракија шљивовица" **200*.000,00 динара,*** *Организација манифестације* "Иванђански котлић" *Доња Трепча* ***80.000,00 динара***)	2.430.000,00	0,00	0,00	0,00	2.430.000,00	0,00	2.430.000,00

Раздео	Глава	Подекономска класификација	Функционална класификација	Број апропријације	Економска класификација	Организациона класификација	План расхода и издатака из средстава буџета града-извор финансирања 01	План расхода и издатака из буџета Републике-извор финансирања 07	План расхода и издатака из средстава донација- извор финансирања 06	План расхода и издатака из средстава донација за поплаве-извор финансирања 08	План расхода и издатака из буџета града за 2014. годину	План расхода и издатака индиректних корисника из осталих извора финансирања-извор финансирања 04	План расхода и издатака трезора града Чачка за 2014. годину
				132	424	Специјализоване услуге - (Селекција и матична евиденција у сточарству ***300.000,00 динара*** и Вештачко осемењавање крава - субвенције приликом вештачког осемењивања крава ***3.500.000,00 динара***)	3.800.000,00	0,00	0,00	0,00	3.800.000,00	0,00	3.800.000,00
				133	426	Материјал-Набавка ракета за противградну заштиту	11.055.000,00	0,00	0,00	0,00	11.055.000,00	0,00	11.055.000,00
				134	426	Материјал-Набавка горива за рад стрелаца противградне заштите	500.000,00	0,00	0,00	0,00	500.000,00	0,00	500.000,00
				135	454	Субвенције приватним предузећима-(Бесповратна подстицајна средства за пољопривредну производњу регистрованим пољопривредним произвођачима) ***Распоред и коришћење средстава ове апропријације вршиће се по посебном акту***	23.760.000,00	0,00	0,00	0,00	23.760.000,00	0,00	23.760.000,00

Раздео	Глава	Подекономска класификација	Функционална класификација	Број апропријације	Економска класификација	Организациона класификација	План расхода и издатака из средстава буџета града-извор финансирања 01	План расхода и издатака из буџета Републике-извор финансирања 07	План расхода и издатака из средстава донација- извор финансирања 06	План расхода и издатака из средстава донација за поплаве-извор финансирања 08	План расхода и издатака из буџета града за 2014. годину	План расхода и издатака индиректних корисника из осталих извора финансирања-извор финансирања 04	План расхода и издатака трезора града Чачка за 2014. годину
				136	481	Дотације невладиним организацијама - Удружење из области пољопривреде- (Организација манифестације "Плодови западног поморавља" у Заблаћу - ***400.000,00 динара*** и Организација манифестације "Дани Српске кајсије" у Миоковцима - ***400.000,00 динара***)	800.000,00	0,00	0,00	0,00	800.000,00	0,00	800.000,00
				137	511	Зграде и грађевински објекти - Пројекат система за наводњавање (Подршка развојним пројектима из области пољопривреде)	1,00	0,00	0,00	0,00	1,00	0,00	1,00
				138	514	Култивисана имовина - Стока и вишегодишње засади- (Подршка развојним пројектима из области пољопривреде)	0,00	0,00	0,00	0,00	0,00	0,00	0,00

Раздео	Глава	Подекономска класификација	Функционална класификација	Број апропријације	Економска класификација	Организациона класификација	План расхода и издатака из средстава буџета града-извор финансирања 01	План расхода и издатака из буџета Републике-извор финансирања 07	План расхода и издатака из средстава донација- извор финансирања 06	План расхода и издатака из средстава донација за поплаве-извор финансирања 08	План расхода и издатака из буџета града за 2014. годину	План расхода и издатака индиректних корисника из осталих извора финансирања-извор финансирања 04	План расхода и издатака трезора града Чачка за 2014. годину
						Укупно глава 10.02 Средства за финанси-рање развоја пољопри-вреде	**47.345.001,00**	**0,00**	**0,00**	**0,00**	**47.345.001,00**	**0,00**	**47.345.001,00**
						Извори финансирања за функцију 421. Пољопри-вреда							
						01 Приходи из буџета	47.345.001,00	0,00	0,00	0,00	47.345.001,00	0,00	47.345.001,00
						Укупно за функцију 421	***47.345.001,00***	***0,00***	***0,00***	***0,00***	***47.345.001,00***	***0,00***	***47.345.001,00***
10	**03**					**СУФИНА-НСИРАЊЕ ПРОЈЕКА-ТА И ПОДСТИ-ЦАЈ ПРИВРЕ-ДНОГ РАЗВОЈА**							
		15	**490**			Економски послови неквалифи-ковани на другом месту							

					Раздео
					Глава
					Подекономска класификација
					Функционална класификација
143	142	141	140	139	**Број апропријације**
423	423	423	422	421	**Економска класификација**
Услуге по уговору-побољшање привредног амбијента (финансирање одласка привредника на међународне сајмове, међународне симпозијуме, подршка пословним сусретима привредника и остало)	Услуге по уговору-(Чланарина Стална конференција градова и општина, Регионална агенција за просторни и економски развој Рашког и Моравичког округа и друге)	Услуге по уговору	Трошкови путовања	Стални трошкови	**Организациона класификација**
200.000,00	3.100.000,00	2.100.000,00	200.000,00	50.000,00	**План расхода и издатака из средстава буџета града-извор финансирања 01**
0,00	0,00	0,00	0,00	0,00	**План расхода и издатака из буџета Републике-извор финансирања 07**
0,00	0,00	18.030.000,00	655.000,00	50.000,00	**План расхода и издатака из средстава донација- извор финансирања 06**
0,00	0,00	0,00	0,00	0,00	**План расхода и издатака из средстава донација за поплаве-извор финансирања 08**
200.000,00	3.100.000,00	20.130.000,00	855.000,00	100.000,00	**План расхода и издатака из буџета града за 2014. годину**
0,00	0,00	0,00	0,00	0,00	**План расхода и издатака индиректних корисника из осталих извора финансирања-извор финансирања 04**
200.000,00	3.100.000,00	20.130.000,00	855.000,00	100.000,00	**План расхода и издатака трезора града Чачка за 2014. годину**

Раздео	Глава	Подекономска класификација	Функционална класификација	Број апропријације	Економска класификација	Организациона класификација	План расхода и издатака из средстава буџета града-извор финансирања 01	План расхода и издатака из буџета Републике-извор финансирања 07	План расхода и издатака из средстава донација- извор финансирања 06	План расхода и издатака из средстава донација за поплаве-извор финансирања 08	План расхода и издатака из буџета града за 2014. годину	План расхода и издатака индиректних корисника из осталих извора финансирања-извор финансирања 04	План расхода и издатака трезора града Чачка за 2014. годину
				143/1	423	Услуге по уговору-спровођење акционих планова за роме	200.000,00	0,00	0,00	0,00	200.000,00	0,00	200.000,00
				144	423	Услуге по уговору-финансирање активности за оснивање Универзитета у Чачку	1,00	0,00	0,00	0,00	1,00	0,00	1,00
				145	424	Специјали-зоване услуге	50.000,00	0,00	100.000,00	0,00	150.000,00	0,00	150.000,00
				145/1	424	Специјализо-ване услуге-спровођење акционих планова за роме	300.000,00	0,00	0,00	0,00	300.000,00	0,00	300.000,00
				146	425	Текуће поправке и одржавање-уређење пољских путева на подручју Чачанског краја	10.429.458,00	9.801.150,00	0,00	0,00	20.230.608,00	0,00	20.230.608,00
				147	426	Материјал	100.000,00	0,00	6.265.000,00	0,00	6.365.000,00	0,00	6.365.000,00

Раздео	Глава	Подекономска класификација	Функционална класификација	Број апропријације	Економска класификација	Организациона класификација	План расхода и издатака из средстава буџета града-извор финансирања 01	План расхода и издатака из буџета Републике-извор финансирања 07	План расхода и издатака из средстава донација- извор финансирања 06	План расхода и издатака из средстава донација за поплаве-извор финансирања 08	План расхода и издатака из буџета града за 2014. годину	План расхода и издатака индиректних корисника из осталих извора финансирања-извор финансирања 04	План расхода и издатака трезора града Чачка за 2014. годину
				148	462	Дотације међународним организацијама-(чланарина Energy Cities)	292.000,00	0,00	0,00	0,00	292.000,00	0,00	292.000,00
				149	464	Дотације организацијама обавезног социјалног осигурања - Текуће дотације Националној служби за Програм запошљавања у граду Чачку ***Распоред и коришћење средстава ове апропријације вршиће се по посебном акту***	35.000.000,00	0,00	0,00	0,00	35.000.000,00	0,00	35.000.000,00
				150	464	Дотације организацијама обавезног социјалног осигурања - Текуће дотације Националној служби за запошљавање за Програм јавних радова ***Распоред и коришћење средстава ове апропријације вршиће се по посебном акту***	5.000.000,00	0,00	0,00	0,00	5.000.000,00	0,00	5.000.000,00

Раздео						
Глава						
Подекономска класификација						
Функционална класификација						
Број апропријације	151	152	153			
Економска класификација	481	482	512			
Организациона класификација	Дотације невладиним организацијама	Порези, обавезне таксе, казне и пенали- Предујам за покретање поступака у предузећима	Машине и опрема	**Укупно глава 10.03. Суфинанси-рање пројеката и подстицај привредног развоја**	Извори финансирања за функцију 490. Економски послови некваликов ани на другом месту	01 Приходи из буџета
План расхода и издатака из средстава буџета града-извор финансирања 01	50.000,00	500.000,00	100.000,00	**57.671.459,00**		57.671.459,00
План расхода и издатака из буџета Републике-извор финансирања 07	0,00	0,00	0,00	**9.801.150,00**		0,00
План расхода и издатака из средстава донација- извор финансирања 06	0,00	0,00	5.900.000,00	**31.000.000,00**		0,00
План расхода и издатака из средстава донација за поплаве-извор финансирања 08	0,00	0,00	0,00	**0,00**		0,00
План расхода и издатака из буџета града за 2014. годину	50.000,00	500.000,00	6.000.000,00	**98.472.609,00**		57.671.459,00
План расхода и издатака индиректних корисника из осталих извора финансирања-извор финансирања 04	0,00	0,00	0,00	**0,00**		0,00
План расхода и издатака трезора града Чачка за 2014. годину	50.000,00	500.000,00	6.000.000,00	**98.472.609,00**		57.671.459,00

Раздео	Глава	Подекономска класификација	Функционална класификација	Број апропријације	Економска класификација	Организациона класификација	План расхода и издатака из средстава буџета града-извор финансирања 01	План расхода и издатака из буџета Републике-извор финансирања 07	План расхода и издатака из средстава донација- извор финансирања 06	План расхода и издатака из средстава донација за поплаве-извор финансирања 08	План расхода и издатака из буџета града за 2014. годину	План расхода и издатака индиректних корисника из осталих извора финансирања-извор финансирања 04	План расхода и издатака трезора града Чачка за 2014. годину
						06 Донације од међународних организација-средства од Делегације Европске Комисије за финансирање пројеката "BE NATURE 2000" и EXCHANGE 4	0,00	0,00	30.455.000,00	0,00	30.455.000,00	0,00	30.455.000,00
						07 Донације од осталих нивоа власти - средства од Републике за финансирање уређења пољских путева-2013. година	0,00	2.478.771,00	0,00	0,00	2.478.771,00	0,00	2.478.771,00
						07 Донације од осталих нивоа власти - средства од Републике за финансирање уређења пољских путева-2014. година	0,00	5.701.379,00	0,00	0,00	5.701.379,00	0,00	5.701.379,00
						13 Пренета неутрошена средства за посебне намене - Наменска средства за финансирање уређења пољских путева-2013. година	0,00	1.621.000,00	0,00	0,00	1.621.000,00	0,00	1.621.000,00

Раздео			10			
Глава			04			
Подекономска класификација		16				
Функционална класификација		480				
Број апропријације					154	
Економска класификација					465	
Организациона класификација	15 Неутрошена средства донација из претходних година-средства од Делегације Европске Комисије за финансирање пројекта "BE NATURE 2000"	*Укупно за функцију 490*	НАУЧНО ТЕХНОЛО-ШКИ ПАРК	Економски послови-истраживање и развој	Остале дотације и трансфери-за рад Научно технолошког парка	**Укупно глава 10.04. Научно технолошки парк**
План расхода и издатака из средстава буџета града-извор финансирања 01	0,00	***57.671.459,00***			4.000.000,00	**4.000.000,00**
План расхода и издатака из буџета Републике-извор финансирања 07	0,00	***9.801.150,00***			0,00	**0,00**
План расхода и издатака из средстава донација- извор финансирања 06	545.000,00	***31.000.000,00***			0,00	**0,00**
План расхода и издатака из средстава донација за поплаве-извор финансирања 08	0,00	***0,00***			0,00	**0,00**
План расхода и издатака из буџета града за 2014. годину	545.000,00	***98.472.609,00***			4.000.000,00	**4.000.000,00**
План расхода и издатака индиректних корисника из осталих извора финансирања-извор финансирања 04	0,00	***0,00***			0,00	**0,00**
План расхода и издатака трезора града Чачка за 2014. годину	545.000,00	***98.472.609,00***			4.000.000,00	**4.000.000,00**

Раздео	Глава	Подекономска класификација	Функционална класификација	Број апропријације	Економска класификација	Организациона класификација	План расхода и издатака из средстава буџета града-извор финансирања 01	План расхода и издатака из буџета Републике-извор финансирања 07	План расхода и издатака из средстава донација- извор финансирања 06	План расхода и издатака из средстава донација за поплаве-извор финансирања 08	План расхода и издатака из буџета града за 2014. годину	План расхода и издатака индиректних корисника из осталих извора финансирања-извор финансирања 04	План расхода и издатака трезора града Чачка за 2014. годину
						Извори финансирања за функцију 480. Економски послови-истраживање и развој							
						01 Приходи из буџета	4.000.000,00	0,00	0,00	0,00	4.000.000,00	0,00	4.000.000,00
						Укупно за функцију 480	***4.000.000,00***	***0,00***	***0,00***	***0,00***	***4.000.000,00***	***0,00***	**4.000.000,00**
						УКУПНО РАЗДЕО 10. ГРАДСКА УПРАВА ЗА ЛОКАЛНИ ЕКОНО-МСКИ РАЗВОЈ	**134.851.749,00**	**9.801.150,00**	**31.000.000,00**	**0,00**	**175.652.899,00**	**0,00**	**175.652.899,00**
11						**ГРАДСКА УПРАВА ЗА ДРУШТВЕ-НЕ ДЕЛАТНОСТИ**							
	01					**РАСХОДИ ГРАДСКЕ УПРАВЕ ЗА ДРУШТВЕ-НЕ ДЕЛАТНО-СТИ**							

						Раздео
						Глава
					17	**Подекономска класификација**
					111	**Функционална класификација**
159	158	157	156	155		**Број апропријације**
415	414	413	412	411		**Економска класификација**
Накнаде трошкова за запослене	Социјална давања запосленима	Накнада у натури	Социјални доприноси на терет послодавца	Плате, додаци и накнаде запослених (зараде)	Извршни и законодавни органи	**Организациона класификација**
267.000,00	817.500,00	30.000,00	2.969.216,00	16.491.581,00		**План расхода и издатака из средстава буџета града-извор финансирања 01**
0,00	0,00	0,00	0,00	0,00		**План расхода и издатака из буџета Републике-извор финансирања 07**
0,00	0,00	0,00	0,00	0,00		**План расхода и издатака из средстава донација- извор финансирања 06**
0,00	0,00	0,00	0,00	0,00		**План расхода и издатака из средстава донација за поплаве-извор финансирања 08**
267.000,00	817.500,00	30.000,00	2.969.216,00	16.491.581,00		**План расхода и издатака из буџета града за 2014. годину**
0,00	0,00	0,00	0,00	0,00		**План расхода и издатака индиректних корисника из осталих извора финансирања-извор финансирања 04**
267.000,00	817.500,00	30.000,00	2.969.216,00	16.491.581,00		**План расхода и издатака трезора града Чачка за 2014. годину**

						Раздео
						Глава
						Подекономска класификација
						Функционална класификација
			162	161	160	**Број апропријације**
			423	422	416	**Економска класификација**
01 Приходи из буџета	Извори финансирања за функцију 111. Извршни и законодавни органи	**Укупно глава 11.01. Расходи градске управе за друштвене делатности**	Услуге по уговору-накнада за ангажована лица уговором и остали трошкови управе	Трошкови путовања	Награде запосленима и остали посебни расходи-јубиларне награде	**Организациона класификација**
21.345.297,00		**21.345.297,00**	600.000,00	120.000,00	50.000,00	**План расхода и издатака из средстава буџета града-извор финансирања 01**
0,00		**0,00**	0,00	0,00	0,00	**План расхода и издатака из буџета Републике-извор финансирања 07**
0,00		**0,00**	0,00	0,00	0,00	**План расхода и издатака из средстава донација- извор финансирања 06**
0,00		**0,00**	0,00	0,00	0,00	**План расхода и издатака из средстава донација за поплаве-извор финансирања 08**
21.345.297,00		**21.345.297,00**	600.000,00	120.000,00	50.000,00	**План расхода и издатака из буџета града за 2014. годину**
0,00		**0,00**	0,00	0,00	0,00	**План расхода и издатака индиректних корисника из осталих извора финансирања-извор финансирања 04**
21.345.297,00		**21.345.297,00**	600.000,00	120.000,00	50.000,00	**План расхода и издатака трезора града Чачка за 2014. годину**

Раздео		11				
Глава		02				
Подекономска класификација			18			
Функционална класификација			912			
Број апропријације				163	164	
Економска класификација				463	463	
Организациона класификација	*Укупно за функцију 111*	ОСНОВНО ОБРАЗОВАЊЕ	Основно образовање	Трансфери осталим нивоима власти-Текући трансфери основним школама	Трансфери осталим нивоима власти-Капитални трансфери основним школама	**Укупно глава 11.02. Основно образовање**
План расхода и издатака из средстава буџета града-извор финансирања 01	***21.345.297,00***			210.490.000,00	13.709.990,00	**224.199.990,00**
План расхода и издатака из буџета Републике-извор финансирања 07	***0,00***			0,00	0,00	**0,00**
План расхода и издатака из средстава донација- извор финансирања 06	***0,00***			0,00	0,00	**0,00**
План расхода и издатака из средстава донација за поплаве-извор финансирања 08	***0,00***			0,00	0,00	**0,00**
План расхода и издатака из буџета града за 2014. годину	***21.345.297,00***			210.490.000,00	13.709.990,00	**224.199.990,00**
План расхода и издатака индиректних корисника из осталих извора финансирања-извор финансирања 04	***0,00***			0,00	0,00	**0,00**
План расхода и издатака трезора града Чачка за 2014. годину	***21.345.297,00***			210.490.000,00	13.709.990,00	**224.199.990,00**

Раздео	Глава	Подекономска класификација	Функционална класификација	Број апропријације	Економска класификација	Организациона класификација	План расхода и издатака из средстава буџета града-извор финансирања 01	План расхода и издатака из буџета Републике-извор финансирања 07	План расхода и издатака из средстава донација- извор финансирања 06	План расхода и издатака из средстава донација за поплаве-извор финансирања 08	План расхода и издатака из буџета града за 2014. годину	План расхода и издатака индиректних корисника из осталих извора финансирања-извор финансирања 04	План расхода и издатака трезора града Чачка за 2014. годину
						Извори финансирања за функцију 912. Основно образовање							
						01 Приходи из буџета	224.199.990,00	0,00	0,00	0,00	224.199.990,00	0,00	224.199.990,00
						Укупно за функцију 912	***224.199.990,00***	***0,00***	***0,00***	***0,00***	***224.199.990,00***	***0,00***	***224.199.990,00***
11	**03**					**РАСХОДИ ЗА СОЦИЈАЛНУ ЗАШТИТУ НЕКЛАСИФИКОВАНУ НА ДРУГОМ МЕСТУ**							
		19	**090**			Социјална заштита некласификована на другом месту							

Раздео	Глава	Подекономска класификација	Функционална класификација	Број апропријације	Економска класификација	Организациона класификација	План расхода и издатака из средстава буџета града-извор финансирања 01	План расхода и издатака из буџета Републике-извор финансирања 07	План расхода и издатака из средстава донација- извор финансирања 06	План расхода и издатака из средстава донација за поплаве-извор финансирања 08	План расхода и издатака из буџета града за 2014. годину	План расхода и издатака индиректних корисника из осталих извора финансирања-извор финансирања 04	План расхода и издатака трезора града Чачка за 2014. годину
				165	472	Накнаде за социјалну заштиту из буџета-Студенске и ученичке стипендије и награде	11.000.000,00	0,00	0,00	0,00	11.000.000,00	0,00	11.000.000,00
				166	472	Накнаде за социјалну заштиту из буџета-помоћ деци	190.000,00	0,00	0,00	0,00	190.000,00	0,00	190.000,00
				167	472	Накнаде за социјалну заштиту из буџета ***Средства ове апропријације намењена су за исплату једнократне помоћи за избегла и интерно расељена лица***	0,00	1.695.000,00	0,00	0,00	1.695.000,00	0,00	1.695.000,00
						Укупно глава 11.03. Расходи за социјалну заштиту некласификовану на другом месту	**11.190.000,00**	**1.695.000,00**	**0,00**	**0,00**	**12.885.000,00**	**0,00**	**12.885.000,00**
						Извори финансирања за функцију 090. Социјална заштита некласификована на другом месту							

Раздео	Глава	Подекономска класификација	Функционална класификација	Број апропријације	Економска класификација	Организациона класификација	План расхода и издатака из средстава буџета града-извор финансирања 01	План расхода и издатака из буџета Републике-извор финансирања 07	План расхода и издатака из средстава донација- извор финансирања 06	План расхода и издатака из средстава донација за поплаве-извор финансирања 08	План расхода и издатака из буџета града за 2014. годину	План расхода и издатака индиректних корисника из осталих извора финансирања-извор финансирања 04	План расхода и издатака трезора града Чачка за 2014. годину
						01 Приходи из буџета	11.190.000,00	0,00	0,00	0,00	11.190.000,00	0,00	11.190.000,00
						07 Донације од осталих нивоа власти -Наменска средства од Комесеријата за избеглице и миграције за помоћ избеглим и интерно расељеним лицима-2014. година	0,00	945.000,00	0,00	0,00	945.000,00	0,00	945.000,00
						13 Пренета неутрошена средства за посебне намене - Наменска средства од Комесеријата за избеглице и миграције за помоћ избеглим и интерно расељеним лицима-2013. година	0,00	750.000,00	0,00	0,00	750.000,00	0,00	750.000,00
						Укупно за функцију 090	***11.190.000,00***	***1.695.000,00***	***0,00***	***0,00***	***12.885.000,00***	***0,00***	***12.885.000,00***

Раздео	Глава	Подекономска класификација	Функционална класификација	Број апропријације	Економска класификација	Организациона класификација	План расхода и издатака из средстава буџета града-извор финансирања 01	План расхода и издатака из буџета Републике-извор финансирања 07	План расхода и издатака из средстава донација- извор финансирања 06	План расхода и издатака из средстава донација за поплаве-извор финансирања 08	План расхода и издатака из буџета града за 2014. годину	План расхода и издатака индиректних корисника из осталих извора финансирања-извор финансирања 04	План расхода и издатака трезора града Чачка за 2014. годину
11	**04**					**РЕГИОНАЛНИ ЦЕНТАР ЗА ПРОФЕСИ-ОНАЛНИ РАЗВОЈ ЗАПОСЛЕ-НИХ У ОБРАЗО-ВАЊУ**							
		20	**950**			Образовање које није дефинисано нивоом							
				168	411	Плате, додаци и накнаде запослених (зараде)	2.800.000,00	0,00	0,00	0,00	2.800.000,00	200.000,00	3.000.000,00
				169	412	Социјални доприноси на терет послодавца	550.000,00	0,00	0,00	0,00	550.000,00	50.000,00	600.000,00
				170	415	Накнаде трошкова за запослене	85.000,00	0,00	0,00	0,00	85.000,00	0,00	85.000,00
				171	421	Стални трошкови	720.000,00	0,00	0,00	0,00	720.000,00	478.000,00	1.198.000,00

							Раздео
							Глава
							Подекономска класификација
							Функционална класификација
178	177	176	175	174	173	172	**Број апропријације**
511	482	426	425	424	423	422	**Економска класификација**
Зграде и грађевински објекти	Порези, обавезне таксе, казне и пенали	Материјал	Текуће поправке и одржавање	Специјализо-ване услуге	Услуге по уговору	Трошкови путовања	**Организациона класификација**
0,00	0,00	350.000,00	100.000,00	50.000,00	4.100.000,00	50.000,00	**План расхода и издатака из средстава буџета града-извор финансирања 01**
0,00	0,00	0,00	0,00	0,00	0,00	0,00	**План расхода и издатака из буџета Републике-извор финансирања 07**
0,00	0,00	0,00	0,00	0,00	0,00	0,00	**План расхода и издатака из средстава донација- извор финансирања 06**
0,00	0,00	0,00	0,00	0,00	0,00	0,00	**План расхода и издатака из средстава донација за поплаве-извор финансирања 08**
0,00	0,00	350.000,00	100.000,00	50.000,00	4.100.000,00	50.000,00	**План расхода и издатака из буџета града за 2014. годину**
240.000,00	65.000,00	1.460.000,00	1.605.000,00	50.000,00	5.315.000,00	860.000,00	**План расхода и издатака индиректних корисника из осталих извора финансирања-извор финансирања 04**
240.000,00	65.000,00	1.810.000,00	1.705.000,00	100.000,00	9.415.000,00	910.000,00	**План расхода и издатака трезора града Чачка за 2014. годину**

Раздео	Глава	Подекономска класификација	Функционална класификација	Број апропријације	Економска класификација	Организациона класификација	План расхода и издатака из средстава буџета града-извор финансирања 01	План расхода и издатака из буџета Републике-извор финансирања 07	План расхода и издатака из средстава донација- извор финансирања 06	План расхода и издатака из средстава донација за поплаве-извор финансирања 08	План расхода и издатака из буџета града за 2014. годину	План расхода и издатака индиректних корисника из осталих извора финансирања-извор финансирања 04	План расхода и издатака трезора града Чачка за 2014. годину
				179	512	Машине и опрема	0,00	0,00	0,00	0,00	0,00	950.000,00	950.000,00
				180	515	Нематерија-лна имовина	0,00	0,00	0,00	0,00	0,00	100.000,00	100.000,00
						Укупно глава 11.04. Средства за Регионални центар за професионал ни развој запослених у образовању	**8.805.000,00**	**0,00**	**0,00**	**0,00**	**8.805.000,00**	**11.373.000,00**	**20.178.000,00**
						Извори финансирања за функцију 950. Образовање које није дефинисано нивоом							
						01 Приходи из буџета	8.805.000,00	0,00	0,00	0,00	8.805.000,00	0,00	8.805.000,00
						04 Сопствени приходи буџетских корисника	0,00	0,00	0,00	0,00	0,00	11.373.000,00	11.373.000,00

Раздео	Глава	Подекономска класификација	Функционална класификација	Број апропријације	Економска класификација	Организациона класификација	План расхода и издатака из средстава буџета града-извор финансирања 01	План расхода и издатака из буџета Републике-извор финансирања 07	План расхода и издатака из средстава донација- извор финансирања 06	План расхода и издатака из средстава донација за поплаве-извор финансирања 08	План расхода и издатака из буџета града за 2014. годину	План расхода и издатака индиректних корисника из осталих извора финансирања-извор финансирања 04	План расхода и издатака трезора града Чачка за 2014. годину
						Укупно за функцију 950	***8.805.000,00***	***0,00***	***0,00***	***0,00***	***8.805.000,00***	***11.373.000,00***	***20.178.000,00***
11	**05**					**РЕГИОНАЛНИ ЦЕНТАР ЗА ТАЛЕНТЕ**							
		21	**980**			Образовање некласифико-вано на другом месту							
				181	463	Трансфери осталим нивоима власти-Текући трансфери	2.365.000,00	0,00	0,00	0,00	2.365.000,00	0,00	2.365.000,00
				181/1	463	Трансфери осталим нивоима власти-Капитални трансфери	25.000,00	0,00	0,00	0,00	25.000,00	0,00	25.000,00
						Укупно глава 11.05. Регионални центар за таленте	**2.390.000,00**	**0,00**	**0,00**	**0,00**	**2.390.000,00**	**0,00**	**2.390.000,00**
						Извори финансирања за функцију 980. Образовање које није дефинисано нивоом							

Раздео			11			
Глава			06			
Подекономска класификација		22				
Функционална класификација		980				
Број апропријације						183
Економска класификација						472
Организациона класификација	01 Приходи из буџета	*Укупно за функцију 980*	СПЕЦИЈАЛ ИЗОВАНЕ ШКОЛЕ	Образовање некласификовано на другом месту-специјализоване школе	Услуге по уговору-Специјализоване школе	Накнаде за социјалну заштиту из буџета-социјална давања, рефундација трошкова превоза за децу са посебним потребама
План расхода и издатака из средстава буџета града-извор финансирања 01	2.390.000,00	***2.390.000,00***			2.600.000,00	220.000,00
План расхода и издатака из буџета Републике-извор финансирања 07	0,00	***0,00***			0,00	0,00
План расхода и издатака из средстава донација- извор финансирања 06	0,00	***0,00***			0,00	0,00
План расхода и издатака из средстава донација за поплаве-извор финансирања 08	0,00	***0,00***			0,00	0,00
План расхода и издатака из буџета града за 2014. годину	2.390.000,00	***2.390.000,00***			2.600.000,00	220.000,00
План расхода и издатака индиректних корисника из осталих извора финансирања-извор финансирања 04	0,00	***0,00***			0,00	0,00
План расхода и издатака трезора града Чачка за 2014. годину	2.390.000,00	***2.390.000,00***			2.600.000,00	220.000,00

Раздео	Глава	Подекономска класификација	Функционална класификација	Број апропријације	Економска класификација	Организациона класификација	План расхода и издатака из средстава буџета града-извор финансирања 01	План расхода и издатака из буџета Републике-извор финансирања 07	План расхода и издатака из средстава донација- извор финансирања 06	План расхода и издатака из средстава донација за поплаве-извор финансирања 08	План расхода и издатака из буџета града за 2014. годину	План расхода и издатака индиректних корисника из осталих извора финансирања-извор финансирања 04	План расхода и издатака трезора града Чачка за 2014. годину
						Укупно глава 11.06. Специјализо ване школе	**2.820.000,00**	**0,00**	**0,00**	**0,00**	**2.820.000,00**	**0,00**	**2.820.000,00**
						Извори финансирања за функцију 980. Образовање некласификов ано на другом месту							
						01 Приходи из буџета	2.820.000,00	0,00	0,00	0,00	2.820.000,00	0,00	2.820.000,00
						Укупно за функцију 980	***2.820.000,00***	***0,00***	***0,00***	***0,00***	***2.820.000,00***	***0,00***	***2.820.000,00***
11	**07**					**СРЕДЊЕ ОБРАЗО-ВАЊЕ**							
		23	**920**			Средње образовање							

Раздео	Глава	Подекономска класификација	Функционална класификација	Број апропријације	Економска класификација	Организациона класификација	План расхода и издатака из средстава буџета града-извор финансирања 01	План расхода и издатака из буџета Републике-извор финансирања 07	План расхода и издатака из средстава донација- извор финансирања 06	План расхода и издатака из средстава донација за поплаве-извор финансирања 08	План расхода и издатака из буџета града за 2014. годину	План расхода и издатака индиректних корисника из осталих извора финансирања-извор финансирања 04	План расхода и издатака трезора града Чачка за 2014. годину
				184	463	Трансфери осталим нивоима власти-Текући трансфери средњим школама	80.972.157,00	0,00	0,00	0,00	80.972.157,00	0,00	80.972.157,00
				185	463	Трансфери осталим нивоима власти-Капитални трансфери средњим школама	1.834.244,00	0,00	0,00	0,00	1.834.244,00	0,00	1.834.244,00
						Укупно глава 11.07. Средње образовање	**82.806.401,00**	**0,00**	**0,00**	**0,00**	**82.806.401,00**	**0,00**	**82.806.401,00**
						Извори финансирања за функцију 920. Средње образовање							
						01 Приходи из буџета	82.806.401,00	0,00	0,00	0,00	82.806.401,00	0,00	82.806.401,00
						Укупно за функцију 920	***82.806.401,00***	***0,00***	***0,00***	***0,00***	***82.806.401,00***	***0,00***	***82.806.401,00***

Раздео	11			
Глава	08			
Подекономска класификација		24		
Функционална класификација		090		
Број апропријације			186	
Економска класификација			472	
Организациона класификација	РАСХОДИ ЗА СОЦИЈАЛНУ ЗАШТИТУ НЕКЛАСИФИКОВАНУ НА ДРУГОМ МЕСТУ-НАГРАДНА ЕКСКУРЗИЈА	Социјална заштита неклассификована на другом месту	Накнаде за социјалну заштиту из буџета-Наградна екскурзија за вуковце средњих школа ***Распоред и коришћење средстава ове апропријације вршиће се по пособном акту***	**Укупно глава 11.08. Расходи за социјалну заштиту неклассифико вану на другом месту-наградна екскурзија**
План расхода и издатака из средстава буџета града-извор финансирања 01			1.450.000,00	**1.450.000,00**
План расхода и издатака из буџета Републике-извор финансирања 07			0,00	**0,00**
План расхода и издатака из средстава донација- извор финансирања 06			0,00	**0,00**
План расхода и издатака из средстава донација за поплаве-извор финансирања 08			0,00	**0,00**
План расхода и издатака из буџета града за 2014. годину			1.450.000,00	**1.450.000,00**
План расхода и издатака индиректних корисника из осталих извора финансирања-извор финансирања 04			0,00	**0,00**
План расхода и издатака трезора града Чачка за 2014. годину			1.450.000,00	**1.450.000,00**

			11				**Раздео**
			09				**Глава**
		25					**Подекономска класификација**
		820					**Функционална класификација**
188	187						**Број апропријације**
412	411						**Економска класификација**
Социјални доприноси на терет послодавца	Плате, додаци и накнаде запослених (зараде)	Услуге културе	**КУЛТУРА**	***Укупно за функцију 090***	01 Приходи из буџета	Извори финансирања за функцију 090. Социјална заштита некласификована на другом месту	**Организациона класификација**
14.822.700,00	82.728.000,00			***1.450.000,00***	1.450.000,00		**План расхода и издатака из средстава буџета града-извор финансирања 01**
0,00	0,00			***0,00***	0,00		**План расхода и издатака из буџета Републике-извор финансирања 07**
0,00	0,00			***0,00***	0,00		**План расхода и издатака из средстава донација- извор финансирања 06**
0,00	0,00			***0,00***	0,00		**План расхода и издатака из средстава донација за поплаве-извор финансирања 08**
14.822.700,00	82.728.000,00			***1.450.000,00***	1.450.000,00		**План расхода и издатака из буџета града за 2014. годину**
277.000,00	1.494.000,00			***0,00***	0,00		**План расхода и издатака индиректних корисника из осталих извора финансирања-извор финансирања 04**
15.099.700,00	84.222.000,00			**1.450.000,00**	1.450.000,00		**План расхода и издатака трезора града Чачка за 2014. годину**

							Раздео
							Глава
							Подекономска класификација
							Функционална класификација
195	194	193	192	191	190	189	**Број апропријације**
423	422	421	416	415	414	413	**Економска класификација**
Услуге по уговору	Трошкови путовања	Стални трошкови	Награде запосленима и остали посебни расходи-јубиларне награде	Накнаде трошкова за запослене	Социјална давања запосленима	Накнаде у натури	**Организациона класификација**
9.516.000,00	654.000,00	14.980.000,00	305.000,00	1.658.000,00	2.640.000,00	712.000,00	**План расхода и издатака из средстава буџета града-извор финансирања 01**
2.933.000,00	338.000,00	0,00	0,00	0,00	0,00	0,00	**План расхода и издатака из буџета Републике-извор финансирања 07**
0,00	0,00	0,00	0,00	0,00	0,00	0,00	**План расхода и издатака из средстава донација- извор финансирања 06**
0,00	0,00	0,00	0,00	0,00	0,00	0,00	**План расхода и издатака из средстава донација за поплаве-извор финансирања 08**
12.449.000,00	992.000,00	14.980.000,00	305.000,00	1.658.000,00	2.640.000,00	712.000,00	**План расхода и издатака из буџета града за 2014. годину**
4.124.000,00	620.000,00	2.123.000,00	1.205.000,00	90.000,00	1.235.000,00	180.000,00	**План расхода и издатака индиректних корисника из осталих извора финансирања-извор финансирања 04**
16.573.000,00	1.612.000,00	17.103.000,00	1.510.000,00	1.748.000,00	3.875.000,00	892.000,00	**План расхода и издатака трезора града Чачка за 2014. годину**

Раздео	Глава	Подекономска класификација	Функционална класификација	Број апропријације	Економска класификација	Организациона класификација	План расхода и издатака из средстава буџета града-извор финансирања 01	План расхода и издатака из буџета Републике-извор финансирања 07	План расхода и издатака из средстава донација- извор финансирања 06	План расхода и издатака из средстава донација за поплаве-извор финансирања 08	План расхода и издатака из буџета града за 2014. годину	План расхода и издатака индиректних корисника из осталих извора финансирања-извор финансирања 04	План расхода и издатака трезора града Чачка за 2014. годину
				196	423	Услуге по уговору - Организација концерта за дочек Нове године на градском тргу	500.000,00	0,00	0,00	0,00	500.000,00	0,00	500.000,00
				197	424	Специјализов ане услуге-Организација концерата за дочек Нове године на градском тргу	2.000.000,00	0,00	0,00	0,00	2.000.000,00	0,00	2.000.000,00
				198	424	Специјализов ане услуге	3.650.000,00	936.250,00	0,00	0,00	4.586.250,00	8.905.000,00	13.491.250,00
				199	425	Текуће поправке и одржавање	3.408.000,00	70.000,00	0,00	0,00	3.478.000,00	2.030.000,00	5.508.000,00
				200	426	Материјал	3.175.000,00	202.000,00	0,00	0,00	3.377.000,00	1.978.500,00	5.355.500,00
				201	465	Остале дотације и трансфери	510.000,00	0,00	0,00	0,00	510.000,00	0,00	510.000,00

Раздео	Глава	Подекономска класификација	Функционална класификација	Број апропријације	Економска класификација	Организациона класификација	План расхода и издатака из средстава буџета града-извор финансирања 01	План расхода и издатака из буџета Републике-извор финансирања 07	План расхода и издатака из средстава донација- извор финансирања 06	План расхода и издатака из средстава донација за поплаве-извор финансирања 08	План расхода и издатака из буџета града за 2014. годину	План расхода и издатака индиректних корисника из осталих извора финансирања-извор финансирања 04	План расхода и издатака трезора града Чачка за 2014. годину
				202	481	Дотације невладиним организацијама	3.000.000,00	0,00	0,00	0,00	3.000.000,00	0,00	3.000.000,00
				203	481	Дотације невладиним организацијама-доприноси за лица која имају статус слободног уметника	500.000,00	0,00	0,00	0,00	500.000,00	0,00	500.000,00
				204	482	Порези, обавезне таксе, казне и пенали	200.000,00	0,00	0,00	0,00	200.000,00	146.000,00	346.000,00
				205	483	Новчане казне и пенали по решењу судова	10.000,00	0,00	0,00	0,00	10.000,00	0,00	10.000,00
				206	511	Зграде и грађевински објекти	600.000,00	0,00	0,00	0,00	600.000,00	0,00	600.000,00
				207	512	Машине и опрема	640.000,00	1.379.600,00	0,00	0,00	2.019.600,00	1.096.000,00	3.115.600,00

Раздео						
Глава						
Подекономска класификација						
Функционална класификација						
Број апропријације	208					
Економска класификација	515					
Организациона класификација	Нематеријална имовина	**Укупно глава 11.09. Култура**	Извори финансирања за функцију 820. Услуге културе	01 Приходи из буџета	04 Сопствени приходи буџетских корисника	07 Донације од осталих нивоа власти - средства од Министарства културе и информисања
План расхода и издатака из средстава буџета града-извор финансирања 01	1.500.000,00	**147.708.700,00**		147.708.700,00	0,00	0,00
План расхода и издатака из буџета Републике-извор финансирања 07	0,00	**5.858.850,00**		0,00	0,00	5.858.850,00
План расхода и издатака из средстава донација- извор финансирања 06	0,00	**0,00**		0,00	0,00	0,00
План расхода и издатака из средстава донација за поплаве-извор финансирања 08	0,00	**0,00**		0,00	0,00	0,00
План расхода и издатака из буџета града за 2014. годину	1.500.000,00	**153.567.550,00**		147.708.700,00	0,00	5.858.850,00
План расхода и издатака индиректних корисника из осталих извора финансирања-извор финансирања 04	474.500,00	**25.978.000,00**		0,00	25.978.000,00	0,00
План расхода и издатака трезора града Чачка за 2014. годину	1.974.500,00	**179.545.550,00**		147.708.700,00	25.978.000,00	5.858.850,00

				11		**Раздео**
				10		**Глава**
			26			**Подекономска класификација**
			810			**Функционална класификација**
211	210	209				**Број апропријације**
413	412	411				**Економска класификација**
Накнаде у натури	Социјални доприноси на терет послодавца	Плате, додаци и накнаде запослених (зараде)	Рекреација и спорт	**ФИЗИЧКА КУЛТУРА**	***Укупно за функцију 820***	**Организациона класификација**
3.000,00	1.458.000,00	7.830.000,00			***147.708.700,00***	**План расхода и издатака из средстава буџета града-извор финансирања 01**
0,00	0,00	0,00			***5.858.850,00***	**План расхода и издатака из буџета Републике-извор финансирања 07**
0,00	0,00	0,00			***0,00***	**План расхода и издатака из средстава донација- извор финансирања 06**
0,00	0,00	0,00			***0,00***	**План расхода и издатака из средстава донација за поплаве-извор финансирања 08**
3.000,00	1.458.000,00	7.830.000,00			***153.567.550,00***	**План расхода и издатака из буџета града за 2014. годину**
50.000,00	996.400,00	5.447.600,00			***25.978.000,00***	**План расхода и издатака индиректних корисника из осталих извора финансирања-извор финансирања 04**
53.000,00	2.454.400,00	13.277.600,00			***179.545.550,00***	**План расхода и издатака трезора града Чачка за 2014. годину**

							Раздео
							Глава
							Подекономска класификација
							Функционална класификација
218	217	216	215	214	213	212	**Број апропријације**
424	423	422	421	416	415	414	**Економска класификација**
Специјализоване услуге	Услуге по уговору	Трошкови путовања	Стални трошкови	Награде запосленима и остали посебни расходи-јубиларне награде	Накнаде трошкова за запослене	Социјална давања запосленима	**Организациона класификација**
2.645.000,00	2.105.000,00	80.000,00	12.032.000,00	0,00	450.000,00	0,00	**План расхода и издатака из средстава буџета града-извор финансирања 01**
0,00	0,00	0,00	0,00	0,00	0,00	0,00	**План расхода и издатака из буџета Републике-извор финансирања 07**
0,00	0,00	0,00	0,00	0,00	0,00	0,00	**План расхода и издатака из средстава донација- извор финансирања 06**
0,00	0,00	0,00	0,00	0,00	0,00	0,00	**План расхода и издатака из средстава донација за поплаве-извор финансирања 08**
2.645.000,00	2.105.000,00	80.000,00	12.032.000,00	0,00	450.000,00	0,00	**План расхода и издатака из буџета града за 2014. годину**
550.000,00	730.000,00	10.000,00	570.000,00	15.000,00	70.000,00	210.000,00	**План расхода и издатака индиректних корисника из осталих извора финансирања-извор финансирања 04**
3.195.000,00	2.835.000,00	90.000,00	12.602.000,00	15.000,00	520.000,00	210.000,00	**План расхода и издатака трезора града Чачка за 2014. годину**

Раздео	Глава	Подекономска класификација	Функционална класификација	Број апропријације	Економска класификација	Организациона класификација	План расхода и издатака из средстава буџета града-извор финансирања 01	План расхода и издатака из буџета Републике-извор финансирања 07	План расхода и издатака из средстава донација- извор финансирања 06	План расхода и издатака из средстава донација за поплаве-извор финансирања 08	План расхода и издатака из буџета града за 2014. годину	План расхода и издатака индиректних корисника из осталих извора финансирања-извор финансирања 04	План расхода и издатака трезора града Чачка за 2014. годину
				219	425	Текуће поправке и одржавање	1.039.000,00	0,00	0,00	0,00	1.039.000,00	591.000,00	1.630.000,00
				220	426	Материјал	1.690.000,00	0,00	0,00	0,00	1.690.000,00	1.000.000,00	2.690.000,00
				221	465	Остале дотације и трансфери	0,00	0,00	0,00	0,00	0,00	400.000,00	400.000,00
				222	481	Дотације невладиним организацијама-спортски клубови ***Распоред и коришћење средстава ове апропријације вршиће се по посебном акту***	44.500.000,00	0,00	0,00	0,00	44.500.000,00	0,00	44.500.000,00
				223	482	Порези, обавезне таксе, казне и пенали	0,00	0,00	0,00	0,00	0,00	340.000,00	340.000,00
				224	483	Новчане казне и пенали по решењу судова	0,00	0,00	0,00	0,00	0,00	200.000,00	200.000,00

							Раздео
							Глава
							Подекономска класификација
							Функционална класификација
				227	226	225	**Број апропријације**
				513	512	511	**Економска класификација**
04 Сопствени приходи буџетских корисника	01 Приходи из буџета	Извори финансирања за функцију 810. Рекреација и спорт	**Укупно глава 11.10. Физичка култура**	Остале некретнине и опрема	Машине и опрема	Зграде и грађевински објекти	**Организациона класификација**
0,00	79.300.000,00		**79.300.000,00**	0,00	1.768.000,00	3.700.000,00	**План расхода и издатака из средстава буџета града-извор финансирања 01**
0,00	0,00		**0,00**	0,00	0,00	0,00	**План расхода и издатака из буџета Републике-извор финансирања 07**
0,00	0,00		**0,00**	0,00	0,00	0,00	**План расхода и издатака из средстава донација- извор финансирања 06**
0,00	0,00		**0,00**	0,00	0,00	0,00	**План расхода и издатака из средстава донација за поплаве-извор финансирања 08**
0,00	79.300.000,00		**79.300.000,00**	0,00	1.768.000,00	3.700.000,00	**План расхода и издатака из буџета града за 2014. годину**
12.500.000,00	0,00		**12.500.000,00**	200.000,00	320.000,00	800.000,00	**План расхода и издатака индиректних корисника из осталих извора финансирања-извор финансирања 04**
12.500.000,00	79.300.000,00		**91.800.000,00**	200.000,00	2.088.000,00	4.500.000,00	**План расхода и издатака трезора града Чачка за 2014. годину**

			11		**Раздео**
			11		**Глава**
		27			**Подекономска класификација**
		090			**Функционална класификација**
228/1	228				**Број апропријације**
481	472				**Економска класификација**
Дотације невладиним организацима-Награде спортским организацијама	Накнаде за социјалну заштиту из буџета-Награде за спортске резултате ***Распоред и коришћење средстава овог апропријације врши се по правилнику о спорту***	Социјална заштита некласификована на другом месту	**РАСХОДИ ЗА СОЦИЈАЛНУ ЗАШТИТУ НЕКЛАСИФИКОВАНУ НА ДРУГОМ МЕСТУ-СПОРТ**	***Укупно за функцију 810***	**Организациона класификација**
5.445.000,00	1.000.000,00			***79.300.000,00***	**План расхода и издатака из средстава буџета града-извор финансирања 01**
0,00	0,00			***0,00***	**План расхода и издатака из буџета Републике-извор финансирања 07**
0,00	0,00			***0,00***	**План расхода и издатака из средстава донација- извор финансирања 06**
0,00	0,00			***0,00***	**План расхода и издатака из средстава донација за поплаве-извор финансирања 08**
5.445.000,00	1.000.000,00			***79.300.000,00***	**План расхода и издатака из буџета града за 2014. годину**
0,00	0,00			***12.500.000,00***	**План расхода и издатака индиректних корисника из осталих извора финансирања-извор финансирања 04**
5.445.000,00	1.000.000,00			**91.800.000,00**	**План расхода и издатака трезора града Чачка за 2014. годину**

Раздео	Глава	Подекономска класификација	Функционална класификација	Број апропријације	Економска класификација	Организациона класификација	План расхода и издатака из средстава буџета града-извор финансирања 01	План расхода и издатака из буџета Републике-извор финансирања 07	План расхода и издатака из средстава донација- извор финансирања 06	План расхода и издатака из средстава донација за поплаве-извор финансирања 08	План расхода и издатака из буџета града за 2014. годину	План расхода и издатака индиректних корисника из осталих извора финансирања-извор финансирања 04	План расхода и издатака трезора града Чачка за 2014. годину
						Укупно глава 11.11. Расходи за социјалну заштиту некласификовану на другом месту-спорт	**6.445.000,00**	**0,00**	**0,00**	**0,00**	**6.445.000,00**	**0,00**	**6.445.000,00**
						Извори финансирања за функцију 090. Социјална заштита некласификована на другом месту							
						01 Приходи из буџета	6.445.000,00	0,00	0,00	0,00	6.445.000,00	0,00	6.445.000,00
						Укупно за функцију 090	***6.445.000,00***	***0,00***	***0,00***	***0,00***	***6.445.000,00***	***0,00***	**6.445.000,00**
11	**12**					**ДРУШТВЕНА БРИГА О ДЕЦИ**							
		28	**911**			Предшколско образовање							

						Раздео
						Глава
						Подекономска класификација
						Функционална класификација
234	233	232	231	230	229	**Број апропријације**
416	415	414	413	412	411	**Економска класификација**
Награде запосленима и остали посебни расходи-јубиларне награде	Накнаде трошкова за запослене	Социјална давања запосленима	Накнаде у натури	Социјални доприноси на терет послодавца	Плате, додаци и накнаде запослених (зараде)	**Организациона класификација**
1.600.000,00	6.106.000,00	0,00	1.925.000,00	38.623.000,00	215.100.000,00	**План расхода и издатака из средстава буџета града-извор финансирања 01**
0,00	0,00	0,00	0,00	0,00	0,00	**План расхода и издатака из буџета Републике-извор финансирања 07**
0,00	0,00	0,00	0,00	0,00	0,00	**План расхода и издатака из средстава донација- извор финансирања 06**
0,00	0,00	0,00	0,00	0,00	0,00	**План расхода и издатака из средстава донација за поплаве-извор финансирања 08**
1.600.000,00	6.106.000,00	0,00	1.925.000,00	38.623.000,00	215.100.000,00	**План расхода и издатака из буџета града за 2014. годину**
0,00	2.660.000,00	18.022.000,00	0,00	19.519.000,00	106.013.000,00	**План расхода и издатака индиректних корисника из осталих извора финансирања-извор финансирања 04**
1.600.000,00	8.766.000,00	18.022.000,00	1.925.000,00	58.142.000,00	321.113.000,00	**План расхода и издатака трезора града Чачка за 2014. годину**

Раздео	Глава	Подекономска класификација	Функционална класификација	Број апропријације	Економска класификација	Организациона класификација	План расхода и издатака из средстава буџета града-извор финансирања 01	План расхода и издатака из буџета Републике-извор финансирања 07	План расхода и издатака из средстава донација- извор финансирања 06	План расхода и издатака из средстава донација за поплаве-извор финансирања 08	План расхода и издатака из буџета града за 2014. годину	План расхода и издатака индиректних корисника из осталих извора финансирања-извор финансирања 04	План расхода и издатака трезора града Чачка за 2014. годину
				235	421	Стални трошкови	49.066.000,00	0,00	0,00	0,00	49.066.000,00	4.893.000,00	53.959.000,00
				236	422	Трошкови путовања	500.000,00	0,00	0,00	0,00	500.000,00	4.009.000,00	4.509.000,00
				237	422	Трошкови путовања-Средства за финансирање одласка деце на летовање у Улцињ (дневнице за васпитаче и остало ангажовано особље)	0,00	0,00	0,00	0,00	0,00	6.635.000,00	6.635.000,00
				238	423	Услуге по уговору	3.000.000,00	0,00	0,00	0,00	3.000.000,00	4.263.000,00	7.263.000,00
				239	423	Услуге по уговору-Накнада за рад особљу за рад у Улцињу које није запослено у установи	3.800.000,00	0,00	0,00	0,00	3.800.000,00	5.040.000,00	8.840.000,00

Раздео	Глава	Подекономска класификација	Функционална класификација	Број апропријације	Економска класификација	Организациона класификација	План расхода и издатака из средстава буџета града-извор финансирања 01	План расхода и издатака из буџета Републике-извор финансирања 07	План расхода и издатака из средстава донација- извор финансирања 06	План расхода и издатака из средстава донација за поплаве-извор финансирања 08	План расхода и издатака из буџета града за 2014. годину	План расхода и издатака индиректних корисника из осталих извора финансирања-извор финансирања 04	План расхода и издатака трезора града Чачка за 2014. годину
				240	423	Услуге по уговору-Средства за финансирање одласка деце на летовање у Улцињ (превоз)	4.000.000,00	0,00	0,00	0,00	4.000.000,00	0,00	4.000.000,00
				241	424	Специјализов ане услуге	3.000.000,00	0,00	0,00	0,00	3.000.000,00	2.825.000,00	5.825.000,00
				242	425	Текуће поправке и одржавање	0,00	0,00	0,00	0,00	0,00	4.100.000,00	4.100.000,00
				243	426	Материјал	30.900.000,00	0,00	0,00	0,00	30.900.000,00	28.550.000,00	59.450.000,00
				244	426	Материјал-Средства за финансирање одласка деце на летовање у Улцињ (храна, пиће и остало)	4.400.000,00	0,00	0,00	0,00	4.400.000,00	0,00	4.400.000,00
				245	465	Остале дотације и трансфери	0,00	0,00	0,00	0,00	0,00	8.500.000,00	8.500.000,00

						Раздео
						Глава
						Подекономска класификација
						Функционална класификација
		248	247	246/1	246	**Број апропријације**
		512	511	483	482	**Економска класификација**
Извори финансирања за функцију 911. Предшколско образовање	**Укупно глава 11.12. Друштвена брига о деци**	Машине и опрема	Зграде и грађевински објекти	Новчане казне и пенали по решењу судова	Порези, обавезне таксе, казне и пенали	**Организациона класификација**
	378.741.000,00	2.900.000,00	11.710.000,00	1.236.000,00	875.000,00	**План расхода и издатака из средстава буџета града-извор финансирања 01**
	0,00	0,00	0,00	0,00	0,00	**План расхода и издатака из буџета Републике-извор финансирања 07**
	0,00	0,00	0,00	0,00	0,00	**План расхода и издатака из средстава донација- извор финансирања 06**
	0,00	0,00	0,00	0,00	0,00	**План расхода и издатака из средстава донација за поплаве-извор финансирања 08**
	378.741.000,00	2.900.000,00	11.710.000,00	1.236.000,00	875.000,00	**План расхода и издатака из буџета града за 2014. годину**
	223.074.000,00	2.420.000,00	5.050.000,00	500.000,00	75.000,00	**План расхода и издатака индиректних корисника из осталих извора финансирања-извор финансирања 04**
	601.815.000,00	5.320.000,00	16.760.000,00	1.736.000,00	950.000,00	**План расхода и издатака трезора града Чачка за 2014. годину**

Раздео				11		
Глава				13		
Подекономска класификација					29	
Функционална класификација					950	
Број апропријације						249
Економска класификација						411
Организациона класификација	01 Приходи из буџета	04 Сопствени приходи буџетских корисника	*Укупно за функцију 911*	**Дневни боравак деце и омладине ометене у развоју**	Образовање које није дефинисано нивоом	Плате, додаци и накнаде запослених (зараде)
План расхода и издатака из средстава буџета града-извор финансирања 01	378.741.000,00	0,00	***378.741.000,00***			19.097.000,00
План расхода и издатака из буџета Републике-извор финансирања 07	0,00	0,00	***0,00***			0,00
План расхода и издатака из средстава донација- извор финансирања 06	0,00	0,00	***0,00***			0,00
План расхода и издатака из средстава донација за поплаве-извор финансирања 08	0,00	0,00	***0,00***			0,00
План расхода и издатака из буџета града за 2014. годину	378.741.000,00	0,00	***378.741.000,00***			19.097.000,00
План расхода и издатака индиректних корисника из осталих извора финансирања-извор финансирања 04	0,00	223.074.000,00	***223.074.000,00***			0,00
План расхода и издатака трезора града Чачка за 2014. годину	378.741.000,00	223.074.000,00	***601.815.000,00***			19.097.000,00

							Раздео
							Глава
							Подекономска класификација
							Функционална класификација
256	255	254	253	252	251	250	**Број апропријације**
424	423	422	421	415	414	412	**Економска класификација**
Специјализоване услуге	Услуге по уговору	Трошкови путовања	Стални трошкови	Накнаде трошкова за запослене	Социјална давања запосленима	Социјални доприноси на терет послодавца	**Организациона класификација**
250.000,00	800.000,00	300.000,00	4.860.000,00	1.200.000,00	2.000.000,00	3.640.000,00	**План расхода и издатака из средстава буџета града-извор финансирања 01**
0,00	0,00	0,00	0,00	0,00	0,00	0,00	**План расхода и издатака из буџета Републике-извор финансирања 07**
0,00	0,00	0,00	0,00	0,00	0,00	0,00	**План расхода и издатака из средстава донација- извор финансирања 06**
0,00	0,00	0,00	0,00	0,00	0,00	0,00	**План расхода и издатака из средстава донација за поплаве-извор финансирања 08**
250.000,00	800.000,00	300.000,00	4.860.000,00	1.200.000,00	2.000.000,00	3.640.000,00	**План расхода и издатака из буџета града за 2014. годину**
0,00	1.000.000,00	0,00	110.000,00	0,00	200.000,00	0,00	**План расхода и издатака индиректних корисника из осталих извора финансирања-извор финансирања 04**
250.000,00	1.800.000,00	300.000,00	4.970.000,00	1.200.000,00	2.200.000,00	3.640.000,00	**План расхода и издатака трезора града Чачка за 2014. годину**

						Раздео
						Глава
						Подекономска класификација
						Функционална класификација
	261	260	259	258	257	**Број апропријације**
	512	482	465	426	425	**Економска класификација**
Укупно глава 11.13. Дневни боравак деце и омладине ометене у развоју	Машине и опрема	Порези, обавезне таксе, казне и пенали	Остале дотације и трансфери	Материјал	Текуће поправке и одржавање	**Организациона класификација**
41.297.000,00	1.500.000,00	250.000,00	450.000,00	6.900.000,00	50.000,00	**План расхода и издатака из средстава буџета града-извор финансирања 01**
0,00	0,00	0,00	0,00	0,00	0,00	**План расхода и издатака из буџета Републике-извор финансирања 07**
0,00	0,00	0,00	0,00	0,00	0,00	**План расхода и издатака из средстава донација- извор финансирања 06**
0,00	0,00	0,00	0,00	0,00	0,00	**План расхода и издатака из средстава донација за поплаве-извор финансирања 08**
41.297.000,00	1.500.000,00	250.000,00	450.000,00	6.900.000,00	50.000,00	**План расхода и издатака из буџета града за 2014. годину**
5.520.000,00	3.100.000,00	10.000,00	0,00	1.080.000,00	20.000,00	**План расхода и издатака индиректних корисника из осталих извора финансирања-извор финансирања 04**
46.817.000,00	4.600.000,00	260.000,00	450.000,00	7.980.000,00	70.000,00	**План расхода и издатака трезора града Чачка за 2014. годину**

Раздео	Глава	Подекономска класификација	Функционална класификација	Број апропријације	Економска класификација	Организациона класификација	План расхода и издатака из средстава буџета града-извор финансирања 01	План расхода и издатака из буџета Републике-извор финансирања 07	План расхода и издатака из средстава донација- извор финансирања 06	План расхода и издатака из средстава донација за поплаве-извор финансирања 08	План расхода и издатака из буџета града за 2014. годину	План расхода и издатака индиректних корисника из осталих извора финансирања-извор финансирања 04	План расхода и издатака трезора града Чачка за 2014. годину
						Извори финансирања за функцију 950. Образовање које није дефинисано нивоом							
						01 Приходи из буџета	41.297.000,00	0,00	0,00	0,00	41.297.000,00	0,00	41.297.000,00
						04 Сопствени приходи буџетских корисника	0,00	0,00	0,00	0,00	0,00	5.520.000,00	5.520.000,00
						Укупно за функцију 950	***41.297.000,00***	***0,00***	***0,00***	***0,00***	***41.297.000,00***	***5.520.000,00***	***46.817.000,00***
11	**14**					**СОЦИЈА-ЛНА ЗАШТИТА**							
		30	**090**			Социјална заштита неквалифико-вана на другом месту							

Раздео					
Глава					
Подекономска класификација					
Функционална класификација					
Број апропријације	262	263			
Економска класификација	463	463			
Организациона класификација	Трансфери осталим нивоима нивоима власти-Текући трансфери Центру за социјални рад	Трансфери осталим нивоима нивоима власти-Капитални трансфери Центру за социјални рад	**Укупно глава 11.14. Социјална заштита**	Извори финансирања за функцију 090. Социјална заштита неквалификованих на другом месту	01 Приходи из буџета
План расхода и издатака из средстава буџета града-извор финансирања 01	88.201.500,00	100.000,00	**88.301.500,00**		88.301.500,00
План расхода и издатака из буџета Републике-извор финансирања 07	0,00	0,00	**0,00**		0,00
План расхода и издатака из средстава донација- извор финансирања 06	0,00	0,00	**0,00**		0,00
План расхода и издатака из средстава донација за поплаве-извор финансирања 08	0,00	0,00	**0,00**		0,00
План расхода и издатака из буџета града за 2014. годину	88.201.500,00	100.000,00	**88.301.500,00**		88.301.500,00
План расхода и издатака индиректних корисника из осталих извора финансирања-извор финансирања 04	0,00	0,00	**0,00**		0,00
План расхода и издатака трезора града Чачка за 2014. годину	88.201.500,00	100.000,00	**88.301.500,00**		88.301.500,00

Раздео	Глава	Подекономска класификација	Функционална класификација	Број апропријације	Економска класификација	Организациона класификација	План расхода и издатака из средстава буџета града-извор финансирања 01	План расхода и издатака из буџета Републике-извор финансирања 07	План расхода и издатака из средстава донација- извор финансирања 06	План расхода и издатака из средстава донација за поплаве-извор финансирања 08	План расхода и издатака из буџета града за 2014. годину	План расхода и издатака индиректних корисника из осталих извора финансирања-извор финансирања 04	План расхода и издатака трезора града Чачка за 2014. годину
						Укупно за функцију 090	***88.301.500,00***	***0,00***	***0,00***	***0,00***	***88.301.500,00***	***0,00***	**88.301.500,00**
11	**15**					**РАСХОДИ ЗА СОЦИЈАЛНУ ЗАШТИТУ НЕКЛАСИФИКОВАНУ НА ДРУГОМ МЕСТУ-БЕСПЛАТАН ПРЕВОЗ**							
		31	**090**			Социјална заштита некласификована на другом месту							
				264	472	Накнаде за социјалну заштиту из буџета-бесплатан превоз лица старијих од 65 година и друге категорије по правилнику	26.000.000,00	0,00	0,00	0,00	26.000.000,00	0,00	26.000.000,00
						Укупно глава 11.15. Расходи за социјалну заштиту некласификовану на другом месту-бесплатан превоз	**26.000.000,00**	**0,00**	**0,00**	**0,00**	**26.000.000,00**	**0,00**	**26.000.000,00**

Раздео	Глава	Подекономска класификација	Функционална класификација	Број апропријације	Економска класификација	Организациона класификација	План расхода и издатака из средстава буџета града-извор финансирања 01	План расхода и издатака из буџета Републике-извор финансирања 07	План расхода и издатака из средстава донација- извор финансирања 06	План расхода и издатака из средстава донација за поплаве-извор финансирања 08	План расхода и издатака из буџета града за 2014. годину	План расхода и издатака индиректних корисника из осталих извора финансирања-извор финансирања 04	План расхода и издатака трезора града Чачка за 2014. годину
						Извори финансирања за функцију 090. Социјална заштита некласификована на другом месту							
						01 Приходи из буџета	26.000.000,00	0,00	0,00	0,00	26.000.000,00	0,00	26.000.000,00
						Укупно за функцију 090	***26.000.000,00***	***0,00***	***0,00***	***0,00***	***26.000.000,00***	***0,00***	***26.000.000,00***
11	**16**					**ПРИМАРНА ЗДРАВСТВЕНА ЗАШТИТА**							
		32	**760**			Здравство некласификовано на другом месту							
				265	463	Трансфери осталим нивоима власти-Текући трансфери Дому здравља Чачак	2.750.000,00	0,00	0,00	0,00	2.750.000,00	0,00	2.750.000,00

Раздео	Глава	Подекономска класификација	Функционална класификација	Број апропријације	Економска класификација	Организациона класификација	План расхода и издатака из средстава буџета града-извор финансирања 01	План расхода и издатака из буџета Републике-извор финансирања 07	План расхода и издатака из средстава донација- извор финансирања 06	План расхода и издатака из средстава донација за поплаве-извор финансирања 08	План расхода и издатака из буџета града за 2014. годину	План расхода и издатака индиректних корисника из осталих извора финансирања-извор финансирања 04	План расхода и издатака трезора града Чачка за 2014. годину
				266	463	Трансфери осталим нивоима власти-Капитални трансфери Дому здравља Чачак	22.250.000,00	0,00	0,00	0,00	22.250.000,00	0,00	22.250.000,00
						Укупно глава 11.16. Здравствена заштита	**25.000.000,00**	**0,00**	**0,00**	**0,00**	**25.000.000,00**	**0,00**	**25.000.000,00**
						Извори финансирања за функцију 760. Здравство некласификовано на другом месту							
						01 Приходи из буџета	25.000.000,00	0,00	0,00	0,00	25.000.000,00	0,00	25.000.000,00
						Укупно за функцију 760	***25.000.000,00***	***0,00***	***0,00***	***0,00***	***25.000.000,00***	***0,00***	***25.000.000,00***

				12		**Раздео**
				01		**Глава**
		33				**Подекономска класификација**
		111				**Функционална класификација**
268	267					**Број апропријације**
412	411					**Економска класификација**
Социјални доприноси на терет послодавца	Плате, додаци и накнаде запослених (зараде)	Извршни и законодавни органи	**РАСХОДИ ГРАДСКЕ УПРАВЕ ЗА ФИНАНСИ-ЈЕ**	**ГРАДСКА УПРАВА ЗА ФИНА-НСИЈЕ**	**УКУПНО РАЗДЕО 11. ГРАДСКА УПРАВА ЗА ДРУШТВЕ-НЕ ДЕЛАТНО-СТИ**	**Организациона класификација**
3.091.986,00	17.013.496,00				**1.147.799.888,00**	**План расхода и издатака из средстава буџета града-извор финансирања 01**
0,00	0,00				**7.553.850,00**	**План расхода и издатака из буџета Републике-извор финансирања 07**
0,00	0,00				**0,00**	**План расхода и издатака из средстава донација- извор финансирања 06**
0,00	0,00				**0,00**	**План расхода и издатака из средстава донација за поплаве-извор финансирања 08**
3.091.986,00	17.013.496,00				**1.155.353.738,00**	**План расхода и издатака из буџета града за 2014. годину**
0,00	0,00				**278.445.000,00**	**План расхода и издатака индиректних корисника из осталих извора финансирања-извор финансирања 04**
3.091.986,00	17.013.496,00				**1.433.798.738,00**	**План расхода и издатака трезора града Чачка за 2014. годину**

						Раздео
						Глава
						Подекономска класификација
						Функционална класификација
274	273	272	271	270	269	**Број апропријације**
423	422	416	415	414	413	**Економска класификација**
Услуге по уговору	Трошкови путовања	Награде запосленима и остали посебни расходи-јубиларне награде	Накнаде трошкова за запослене	Социјална давања запосленима	Накнаде у натури	**Организациона класификација**
1.200.000,00	250.000,00	215.000,00	470.000,00	930.000,00	1.000,00	**План расхода и издатака из средстава буџета града-извор финансирања 01**
0,00	0,00	0,00	0,00	0,00	0,00	**План расхода и издатака из буџета Републике-извор финансирања 07**
0,00	0,00	0,00	0,00	0,00	0,00	**План расхода и издатака из средстава донација- извор финансирања 06**
0,00	0,00	0,00	0,00	0,00	0,00	**План расхода и издатака из средстава донација за поплаве-извор финансирања 08**
1.200.000,00	250.000,00	215.000,00	470.000,00	930.000,00	1.000,00	**План расхода и издатака из буџета града за 2014. годину**
0,00	0,00	0,00	0,00	0,00	0,00	**План расхода и издатака индиректних корисника из осталих извора финансирања-извор финансирања 04**
1.200.000,00	250.000,00	215.000,00	470.000,00	930.000,00	1.000,00	**План расхода и издатака трезора града Чачка за 2014. годину**

Раздео			
Глава			
Подекономска класификација			
Функционална класификација			
Број апропријације	275	276	277
Економска класификација	483	484	485
Организациона класификација	Новчане казне и пенали по решењу судова ***Ова апропријација се користи за финансирање по судским решењима отплате одузетог земљишта после другог светског рата бившим власницима, одштета приликом уједа паса луталица и остало***	Накнаде штете за повреде или штету насталу услед елементарних непогода или других природних узрока	Накнаде штете за повреде или штету нанету од стране државних органа ***Ова апропријација се користи за финансирање одштета приликом уједа паса луталица и остало***
План расхода и издатака из средстава буџета града-извор финансирања 01	15.400.000,00	6.948.875,87	11.000.000,00
План расхода и издатака из буџета Републике-извор финансирања 07	0,00	3.460.000,00	0,00
План расхода и издатака из средстава донација- извор финансирања 06	0,00	0,00	0,00
План расхода и издатака из средстава донација за поплаве-извор финансирања 08	0,00	8.400.000,00	0,00
План расхода и издатака из буџета града за 2014. годину	15.400.000,00	18.808.875,87	11.000.000,00
План расхода и издатака индиректних корисника из осталих извора финансирања-извор финансирања 04	0,00	0,00	0,00
План расхода и издатака трезора града Чачка за 2014. годину	15.400.000,00	18.808.875,87	11.000.000,00

Раздео	Глава	Подекономска класификација	Функционална класификација	Број апропријације	Економска класификација	Организациона класификација	План расхода и издатака из средстава буџета града-извор финансирања 01	План расхода и издатака из буџета Републике-извор финансирања 07	План расхода и издатака из средстава донација- извор финансирања 06	План расхода и издатака из средстава донација за поплаве-извор финансирања 08	План расхода и издатака из буџета града за 2014. годину	План расхода и издатака индиректних корисника из осталих извора финансирања-извор финансирања 04	План расхода и издатака трезора града Чачка за 2014. годину
						Укупно глава 12.01. Расходи градске управе за финансије	**56.520.357,87**	**3.460.000,00**	**0,00**	**8.400.000,00**	**68.380.357,87**	**0,00**	**68.380.357,87**
						Извори финансирања за функцију 111. Извршни и законодавни органи							
						01 Приходи из буџета	56.520.357,87	0,00	0,00	0,00	56.520.357,87	0,00	56.520.357,87
						08 Донације од физичких и правних лица за поплављене	0,00	0,00	0,00	8.400.000,00	8.400.000,00	0,00	8.400.000,00
						13 Пренета неутрошена средства за посебне намене - Наменска средства за санирање последица земљотреса из 2010. године	0,00	360.000,00	0,00	0,00	360.000,00	0,00	360.000,00

		12			**Раздео**
		02			**Глава**
	34				**Подекономска класификација**
	170				**Функционална класификација**
278					**Број апропријације**
421					**Економска класификација**
Стални трошкови-Фонд за развој РС	Трансакције везане за јавни дуг	**ТРАНСА-КЦИЈЕ ВЕЗАНЕ ЗА ЈАВНИ ДУГ**	***Укупно за функцију 111***	13 Пренета неутрошена средства за посебне намене - Наменска средства за санирање последица земљотреса из 2010. године за верске објекте	**Организациона класификација**
600.000,00			***56.520.357,87***	0,00	**План расхода и издатака из средстава буџета града-извор финансирања 01**
0,00			***3.460.000,00***	3.100.000,00	**План расхода и издатака из буџета Републике-извор финансирања 07**
0,00			***0,00***	0,00	**План расхода и издатака из средстава донација- извор финансирања 06**
0,00			***8.400.000,00***	0,00	**План расхода и издатака из средстава донација за поплаве-извор финансирања 08**
600.000,00			***68.380.357,87***	3.100.000,00	**План расхода и издатака из буџета града за 2014. годину**
0,00			***0,00***	0,00	**План расхода и издатака индиректних корисника из осталих извора финансирања-извор финансирања 04**
600.000,00			***68.380.357,87***	3.100.000,00	**План расхода и издатака трезора града Чачка за 2014. годину**

					Раздео
					Глава
					Подекономска класификација
					Функционална класификација
283	282	281	280	279	**Број апропријације**
611	611	444	441	441	**Економска класификација**
Отплата главнице домаћим кредиторима-Фонд за развој РС	Отплата главнице домаћим кредиторима	Прагећи трошкови задуживања	Отплата домаћих камата-Фонд за развој РС	Отплата домаћих камата	**Организациона класификација**
9.200.000,00	79.300.000,00	7.000.000,00	3.650.000,00	8.000.000,00	**План расхода и издатака из средстава буџета града-извор финансирања 01**
0,00	0,00	0,00	0,00	0,00	**План расхода и издатака из буџета Републике-извор финансирања 07**
0,00	0,00	0,00	0,00	0,00	**План расхода и издатака из средстава донација- извор финансирања 06**
0,00	0,00	0,00	0,00	0,00	**План расхода и издатака из средстава донација за поплаве-извор финансирања 08**
9.200.000,00	79.300.000,00	7.000.000,00	3.650.000,00	8.000.000,00	**План расхода и издатака из буџета града за 2014. годину**
0,00	0,00	0,00	0,00	0,00	**План расхода и издатака индиректних корисника из осталих извора финансирања-извор финансирања 04**
9.200.000,00	79.300.000,00	7.000.000,00	3.650.000,00	8.000.000,00	**План расхода и издатака трезора града Чачка за 2014. годину**

Раздео	Глава	Подекономска класификација	Функционална класификација	Број апропријације	Економска класификација	Организациона класификација	План расхода и издатака из средстава буџета града-извор финансирања 01	План расхода и издатака из буџета Републике-извор финансирања 07	План расхода и издатака из средстава донација- извор финансирања 06	План расхода и издатака из средстава донација за поплаве-извор финансирања 08	План расхода и издатака из буџета града за 2014. годину	План расхода и издатака индиректних корисника из осталих извора финансирања-извор финансирања 04	План расхода и издатака трезора града Чачка за 2014. годину
						Укупно глава 12.02. Трансакције везане за јавни дуг	**107.750.000,00**	**0,00**	**0,00**	**0,00**	**107.750.000,00**	**0,00**	**107.750.000,00**
						Извори финансирања за функцију 170. Трансакције везане за јавни дуг							
						01 Приходи из буџета	87.399.000,00	0,00	0,00	0,00	87.399.000,00	0,00	87.399.000,00
						13 Нераспоређен и вишак прихода и примања из ранијих година-Отплата главнице домаћим кредиторима	20.351.000,00	0,00	0,00	0,00	20.351.000,00	0,00	20.351.000,00
						Укупно за функцију 170	***107.750.000,00***	***0,00***	***0,00***	***0,00***	***107.750.000,00***	***0,00***	***107.750.000,00***

Раздео	Глава	Подекономска класификација	Функционална класификација	Број апропријације	Економска класификација	Организациона класификација	План расхода и издатака из средстава буџета града-извор финансирања 01	План расхода и издатака из буџета Републике-извор финансирања 07	План расхода и издатака из средстава донација- извор финансирања 06	План расхода и издатака из средстава донација за поплаве-извор финансирања 08	План расхода и издатака из буџета града за 2014. годину	План расхода и издатака индиректних корисника из осталих извора финансирања-извор финансирања 04	План расхода и издатака трезора града Чачка за 2014. годину
12	**03**					**МЕСНЕ ЗАЈЕДНИЦЕ -РЕДОВНО ПОСЛОВАЊЕ**							
		35	**160**			Опште јавне услуге некласификоване на другом месту							
				284	421	Стални трошкови	2.850.000,00	0,00	0,00	0,00	2.850.000,00	0,00	2.850.000,00
				285	421	Стални трошкови-Одвоз смећа са сеоског подручја	7.200.000,00	0,00	0,00	0,00	7.200.000,00	0,00	7.200.000,00
				286	423	Услуге по уговору	70.000,00	0,00	0,00	0,00	70.000,00	0,00	70.000,00
				287	424	Специјализоване услуге	300.000,00	0,00	0,00	0,00	300.000,00	0,00	300.000,00

						Раздео
						Глава
						Подекономска класификација
						Функционална класификација
293	292	291	290	289	288	**Број апропријације**
481	426	426	426	425	425	**Економска класификација**
Дотације невладиним организацијама	Материјал-материјал за радове на сеоским капелама	Материјал	Материјал-Помоћ у санацији сеоских водовода	Текуће поправке и одржавање-Помоћ у санацији сеоских водовода	Текуће поправке и одржавање	**Организациона класификација**
50.000,00	1.000.000,00	1.040.000,00	1.500.000,00	2.060.000,00	1.500.000,00	**План расхода и издатака из средстава буџета града-извор финансирања 01**
0,00	0,00	0,00	0,00	0,00	0,00	**План расхода и издатака из буџета Републике-извор финансирања 07**
0,00	0,00	0,00	0,00	0,00	0,00	**План расхода и издатака из средстава донација- извор финансирања 06**
0,00	0,00	0,00	0,00	0,00	0,00	**План расхода и издатака из средстава донација за поплаве-извор финансирања 08**
50.000,00	1.000.000,00	1.040.000,00	1.500.000,00	2.060.000,00	1.500.000,00	**План расхода и издатака из буџета града за 2014. годину**
0,00	0,00	0,00	0,00	0,00	0,00	**План расхода и издатака индиректних корисника из осталих извора финансирања-извор финансирања 04**
50.000,00	1.000.000,00	1.040.000,00	1.500.000,00	2.060.000,00	1.500.000,00	**План расхода и издатака трезора града Чачка за 2014. годину**

Раздео	Глава	Подекономска класификација	Функционална класификација	Број апропријације	Економска класификација	Организациона класификација	План расхода и издатака из средстава буџета града-извор финансирања 01	План расхода и издатака из буџета Републике-извор финансирања 07	План расхода и издатака из средстава донација- извор финансирања 06	План расхода и издатака из средстава донација за поплаве-извор финансирања 08	План расхода и издатака из буџета града за 2014. годину	План расхода и издатака индиректних корисника из осталих извора финансирања-извор финансирања 04	План расхода и издатака трезора града Чачка за 2014. годину
				294	482	Порези, обавезне таксе, казне и пенали	50.000,00	0,00	0,00	0,00	50.000,00	0,00	50.000,00
				295	483	Новчане казне и пенали по решењу судова ***Ова апропријација се користи за скидање блокаде са рачуна месних заједница и остало***	1.000.000,00	0,00	0,00	0,00	1.000.000,00	0,00	1.000.000,00
				296	511	Зграде и грађевински објекти-по правилнику о финансирању спорта	100.000,00	0,00	0,00	0,00	100.000,00	0,00	100.000,00
				297	511	Зграде и грађевински објекти-пројекат реконструкције и доградње пута у МЗ Вранићи	0,00	2.000.000,00	0,00	0,00	2.000.000,00	0,00	2.000.000,00
				297/1	511	Зграде и грађевински објекти-израда пројектне документације за инфраструктурне пројекте	400.000,00	0,00	0,00	0,00	400.000,00	0,00	400.000,00

Раздео	Глава	Подекономска класификација	Функционална класификација	Број апропријације	Економска класификација	Организациона класификација	План расхода и издатака из средстава буџета града-извор финансирања 01	План расхода и издатака из буџета Републике-извор финансирања 07	План расхода и издатака из средстава донација- извор финансирања 06	План расхода и издатака из средстава донација за поплаве-извор финансирања 08	План расхода и издатака из буџета града за 2014. годину	План расхода и издатака индиректних корисника из осталих извора финансирања-извор финансирања 04	План расхода и издатака трезора града Чачка за 2014. годину
				298	512	Машине и опрема	250.000,00	0,00	0,00	0,00	250.000,00	0,00	250.000,00
				298/1	512	Машине и опрема-набавка хлоринатора за сеоске водоводе	150.000,00	0,00	0,00	0,00	150.000,00	0,00	150.000,00
						Укупно глава 12.03. Месне заједнице-редовно пословање	**19.520.000,00**	**2.000.000,00**	**0,00**	**0,00**	**21.520.000,00**	**0,00**	**21.520.000,00**
						Извори финансирања за функцију 160. Опште јавне услуге некласификоване на другом месту							
						01 Приходи из буџета	19.520.000,00	0,00	0,00	0,00	19.520.000,00	0,00	19.520.000,00
						13 Пренета неутрошена средства за посебне намене - Наменска средства за пројекат реконструкције и доградње пута у МЗ Вранићи	0,00	2.000.000,00	0,00	0,00	2.000.000,00	0,00	2.000.000,00

Раздео		12				
Глава		04				
Подекономска класификација			36			
Функционална класификација			160			
Број апропријације				299	300	301
Економска класификација				421	422	423
Организациона класификација	*Укупно за функцију 160*	МЕСНЕ ЗАЈЕДНИЦЕ - НАМЕНСКА СРЕДСТВА ИЗ САМОДО-ПРИНОСА	Опште јавне услуге некласификов ане на другом месту	Сталн трошкови-по одлуци о самодоприно-су	Трошкови путовања-по одлуци о самодопри-носу	Услуге по уговору-по одлуци о самодопри-носу
План расхода и издатака из средстава буџета града-извор финансирања 01	***19.520.000,00***			600.000,00	100.000,00	310.000,00
План расхода и издатака из буџета Републике-извор финансирања 07	***2.000.000,00***			0,00	0,00	0,00
План расхода и издатака из средстава донација- извор финансирања 06	***0,00***			0,00	0,00	0,00
План расхода и издатака из средстава донација за поплаве-извор финансирања 08	***0,00***			0,00	0,00	0,00
План расхода и издатака из буџета града за 2014. годину	***21.520.000,00***			600.000,00	100.000,00	310.000,00
План расхода и издатака индиректних корисника из осталих извора финансирања-извор финансирања 04	***0,00***			0,00	0,00	0,00
План расхода и издатака трезора града Чачка за 2014. годину	***21.520.000,00***			600.000,00	100.000,00	310.000,00

						Раздео
						Глава
						Подекономска класификација
						Функционална класификација
307	306	305	304	303	302	**Број апропријације**
511	481	463	426	425	424	**Економска класификација**
Зграде и грађевински објекти-по одлуци о самодопри-носу	Дотације невладиним организација ма-по одлуци о самодопри-носу	Трансфери осталим нивоима власти-по одлуци о самодопри-носу	Материјал-по одлуци о самодопри-носу	Текуће поправке и одржавање-по одлуци о самодопри-носу	Специјализов ане услуге-по одлуци о самодопри-носу	**Организациона класификација**
6.000.000,00	1.500.000,00	100.000,00	2.900.000,00	3.040.000,00	600.000,00	**План расхода и издатака из средстава буџета града-извор финансирања 01**
0,00	0,00	0,00	0,00	0,00	0,00	**План расхода и издатака из буџета Републике-извор финансирања 07**
0,00	0,00	0,00	0,00	0,00	0,00	**План расхода и издатака из средстава донација- извор финансирања 06**
0,00	0,00	0,00	0,00	0,00	0,00	**План расхода и издатака из средстава донација за поплаве-извор финансирања 08**
6.000.000,00	1.500.000,00	100.000,00	2.900.000,00	3.040.000,00	600.000,00	**План расхода и издатака из буџета града за 2014. годину**
0,00	0,00	0,00	0,00	0,00	0,00	**План расхода и издатака индиректних корисника из осталих извора финансирања-извор финансирања 04**
6.000.000,00	1.500.000,00	100.000,00	2.900.000,00	3.040.000,00	600.000,00	**План расхода и издатака трезора града Чачка за 2014. годину**

Раздео	Глава	Подекономска класификација	Функционална класификација	Број апропријације	Економска класификација	Организациона класификација	План расхода и издатака из средстава буџета града-извор финансирања 01	План расхода и издатака из буџета Републике-извор финансирања 07	План расхода и издатака из средстава донација- извор финансирања 06	План расхода и издатака из средстава донација за поплаве-извор финансирања 08	План расхода и издатака из буџета града за 2014. годину	План расхода и издатака индиректних корисника из осталих извора финансирања-извор финансирања 04	План расхода и издатака трезора града Чачка за 2014. годину
				308	512	Машине и опрема-по одлуци о самодопри-носу	550.000,00	0,00	0,00	0,00	550.000,00	0,00	550.000,00
				309	541	Земљиште-по одлуци о самодопри-носу	300.000,00	0,00	0,00	0,00	300.000,00	0,00	300.000,00
						Укупно глава 12.04. Месне заједнице-наменска средства из самодопри-носа	**16.000.000,00**	**0,00**	**0,00**	**0,00**	**16.000.000,00**	**0,00**	**16.000.000,00**
						Извори финансирања за функцију 160. Опште јавне услуге некласификов ане на другом месту							
						01 Приходи из буџета (самодоприно с 2014)	5.456.000,00	0,00	0,00	0,00	5.456.000,00	0,00	5.456.000,00
						13 Пренета неутрошена средства за посебне намене - Наменска средства од самодопри-носа	10.544.000,00	0,00	0,00	0,00	10.544.000,00	0,00	10.544.000,00

Раздео	Глава	Подекономска класификација	Функционална класификација	Број апропријације	Економска класификација	Организациона класификација	План расхода и издатака из средстава буџета града-извор финансирања 01	План расхода и издатака из буџета Републике-извор финансирања 07	План расхода и издатака из средстава донација- извор финансирања 06	План расхода и издатака из средстава донација за поплаве-извор финансирања 08	План расхода и издатака из буџета града за 2014. годину	План расхода и издатака индиректних корисника из осталих извора финансирања-извор финансирања 04	План расхода и издатака трезора града Чачка за 2014. годину
						Укупно за функцију 160	***16.000.000,00***	***0,00***	***0,00***	***0,00***	***16.000.000,00***	***0,00***	***16.000.000,00***
12	**05**					**МЕСНЕ ЗАЈЕДНИЦЕ -УЧЕШЋЕ ГРАЂАНА**							
		37	**160**			Опште јавне услуге некласификоване на другом месту							
				310	411	Плате, додаци и накнаде запослених (зараде)	2.510.000,00	0,00	0,00	0,00	2.510.000,00	0,00	2.510.000,00
				311	412	Социјални доприноси на терет послодавца	675.000,00	0,00	0,00	0,00	675.000,00	0,00	675.000,00
				312	415	Накнаде трошкова за запослене	100.000,00	0,00	0,00	0,00	100.000,00	0,00	100.000,00
				313	421	Стални трошкови	3.100.000,00	0,00	0,00	0,00	3.100.000,00	0,00	3.100.000,00

							Раздео
							Глава
							Подекономска класификација
							Функционална класификација
320	319	318	317	316	315	314	**Број апропријације**
465	463	426	425	424	423	422	**Економска класификација**
Остале дотације и трансфери	Трансфери осталим нивоима власти	Материјал	Текуће поправке и одржавање	Специјализ ане услуге	Услуге по уговору	Трошкови путовања	**Организациона класификација**
200.000,00	200.000,00	4.750.000,00	5.000.000,00	1.370.000,00	1.680.000,00	750.000,00	**План расхода и издатака из средстава буџета града-извор финансирања 01**
0,00	0,00	0,00	0,00	0,00	0,00	0,00	**План расхода и издатака из буџета Републике-извор финансирања 07**
0,00	0,00	0,00	0,00	0,00	0,00	0,00	**План расхода и издатака из средстава донација- извор финансирања 06**
0,00	0,00	0,00	0,00	0,00	0,00	0,00	**План расхода и издатака из средстава донација за поплаве-извор финансирања 08**
200.000,00	200.000,00	4.750.000,00	5.000.000,00	1.370.000,00	1.680.000,00	750.000,00	**План расхода и издатака из буџета града за 2014. годину**
0,00	0,00	0,00	0,00	0,00	0,00	0,00	**План расхода и издатака индиректних корисника из осталих извора финансирања-извор финансирања 04**
200.000,00	200.000,00	4.750.000,00	5.000.000,00	1.370.000,00	1.680.000,00	750.000,00	**План расхода и издатака трезора града Чачка за 2014. годину**

						Раздео
						Глава
						Подекономска класификација
						Функционална класификација
326	325	324	323	322	321	**Број апропријације**
511	511	483	482	481	472	**Економска класификација**
Зграде и грађевински објекти-канализација	Зграде и грађевински објекти-водоснадбевање	***Ова апропријација-чији се користи за скидање блокаде са рачуна месних заједница и остало*** Новчане казне и пенали по решењу судова	Порези, обавезне таксе, казне и пенали	Дотације невладиним организацијама	Накнаде за социјалну заштиту из буџета	**Организациона класификација**
6.500.000,00	11.000.000,00	300.000,00	100.000,00	300.000,00	300.000,00	**План расхода и издатака из средстава буџета града-извор финансирања 01**
0,00	0,00	0,00	0,00	0,00	0,00	**План расхода и издатака из буџета Републике-извор финансирања 07**
0,00	0,00	0,00	0,00	0,00	0,00	**План расхода и издатака из средстава донација- извор финансирања 06**
0,00	0,00	0,00	0,00	0,00	0,00	**План расхода и издатака из средстава донација за поплаве-извор финансирања 08**
6.500.000,00	11.000.000,00	300.000,00	100.000,00	300.000,00	300.000,00	**План расхода и издатака из буџета града за 2014. годину**
0,00	0,00	0,00	0,00	0,00	0,00	**План расхода и издатака индиректних корисника из осталих извора финансирања-извор финансирања 04**
6.500.000,00	11.000.000,00	300.000,00	100.000,00	300.000,00	300.000,00	**План расхода и издатака трезора града Чачка за 2014. годину**

						Раздео
						Глава
						Подекономска класификација
						Функционална класификација
	331	330	329	328	327	**Број апропријације**
	541	512	511	511	511	**Економска класификација**
Укупно глава 12.05. Месне заједнице-учешће грађана	Земљиште	Машине и опрема	Зграде и грађевински објекти-пројектовање и изградња сеоских капела	Зграде и грађевински објекти-домови	Зграде и грађевински објекти-путеви	**Организациона класификација**
47.000.000,00	500.000,00	500.000,00	1.200.000,00	2.000.000,00	3.965.000,00	**План расхода и издатака из средстава буџета града-извор финансирања 01**
0,00	0,00	0,00	0,00	0,00	0,00	**План расхода и издатака из буџета Републике-извор финансирања 07**
0,00	0,00	0,00	0,00	0,00	0,00	**План расхода и издатака из средстава донација- извор финансирања 06**
0,00	0,00	0,00	0,00	0,00	0,00	**План расхода и издатака из средстава донација за поплаве-извор финансирања 08**
47.000.000,00	500.000,00	500.000,00	1.200.000,00	2.000.000,00	3.965.000,00	**План расхода и издатака из буџета града за 2014. годину**
0,00	0,00	0,00	0,00	0,00	0,00	**План расхода и издатака индиректних корисника из осталих извора финансирања-извор финансирања 04**
47.000.000,00	500.000,00	500.000,00	1.200.000,00	2.000.000,00	3.965.000,00	**План расхода и издатака трезора града Чачка за 2014. годину**

Раздео	Глава	Подекономска класификација	Функционална класификација	Број апропријације	Економска класификација	Организациона класификација	План расхода и издатака из средстава буџета града-извор финансирања 01	План расхода и издатака из буџета Републике-извор финансирања 07	План расхода и издатака из средстава донација- извор финансирања 06	План расхода и издатака из средстава донација за поплаве-извор финансирања 08	План расхода и издатака из буџета града за 2014. годину	План расхода и издатака индиректних корисника из осталих извора финансирања-извор финансирања 04	План расхода и издатака трезора града Чачка за 2014. годину
						Извори финансирања за функцију 160. Опште јавне услуге некласификоване на другом месту							
						01 Приходи из буџета-учешће грађана	16.439.000,00	0,00	0,00	0,00	16.439.000,00	0,00	16.439.000,00
						13 Пренета неутрошена средства за посебне намене - наменска средства од уплата грађана за редовну делатност и инвестиције у месним заједницама	30.561.000,00	0,00	0,00	0,00	30.561.000,00	0,00	30.561.000,00
						Укупно за функцију 160	***47.000.000,00***	***0,00***	***0,00***	***0,00***	***47.000.000,00***	***0,00***	***47.000.000,00***
12	**06**					**ДРУШТВЕНЕ И ХУМАНИТАРНЕ ОРГАНИЗАЦИЈЕ**							

Раздео	Глава	Подекономска класификација	Функционална класификација	Број апропријације	Економска класификација	Организациона класификација	План расхода и издатака из средстава буџета града-извор финансирања 01	План расхода и издатака из буџета Републике-извор финансирања 07	План расхода и издатака из средстава донација- извор финансирања 06	План расхода и издатака из средстава донација за поплаве-извор финансирања 08	План расхода и издатака из буџета града за 2014. годину	План расхода и издатака индиректних корисника из осталих извора финансирања-извор финансирања 04	План расхода и издатака трезора града Чачка за 2014. годину
		38	**860**			Рекреација, спорт, култура и вере некласификовано на другом месту							
				332	481	Дотације невладиним организацијама - Друштвене и хуманитарне организације	8.000.000,00	0,00	0,00	0,00	8.000.000,00	0,00	8.000.000,00
				333	481	Дотације невладиним организаци-јама - Донације верским заједницама	3.000.000,00	0,00	0,00	0,00	3.000.000,00	0,00	3.000.000,00
				334	481	Дотације невладиним организацијама -Црвени крст и народна кухиња	17.000.000,00	0,00	0,00	0,00	17.000.000,00	0,00	17.000.000,00
						Укупно глава 12.06. Друштвене и хуманитарне организације	**28.000.000,00**	**0,00**	**0,00**	**0,00**	**28.000.000,00**	**0,00**	**28.000.000,00**

Раздео	Глава	Подекономска класификација	Функционална класификација	Број апропријације	Економска класификација	Организациона класификација	План расхода и издатака из средстава буџета града-извор финансирања 01	План расхода и издатака из буџета Републике-извор финансирања 07	План расхода и издатака из средстава донација- извор финансирања 06	План расхода и издатака из средстава донација за поплаве-извор финансирања 08	План расхода и издатака из буџета града за 2014. годину	План расхода и издатака индиректних корисника из осталих извора финансирања-извор финансирања 04	План расхода и издатака трезора града Чачка за 2014. годину
						Извори финансирања за функцију 860. Рекреација, спорт, култура и вере некласифико-вано на другом месту							
						01 Приходи из буџета	28.000.000,00	0,00	0,00	0,00	28.000.000,00	0,00	28.000.000,00
						Укупно за функцију 860	***28.000.000,00***	***0,00***	***0,00***	***0,00***	***28.000.000,00***	***0,00***	***28.000.000,00***
12	**07**					**ИНФОРМИ-САЊЕ**							
		39	**830**			Услуге емитовања и издаваштва							
				335	423	Услуге по уговору-услуге преноса седница Скупштине града	6.000.000,00	0,00	0,00	0,00	6.000.000,00	0,00	6.000.000,00

Раздео	Глава	Подекономска класификација	Функционална класификација	Број апропријације	Економска класификација	Организациона класификација	План расхода и издатака из средстава буџета града-извор финансирања 01	План расхода и издатака из буџета Републике-извор финансирања 07	План расхода и издатака из средстава донација- извор финансирања 06	План расхода и издатака из средстава донација за поплаве-извор финансирања 08	План расхода и издатака из буџета града за 2014. годину	План расхода и издатака индиректних корисника из осталих извора финансирања-извор финансирања 04	План расхода и издатака трезора града Чачка за 2014. годину
				336	423	Услуге по уговору-услуге информисања јавности	4.000.000,00	0,00	0,00	0,00	4.000.000,00	0,00	4.000.000,00
				337	423	Услуге по уговору-услуге информисања јавности (обавезе из 2013. године)	363.600,00	0,00	0,00	0,00	363.600,00	0,00	363.600,00
						Укупно глава 12.07. Информи-сање	**10.363.600,00**	**0,00**	**0,00**	**0,00**	**10.363.600,00**	**0,00**	**10.363.600,00**
						Извори финансирања за функцију 830. Услуге емитовања и издаваштва							
						01 Приходи из буџета	10.363.600,00	0,00	0,00	0,00	10.363.600,00	0,00	10.363.600,00
						Укупно за функцију 830	***10.363.600,00***	***0,00***	***0,00***	***0,00***	***10.363.600,00***	***0,00***	***10.363.600,00***

				12	**Раздео**
				08	**Глава**
			40		**Подекономска класификација**
			473		**Функционална класификација**
339/1	339	338			**Број апропријације**
413	412	411			**Економска класификација**
Накнаде у натури	Социјални доприноси на терет послодавца	Плате, додаци и накнаде запослених (зараде)	Туризам	**РАСХОДИ ТУРИСТИЧКЕ ОРГАНИЗАЦИЈЕ ЧАЧКА И ФИНАНСИРАЊЕ КУЛТУРНИХ МАНИФЕСТАЦИЈА**	**Организациона класификација**
0,00	1.287.559,00	7.193.067,00			**План расхода и издатака из средстава буџета града-извор финансирања 01**
0,00	0,00	0,00			**План расхода и издатака из буџета Републике-извор финансирања 07**
0,00	0,00	0,00			**План расхода и издатака из средстава донација- извор финансирања 06**
0,00	0,00	0,00			**План расхода и издатака из средстава донација за поплаве-извор финансирања 08**
0,00	1.287.559,00	7.193.067,00			**План расхода и издатака из буџета града за 2014. годину**
30.000,00	1.714.810,00	9.581.690,00			**План расхода и издатака индиректних корисника из осталих извора финансирања-извор финансирања 04**
30.000,00	3.002.369,00	16.774.757,00			**План расхода и издатака трезора града Чачка за 2014. годину**

						Раздео
						Глава
						Подекономска класификација
						Функционална класификација
345	344	343	342	341	340	**Број апропријације**
422	421	421	416	415	414	**Економска класификација**
Трошкови путовања	Стални трошкови - трошкови организовања Манифестације "Купусијада" у Мрчајевцима	Стални трошкови	Награде запосленима и остали посебни расходи-јубиларне награде	Накнаде трошкова за запослене	Социјална давања запосленима	**Организациона класификација**
500.000,00	50.000,00	1.290.000,00	70.000,00	400.000,00	1,00	**План расхода и издатака из средстава буџета града-извор финансирања 01**
0,00	0,00	0,00	0,00	0,00	0,00	**План расхода и издатака из буџета Републике-извор финансирања 07**
0,00	0,00	0,00	0,00	0,00	0,00	**План расхода и издатака из средстава донација- извор финансирања 06**
0,00	0,00	0,00	0,00	0,00	0,00	**План расхода и издатака из средстава донација за поплаве-извор финансирања 08**
500.000,00	50.000,00	1.290.000,00	70.000,00	400.000,00	1,00	**План расхода и издатака из буџета града за 2014. годину**
200.000,00	0,00	700.000,00	0,00	227.000,00	0,00	**План расхода и издатака индиректних корисника из осталих извора финансирања-извор финансирања 04**
700.000,00	50.000,00	1.990.000,00	70.000,00	627.000,00	1,00	**План расхода и издатака трезора града Чачка за 2014. годину**

					Раздео
					Глава
					Подекономска класификација
					Функционална класификација
350	349	348	347	346	**Број апропријације**
424	424	423	423	423	**Економска класификација**
Специјализоване услуге - трошкови организована Манифестације "Купусијада" у Мрчајевцима	Специјализоване услуге	Услуге по уговору- трошкови организована Манифестације "Купусијада" у Мрчајевцима	Услуге по уговору- трошкови организована Манифестације "Сабор фрулаша" у Прислоници	Услуге по уговору	**Организациона класификација**
50.000,00	0,00	2.500.000,00	2.000.000,00	4.000.000,00	**План расхода и издатака из средстава буџета града-извор финансирања 01**
0,00	0,00	0,00	0,00	0,00	**План расхода и издатака из буџета Републике-извор финансирања 07**
0,00	0,00	0,00	0,00	0,00	**План расхода и издатака из средстава донација- извор финансирања 06**
0,00	0,00	0,00	0,00	0,00	**План расхода и издатака из средстава донација за поплаве-извор финансирања 08**
50.000,00	0,00	2.500.000,00	2.000.000,00	4.000.000,00	**План расхода и издатака из буџета града за 2014. годину**
0,00	1.210.000,00	0,00	0,00	2.350.000,00	**План расхода и издатака индиректних корисника из осталих извора финансирања-извор финансирања 04**
50.000,00	1.210.000,00	2.500.000,00	2.000.000,00	6.350.000,00	**План расхода и издатака трезора града Чачка за 2014. годину**

Раздео	Глава	Подекономска класификација	Функционална класификација	Број апропријације	Економска класификација	Организациона класификација	План расхода и издатака из средстава буџета града-извор финансирања 01	План расхода и издатака из буџета Републике-извор финансирања 07	План расхода и издатака из средстава донација- извор финансирања 06	План расхода и издатака из средстава донација за поплаве-извор финансирања 08	План расхода и издатака из буџета града за 2014. годину	План расхода и издатака индиректних корисника из осталих извора финансирања-извор финансирања 04	План расхода и издатака трезора града Чачка за 2014. годину
				351	425	Текуће поправке и одржавање	300.000,00	0,00	0,00	0,00	300.000,00	200.000,00	500.000,00
				352	425	Текуће поправке и одржавање-трошкови организовања Манифестације "Купусијада" у Мрчајевцима	50.000,00	0,00	0,00	0,00	50.000,00	0,00	50.000,00
				353	426	Материјал-трошкови организовања Манифестације "Сабор фрулаша" у Прислоници	100.000,00	0,00	0,00	0,00	100.000,00	0,00	100.000,00
				354	426	Материјал-трошкови организовања Манифестације "Купусијада" у Мрчајевцима	100.000,00	0,00	0,00	0,00	100.000,00	0,00	100.000,00
				355	426	Материјал	540.000,00	0,00	0,00	0,00	540.000,00	650.000,00	1.190.000,00

						Раздео
						Глава
						Подекономска класификација
						Функционална класификација
			358	357	356	**Број апропријације**
			512	483	482	**Економска класификација**
01 Приходи из буџета	Извори финансирања за функцију 473. Туризам	**Укупно глава 12.08. Расходи Туристичке организације Чачка и за туристичке манифестације**	Машине и опрема	Новчане казне и пенали по решењу судова	Порези, обавезне таксе, казне и пенали	**Организациона класификација**
22.543.627,00		**22.543.627,00**	100.000,00	1.913.000,00	100.000,00	**План расхода и издатака из средстава буџета града-извор финансирања 01**
0,00		**0,00**	0,00	0,00	0,00	**План расхода и издатака из буџета Републике-извор финансирања 07**
0,00		**0,00**	0,00	0,00	0,00	**План расхода и издатака из средстава донација- извор финансирања 06**
0,00		**0,00**	0,00	0,00	0,00	**План расхода и издатака из средстава донација за поплаве-извор финансирања 08**
22.543.627,00		**22.543.627,00**	100.000,00	1.913.000,00	100.000,00	**План расхода и издатака из буџета града за 2014. годину**
0,00		**18.755.000,00**	1.591.500,00	50.000,00	250.000,00	**План расхода и издатака индиректних корисника из осталих извора финансирања-извор финансирања 04**
22.543.627,00		**41.298.627,00**	1.691.500,00	1.963.000,00	350.000,00	**План расхода и издатака трезора града Чачка за 2014. годину**

Раздео			12		
Глава			09		
Подекономска класификација			41		
Функционална класификација			620		
Број апропријације					359
Економска класификација					411
Организациона класификација	04 Сопствени приходи буџетских корисника	*Укупно за функцију 473*	ЈАВНО ПРЕДУЗЕЋЕ ЗА ГРАЂЕВИНСКО ЗЕМЉИШТЕ И ПУТЕВЕ "ГРАДАЦ" ЧАЧАК	Развој заједнице	Плате, додаци и накнаде запослених (зараде)
План расхода и издатака из средстава буџета града-извор финансирања 01	0,00	***22.543.627,00***			45.914.000,00
План расхода и издатака из буџета Републике-извор финансирања 07	0,00	***0,00***			0,00
План расхода и издатака из средстава донација- извор финансирања 06	0,00	***0,00***			0,00
План расхода и издатака из средстава донација за поплаве-извор финансирања 08	0,00	***0,00***			0,00
План расхода и издатака из буџета града за 2014. годину	0,00	***22.543.627,00***			45.914.000,00
План расхода и издатака индиректних корисника из осталих извора финансирања-извор финансирања 04	18.755.000,00	***18.755.000,00***			0,00
План расхода и издатака трезора града Чачка за 2014. годину	18.755.000,00	***41.298.627,00***			45.914.000,00

							Раздео
							Глава
							Подекономска класификација
							Функционална класификација
366	365	364	363	362	361	360	**Број апропријације**
423	422	421	416	415	414	412	**Економска класификација**
Услуге по уговору	Трошкови путовања	Стални трошкови	Награде запосленима и остали посебни расходи	Накнаде трошкова за запослене	Социјална давања запосленима	Социјални доприноси на терет послодавца	**Организациона класификација**
6.740.000,00	230.000,00	113.425.394,00	40.000,00	600.000,00	285.000,00	8.218.606,00	**План расхода и издатака из средстава буџета града-извор финансирања 01**
0,00	0,00	0,00	0,00	0,00	0,00	0,00	**План расхода и издатака из буџета Републике-извор финансирања 07**
0,00	0,00	0,00	0,00	0,00	0,00	0,00	**План расхода и издатака из средстава донација- извор финансирања 06**
0,00	0,00	0,00	0,00	0,00	0,00	0,00	**План расхода и издатака из средстава донација за поплаве-извор финансирања 08**
6.740.000,00	230.000,00	113.425.394,00	40.000,00	600.000,00	285.000,00	8.218.606,00	**План расхода и издатака из буџета града за 2014. годину**
0,00	0,00	0,00	0,00	0,00	0,00	0,00	**План расхода и издатака индиректних корисника из осталих извора финансирања-извор финансирања 04**
6.740.000,00	230.000,00	113.425.394,00	40.000,00	600.000,00	285.000,00	8.218.606,00	**План расхода и издатака трезора града Чачка за 2014. годину**

						Раздео
						Глава
						Подекономска класификација
						Функционална класификација
372	371	370	369	368	367	**Број апропријације**
483	482	465	426	425	424	**Економска класификација**
Новчане казне и пенали по решењу судова	Порези, обавезне таксе, казне и пенали	Остале дотације и трансфери	Материјал	Текуће поправке и одржавање	Специјализо-ване услуге	**Организациона класификација**
4.627.400,00	5.920.000,00	420.000,00	4.377.000,00	170.020.000,00	26.070.000,00	**План расхода и издатака из средстава буџета града-извор финансирања 01**
0,00	0,00	0,00	0,00	0,00	750.000,00	**План расхода и издатака из буџета Републике-извор финансирања 07**
0,00	0,00	0,00	0,00	0,00	0,00	**План расхода и издатака из средстава донација- извор финансирања 06**
0,00	0,00	0,00	0,00	0,00	0,00	**План расхода и издатака из средстава донација за поплаве-извор финансирања 08**
4.627.400,00	5.920.000,00	420.000,00	4.377.000,00	170.020.000,00	26.820.000,00	**План расхода и издатака из буџета града за 2014. годину**
0,00	0,00	0,00	0,00	0,00	0,00	**План расхода и издатака индиректних корисника из осталих извора финансирања-извор финансирања 04**
4.627.400,00	5.920.000,00	420.000,00	4.377.000,00	170.020.000,00	26.820.000,00	**План расхода и издатака трезора града Чачка за 2014. годину**

Раздео						
Глава						
Подекономска класификација						
Функционална класификација						
Број апропријације	373	374	375	376		
Економска класификација	511	512	515	541		
Организациона класификација	Зграде и грађевински објекти	Машине и опрема	Нематеријална имовина	Земљиште	**Укупно глава 12.09. ЈП за грађевинско земљиште и путеве "Градац" Чачак**	Извори финансирања за функцију 620. Развој заједнице
План расхода и издатака из средстава буџета града-извор финансирања 01	4.000.000,00	2.930.000,00	3.242.600,00	41.810.000,00	**438.870.000,00**	
План расхода и издатака из буџета Републике-извор финансирања 07	0,00	0,00	0,00	0,00	**750.000,00**	
План расхода и издатака из средстава донација- извор финансирања 06	0,00	0,00	0,00	0,00	**0,00**	
План расхода и издатака из средстава донација за поплаве-извор финансирања 08	0,00	0,00	0,00	0,00	**0,00**	
План расхода и издатака из буџета града за 2014. годину	4.000.000,00	2.930.000,00	3.242.600,00	41.810.000,00	**439.620.000,00**	
План расхода и издатака индиректних корисника из осталих извора финансирања-извор финансирања 04	0,00	0,00	0,00	0,00	**0,00**	
План расхода и издатака трезора града Чачка за 2014. годину	4.000.000,00	2.930.000,00	3.242.600,00	41.810.000,00	**439.620.000,00**	

Раздео	Глава	Подекономска класификација	Функционална класификација	Број апропријације	Економска класификација	Организациона класификација	План расхода и издатака из средстава буџета града-извор финансирања 01	План расхода и издатака из буџета Републике-извор финансирања 07	План расхода и издатака из средстава донација- извор финансирања 06	План расхода и издатака из средстава донација за поплаве-извор финансирања 08	План расхода и издатака из буџета града за 2014. годину	План расхода и издатака индиректних корисника из осталих извора финансирања-извор финансирања 04	План расхода и издатака трезора града Чачка за 2014. годину
						01 Приходи из буџета	438.870.000,00	0,00	0,00	0,00	438.870.000,00	0,00	438.870.000,00
						13 Пренета неутрошена средства за посебне намене-Наменска средства за израду плана генералне регулације за место Мрчајевци	0,00	750.000,00	0,00	0,00	750.000,00	0,00	750.000,00
						Укупно за функцију 620	***438.870.000,00***	***750.000,00***	***0,00***	***0,00***	***439.620.000,00***	***0,00***	***439.620.000,00***
12	**10**					**ЈП "ПАРКИНГ СЕРВИС" ЧАЧАК**							
		42	**160**			Опште јавне услуге некласификоване на другом месту							

Раздео	Глава	Подекономска класификација	Функционална класификација	Број апропријације	Економска класификација	Организациона класификација	План расхода и издатака из средстава буџета града-извор финансирања 01	План расхода и издатака из буџета Републике-извор финансирања 07	План расхода и издатака из средстава донација- извор финансирања 06	План расхода и издатака из средстава донација за поплаве-извор финансирања 08	План расхода и издатака из буџета града за 2014. годину	План расхода и издатака индиректних корисника из осталих извора финансирања-извор финансирања 04	План расхода и издатака трезора града Чачка за 2014. годину
				377	451	Субвенције јавним нефинансијским предузећима и организацијама	54.000.000,00	0,00	0,00	0,00	54.000.000,00	0,00	54.000.000,00
						Укупно глава 12.10. ЈП "Паркинг сервис" Чачак	**54.000.000,00**	**0,00**	**0,00**	**0,00**	**54.000.000,00**	**0,00**	**54.000.000,00**
						Извори финансирања за функцију 160. Опште јавне услуге некласификоване на другом месту							
						01 Приходи из буџета	54.000.000,00	0,00	0,00	0,00	54.000.000,00	0,00	54.000.000,00
						Укупно за функцију 160	***54.000.000,00***	***0,00***	***0,00***	***0,00***	***54.000.000,00***	***0,00***	***54.000.000,00***

Раздео	Глава	Подекономска класификација	Функционална класификација	Број апропријације	Економска класификација	Организациона класификација	План расхода и издатака из средстава буџета града-извор финансирања 01	План расхода и издатака из буџета Републике-извор финансирања 07	План расхода и издатака из средстава донација- извор финансирања 06	План расхода и издатака из средстава донација за поплаве-извор финансирања 08	План расхода и издатака из буџета града за 2014. годину	План расхода и издатака индиректних корисника из осталих извора финансирања-извор финансирања 04	План расхода и издатака трезора града Чачка за 2014. годину
12	**11**					**СРЕДСТВА ЗА СПРОВО-ЂЕЊЕ ПРОГРАМА КОРИ-ШЋЕЊА СРЕДСТА-ВА ЗА ФИНАНСИ-РАЊЕ УНАПРЕ-ЂЕЊА БЕЗБЕДНО-СТИ САОБРА-ЋАЈА НА ПУТЕВИМА**							
		43	**360**			Јавни ред и безбедност некласификован на другом месту							
				378	423	Услуге по уговору - накнаде за рад савета за безбедност саобраћаја и стручно усавршавање	700.000,00	0,00	0,00	0,00	700.000,00	0,00	700.000,00
				379	423	Услуге по уговору - медијско праћење активности из области безбедности саобраћаја	4.887.999,00	0,00	0,00	0,00	4.887.999,00	0,00	4.887.999,00

Раздео	Глава	Подекономска класификација	Функционална класификација	Број апропријације	Економска класификација	Организациона класификација	План расхода и издатака из средстава буџета града-извор финансирања 01	План расхода и издатака из буџета Републике-извор финансирања 07	План расхода и издатака из средстава донација- извор финансирања 06	План расхода и издатака из средстава донација за поплаве-извор финансирања 08	План расхода и издатака из буџета града за 2014. годину	План расхода и издатака индиректних корисника из осталих извора финансирања-извор финансирања 04	План расхода и издатака трезора града Чачка за 2014. годину
				380	423	Услуге по уговору - медијско праћење активности из области безбедности саобраћаја - обавезе из 2013. године	512.000,00	0,00	0,00	0,00	512.000,00	0,00	512.000,00
				381	423	Услуге по уговору - едукација деце у предшко-лским установама	800.000,00	0,00	0,00	0,00	800.000,00	0,00	800.000,00
				382	423	Услуге по уговору - научно истраживачки рад у области безбедности саобраћаја	1,00	0,00	0,00	0,00	1,00	0,00	1,00
				383	423	Услуге по уговору - едукација професора разредне наставе и васпитача	400.000,00	0,00	0,00	0,00	400.000,00	0,00	400.000,00

Раздео					
Глава					
Подекономска класификација					
Функционална класификација					
Број апропријације	384	385	386	387	388
Економска класификација	425	426	426	463	463
Организациона класификација	Текуће поправке и одржавање - ЈП "Градац" Чачак - поправљање саобраћајне инфраструктуре	Материјал - ЈП "Градац" Чачак - материјал за обезбеђење саобраћајне сигнализације	Материјал - дидактички материјал	Трансфери осталим нивоима власти-едукација ученика основних школа.	Трансфери осталим нивоима власти - набавка опреме за унапређења безбедности саобраћаја за школске установе
План расхода и издатака из средстава буџета града-извор финансирања 01	22.000.000,00	1.000.000,00	1.200.000,00	1.000.000,00	1.800.000,00
План расхода и издатака из буџета Републике-извор финансирања 07	0,00	0,00	0,00	0,00	0,00
План расхода и издатака из средстава донација- извор финансирања 06	0,00	0,00	0,00	0,00	0,00
План расхода и издатака из средстава донација за поплаве-извор финансирања 08	0,00	0,00	0,00	0,00	0,00
План расхода и издатака из буџета града за 2014. годину	22.000.000,00	1.000.000,00	1.200.000,00	1.000.000,00	1.800.000,00
План расхода и издатака индиректних корисника из осталих извора финансирања-извор финансирања 04	0,00	0,00	0,00	0,00	0,00
План расхода и издатака трезора града Чачка за 2014. годину	22.000.000,00	1.000.000,00	1.200.000,00	1.000.000,00	1.800.000,00

Раздео	Глава	Подекономска класификација	Функционална класификација	Број апропријације	Економска класификација	Организациона класификација	План расхода и издатака из средстава буџета града-извор финансирања 01	План расхода и издатака из буџета Републике-извор финансирања 07	План расхода и издатака из средстава донација- извор финансирања 06	План расхода и издатака из средстава донација за поплаве-извор финансирања 08	План расхода и издатака из буџета града за 2014. годину	План расхода и издатака индиректних корисника из осталих извора финансирања-извор финансирања 04	План расхода и издатака трезора града Чачка за 2014. годину
				389	511	Зграде и грађевински објекти-изградња саобраћајних полигона у предшколски-м установама	3.000.000,00	0,00	0,00	0,00	3.000.000,00	0,00	3.000.000,00
				390	512	Машине и опрема - набавка возила за саобраћајну полицију за мобилни центар видео надзора	2.000.000,00	0,00	0,00	0,00	2.000.000,00	0,00	2.000.000,00
				391	512	Машине и опрема - набавка ваге за мерење носивости возила	700.000,00	0,00	0,00	0,00	700.000,00	0,00	700.000,00
				392	512	Машине и опрема - набавка видео надзора за градске саобраћајнице	6.220.000,00	0,00	0,00	0,00	6.220.000,00	0,00	6.220.000,00

Раздео	Глава	Подекономска класификација	Функционална класификација	Број апропријације	Економска класификација	Организациона класификација	План расхода и издатака из средстава буџета града-извор финансирања 01	План расхода и издатака из буџета Републике-извор финансирања 07	План расхода и издатака из средстава донација- извор финансирања 06	План расхода и издатака из средстава донација за поплаве-извор финансирања 08	План расхода и издатака из буџета града за 2014. годину	План расхода и издатака индиректних корисника из осталих извора финансирања-извор финансирања 04	План расхода и издатака трезора града Чачка за 2014. годину
				393	512	Машине и опрема - Набавка апарата за утврђивање присуства психоактивних супстанци у организму	780.000,00	0,00	0,00	0,00	780.000,00	0,00	780.000,00
				394	512	Машине и опрема - Набавка опреме за хитне интервенције при саобраћајним удесима	1.000.000,00	0,00	0,00	0,00	1.000.000,00	0,00	1.000.000,00
				395	515	Нематеријална имовина-софтвер за видео надзор градских саобраћајница	2.000.000,00	0,00	0,00	0,00	2.000.000,00	0,00	2.000.000,00
						Укупно глава 12.11. Средства за спровођење програма коришћења средстава за финансирање унапређења безбедности саобраћаја на путевима	**50.000.000,00**	**0,00**	**0,00**	**0,00**	**50.000.000,00**	**0,00**	**50.000.000,00**

Раздео	Глава	Подекономска класификација	Функционална класификација	Број апропријације	Економска класификација	Организациона класификација	План расхода и издатака из средстава буџета града-извор финансирања 01	План расхода и издатака из буџета Републике-извор финансирања 07	План расхода и издатака из средстава донација- извор финансирања 06	План расхода и издатака из средстава донација за поплаве-извор финансирања 08	План расхода и издатака из буџета града за 2014. годину	План расхода и издатака индиректних корисника из осталих извора финансирања-извор финансирања 04	План расхода и издатака трезора града Чачка за 2014. годину
						Извори финансирања за функцију 360. Јавни ред и безбедност некласификован на другом месту							
						01 Приходи из буџета	25.065.000,00	0,00	0,00	0,00	25.065.000,00	0,00	25.065.000,00
						13 Пренета неутрошена средства за посебне намене - Наменска средства од прихода од новчаних казни за саобраћајне прекршаје (безбедност саобраћаја)	14.666.000,00	0,00	0,00	0,00	14.666.000,00	0,00	14.666.000,00
						13 Пренета неутрошена средства за посебне намене - Наменска средства од прихода од новчаних казни за саобраћајне прекршаје (ЈП "Градац" Чачак)	10.269.000,00	0,00	0,00	0,00	10.269.000,00	0,00	10.269.000,00

Раздео	Глава	Подекономска класификација	Функционална класификација	Број апропријације	Економска класификација	Организациона класификација	План расхода и издатака из средстава буџета града-извор финансирања 01	План расхода и издатака из буџета Републике-извор финансирања 07	План расхода и издатака из средстава донација- извор финансирања 06	План расхода и издатака из средстава донација за поплаве-извор финансирања 08	План расхода и издатака из буџета града за 2014. годину	План расхода и издатака индиректних корисника из осталих извора финансирања-извор финансирања 04	План расхода и издатака трезора града Чачка за 2014. годину
						Укупно за функцију 360	**50.000.000,00**	**0,00**	**0,00**	**0,00**	**50.000.000,00**	**0,00**	**50.000.000,00**
12	**12**					**СРЕДСТВА ЗА ЗАВРШЕ-ТАК СИСТЕМА "РЗАВ"**							
		44	**630**			Водоснабде-вање							
				396	451	Субвенције јавним нефинанси-јским предузећима и организација ма-Учешће града Чачка у финансирању капиталних инвестицио-них улагања у објекте система "Рзав"	5.000.000,00	0,00	0,00	0,00	5.000.000,00	0,00	5.000.000,00
						Укупно глава 12.12. Средства за завршетак система "Рзав"	**5.000.000,00**	**0,00**	**0,00**	**0,00**	**5.000.000,00**	**0,00**	**5.000.000,00**

Раздео	Глава	Подекономска класификација	Функционална класификација	Број апропријације	Економска класификација	Организациона класификација	План расхода и издатака из средстава буџета града-извор финансирања 01	План расхода и издатака из буџета Републике-извор финансирања 07	План расхода и издатака из средстава донација- извор финансирања 06	План расхода и издатака из средстава донација за поплаве-извор финансирања 08	План расхода и издатака из буџета града за 2014. годину	План расхода и издатака индиректних корисника из осталих извора финансирања-извор финансирања 04	План расхода и издатака трезора града Чачка за 2014. годину
						Извори финансирања за функцију 630. Водоснабде-вање							
						01 Приходи из буџета	5.000.000,00	0,00	0,00	0,00	5.000.000,00	0,00	5.000.000,00
						Укупно за функцију 630	**5.000.000,00**	**0,00**	**0,00**	**0,00**	**5.000.000,00**	**0,00**	**5.000.000,00**
12	**13**					**СРЕДСТВА ЗА ИЗГРАДЊУ ОБЈЕКАТА ВОДОСНА-БДЕВАЊА**							
		45	**630**			Водоснабде-вање							
				397	423	Услуге по уговору	300.000,00	0,00	0,00	0,00	300.000,00	0,00	300.000,00

						Раздео
						Глава
						Подекономска класификација
						Функционална класификација
	402	401	400	399	398	**Број апропријације**
	541	512	511	425	424	**Економска класификација**
Укупно глава 12.13. Средства за изградњу објеката водоснадбевања	Земљиште	Машине и опрема	Зграде и грађевински објекти-Изградња објеката мреже водоснабдевања	Текуће поправке и одржавање	Специјализоване услуге	**Организациона класификација**
35.170.000,00	1.000.000,00	1.345.000,00	29.075.000,00	500.000,00	2.950.000,00	**План расхода и издатака из средстава буџета града-извор финансирања 01**
6.708.000,00	0,00	0,00	6.708.000,00	0,00	0,00	**План расхода и издатака из буџета Републике-извор финансирања 07**
0,00	0,00	0,00	0,00	0,00	0,00	**План расхода и издатака из средстава донација- извор финансирања 06**
0,00	0,00	0,00	0,00	0,00	0,00	**План расхода и издатака из средстава донација за поплаве-извор финансирања 08**
41.878.000,00	1.000.000,00	1.345.000,00	35.783.000,00	500.000,00	2.950.000,00	**План расхода и издатака из буџета града за 2014. годину**
0,00	0,00	0,00	0,00	0,00	0,00	**План расхода и издатака индиректних корисника из осталих извора финансирања-извор финансирања 04**
41.878.000,00	1.000.000,00	1.345.000,00	35.783.000,00	500.000,00	2.950.000,00	**План расхода и издатака трезора града Чачка за 2014. годину**

Раздео	Глава	Подекономска класификација	Функционална класификација	Број апропријације	Економска класификација	Организациона класификација	План расхода и издатака из средстава буџета града-извор финансирања 01	План расхода и издатака из буџета Републике-извор финансирања 07	План расхода и издатака из средстава донација- извор финансирања 06	План расхода и издатака из средстава донација за поплаве-извор финансирања 08	План расхода и издатака из буџета града за 2014. годину	План расхода и издатака индиректних корисника из осталих извора финансирања-извор финансирања 04	План расхода и издатака трезора града Чачка за 2014. годину
						Извори финансирања за функцију 630. Водоснабдевање							
						01 Приходи из буџета	35.170.000,00	0,00	0,00	0,00	35.170.000,00	0,00	35.170.000,00
						07 Донације од осталих нивоа власти-Наменска средства за финансирање објеката водоснабдевања	0,00	0,00	0,00	0,00	0,00	0,00	0,00
						13 Пренета неутрошена средства из ранијих година - Наменска средства за финансирање пројеката комиуналне инфраструктуре из система водоснабдевања	0,00	6.708.000,00	0,00	0,00	6.708.000,00	0,00	6.708.000,00
						Укупно за функцију 630	***35.170.000,00***	***6.708.000,00***	***0,00***	***0,00***	***41.878.000,00***	***0,00***	***41.878.000,00***

Раздео	Глава	Подекономска класификација	Функционална класификација	Број апропријације	Економска класификација	Организациона класификација	План расхода и издатака из средстава буџета града-извор финансирања 01	План расхода и издатака из буџета Републике-извор финансирања 07	План расхода и издатака из средстава донација- извор финансирања 06	План расхода и издатака из средстава донација за поплаве-извор финансирања 08	План расхода и издатака из буџета града за 2014. годину	План расхода и издатака индиректних корисника из осталих извора финансирања-извор финансирања 04	План расхода и издатака трезора града Чачка за 2014. годину
12	14					СРЕДСТВА ЗА ФИНАНСИРАЊЕ ИЗГРАДЊЕ ДЕПОНИЈЕ ДУБОКО, ПРЕТО-ВАРНЕ ТРАНСФЕР СТАНИЦЕ, ПОСЛОВИ НА ДЕПОНИЈИ ПРЕЛИЋИ И СУБВЕН-ЦИЈЕ ЈАВНИМ ПРЕДУЗЕ-ЋИМА							
		46	510			Управљање отпадом							
				403	451	Субвенције јавним нефинанси-јским предузећима и организа-цијама-Инвестиције и куповина земљишта у ЈКП " Дубоко" Ужице	10.500.000,00	0,00	0,00	0,00	10.500.000,00	0,00	10.500.000,00

Раздео			
Глава			
Подекономска класификација			
Функционална класификација			
Број апропријације	404	405	406
Економска класификација	451	451	451
Организациона класификација	Субвенције јавним нефинансијским предузећима и организацијама - Субвенције ЈКП "Дубоко" Ужице за повраћај кредита EBRD	Субвенције јавним нефинансијским предузећима и организацијама - Субвенције из области еколотије (за транспорт и одлагање смећа на депонију "Дубоко" Ужице)-ЈКП "Комуналац" Чачак-новембар-децембар 2013	Субвенције јавним нефинансијским предузећима и организацијама
План расхода и издатака из средстава буџета града-извор финансирања 01	38.000.000,00	10.000.000,00	16.800.000,00
План расхода и издатака из буџета Републике-извор финансирања 07	0,00	0,00	0,00
План расхода и издатака из средстава донација- извор финансирања 06	0,00	0,00	0,00
План расхода и издатака из средстава донација за поплаве-извор финансирања 08	0,00	0,00	0,00
План расхода и издатака из буџета града за 2014. годину	38.000.000,00	10.000.000,00	16.800.000,00
План расхода и издатака индиректних корисника из осталих извора финансирања-извор финансирања 04	0,00	0,00	0,00
План расхода и издатака трезора града Чачка за 2014. годину	38.000.000,00	10.000.000,00	16.800.000,00

Раздео	Глава	Подекономска класификација	Функционална класификација	Број апропријације	Економска класификација	Организациона класификација	План расхода и издатака из средстава буџета града-извор финансирања 01	План расхода и издатака из буџета Републике-извор финансирања 07	План расхода и издатака из средстава донација- извор финансирања 06	План расхода и издатака из средстава донација за поплаве-извор финансирања 08	План расхода и издатака из буџета града за 2014. годину	План расхода и издатака индиректних корисника из осталих извора финансирања-извор финансирања 04	План расхода и издатака трезора града Чачка за 2014. годину
				407	511	Зграде и грађевински објекти-Изградња претоварне трансфер станице, технолошког пројекта и друго	15.500.000,00	0,00	0,00	0,00	15.500.000,00	0,00	15.500.000,00
						Укупно глава 12.14. - Средства за финансирање изградње депоније Дубоко, претоварне трансфер станице и послови на депонији Прелићи	**90.800.000,00**	**0,00**	**0,00**	**0,00**	**90.800.000,00**	**0,00**	**90.800.000,00**
						Извори финансирања за функцију 510. Управљање отпадом							
						01 Приходи из буџета	90.800.000,00	0,00	0,00	0,00	90.800.000,00	0,00	90.800.000,00
						Укупно за функцију 510	**90.800.000,00**	**0,00**	**0,00**	**0,00**	**90.800.000,00**	**0,00**	**90.800.000,00**

Раздео	Глава	Подекономска класификација	Функционална класификација	Број апропријације	Економска класификација	Организациона класификација	План расхода и издатака из средстава буџета града-извор финансирања 01	План расхода и издатака из буџета Републике-извор финансирања 07	План расхода и издатака из средстава донација- извор финансирања 06	План расхода и издатака из средстава донација за поплаве-извор финансирања 08	План расхода и издатака из буџета града за 2014. годину	План расхода и издатака индиректних корисника из осталих извора финансирања-извор финансирања 04	План расхода и издатака трезора града Чачка за 2014. годину
12	15					**СРЕДСТВА ЗА ИЗГРАДЊУ ОБЈЕКАТА КАНАЛИ-ЗАЦИЈЕ**							
		47	**510**			Управљање отпадом							
				408	425	Текуће поправке и одржавање	500.000,00	0,00	0,00	0,00	500.000,00	0,00	500.000,00
				409	511	Зграде и грађевински објекти	14.370.000,00	0,00	0,00	0,00	14.370.000,00	0,00	14.370.000,00
						Укупно глава 12.15. Средства за изградњу објеката канализације	**14.870.000,00**	**0,00**	**0,00**	**0,00**	**14.870.000,00**	**0,00**	**14.870.000,00**
						Извори финансирања за функцију 510. Управљање отпадом							

Раздео	Глава	Подекономска класификација	Функционална класификација	Број апропријације	Економска класификација	Организациона класификација	План расхода и издатака из средстава буџета града-извор финансирања 01	План расхода и издатака из буџета Републике-извор финансирања 07	План расхода и издатака из средстава донација- извор финансирања 06	План расхода и издатака из средстава донација за поплаве-извор финансирања 08	План расхода и издатака из буџета града за 2014. годину	План расхода и издатака индиректних корисника из осталих извора финансирања-извор финансирања 04	План расхода и издатака трезора града Чачка за 2014. годину
						01 Приходи из буџета	14.870.000,00	0,00	0,00	0,00	14.870.000,00	0,00	14.870.000,00
						07 Донације од осталих нивоа власти-Наменска средства за финансирање пројеката комуналне инфраструктуре из система канализације	0,00	0,00	0,00	0,00	0,00	0,00
						Укупно за функцију 510	***14.870.000,00***	***0,00***	***0,00***	***0,00***	***14.870.000,00***	***0,00***	***14.870.000,00***
12	**16**					**СРЕДСТВА ЗА КУПОВИНУ ЗЕМЉИШТА**							
		48	**490**			Економски послови неквалификовани на другом месту							

Раздео	Глава	Подекономска класификација	Функционална класификација	Број апропријације	Економска класификација	Организациона класификација	План расхода и издатака из средстава буџета града-извор финансирања 01	План расхода и издатака из буџета Републике-извор финансирања 07	План расхода и издатака из средстава донација- извор финансирања 06	План расхода и издатака из средстава донација за поплаве-извор финансирања 08	План расхода и издатака из буџета града за 2014. годину	План расхода и издатака индиректних корисника из осталих извора финансирања-извор финансирања 04	План расхода и издатака трезора града Чачка за 2014. годину
				410	541	Земљиште - куповина земљишта за гробља	1.000.000,00	0,00	0,00	0,00	1.000.000,00	0,00	1.000.000,00
						Укупно глава 12.16. Средства за куповину земљишта	**1.000.000,00**	**0,00**	**0,00**	**0,00**	**1.000.000,00**	**0,00**	**1.000.000,00**
						Извори финансирања за функцију 490. Економски послови неквалификовани на другом месту							
						01 Приходи из буџета	1.000.000,00	0,00	0,00	0,00	1.000.000,00	0,00	1.000.000,00
						Укупно за функцију 490	***1.000.000,00***	***0,00***	***0,00***	***0,00***	***1.000.000,00***	***0,00***	***1.000.000,00***
12	**17**					**ОСТАЛИ КАПИТАЛНИ ПРОЈЕКТИ**							

Раздео	Глава	Подекономска класификација	Функционална класификација	Број апропријације	Економска класификација	Организациона класификација	План расхода и издатака из средстава буџета града-извор финансирања 01	План расхода и издатака из буџета Републике-извор финансирања 07	План расхода и издатака из средстава донација- извор финансирања 06	План расхода и издатака из средстава донација за поплаве-извор финансирања 08	План расхода и издатака из буџета града за 2014. годину	План расхода и издатака индиректних корисника из осталих извора финансирања-извор финансирања 04	План расхода и издатака трезора града Чачка за 2014. годину
		49	**660**			Стамбени развој и развој заједнице неквалификован на другом месту							
				410/1	425	Текуће поправке и одржавање - летње одржавање путева	0,00	5.827.000,00	0,00	0,00	5.827.000,00	0,00	5.827.000,00
				410/2	425	Текуће поправке и одржавање-санација крова управне зграде (Локација Технос)	670.000,00	0,00	0,00	0,00	670.000,00	0,00	670.000,00
				411	511	Зграде и грађевински објекти - Изградња градског фудбалског стадиона у складу са Одлуком СГ, стручни надзор у изградњи градског фудбалског стадиона, технички преглед, изградња трафо станице, прикључци гаса, канализације, воде, приступни пут и слично у вези са инвестицијом	7.000.000,00	0,00	0,00	0,00	7.000.000,00	0,00	7.000.000,00

Раздео			
Глава			
Подекономска класификација			
Функционална класификација			
Број апропријације	412	413	414
Економска класификација	511	511	511
Организациона класификација	Зграде и грађевински објекти - Трошкови око изградње градског фудбалског стадиона у складу са Одлуком СТ (накнада за уређење градског грађевинског земљишта 13.000.000,00 динара и порез на додату вредност 23.000.000,00 динара)	Зграде и грађевински објекти- Изградња и надзор фискултурне сале и учионица у основној школи Татомир Анђелић у Мрчајевцима и остало	Зграде и грађевински објекти- Пројектовање и реконструкција објекта Дома војске, надзор и остало за градску библиотеку
План расхода и издатака из средстава буџета града-извор финансирања 01	28.000.000,00	54.623.811,49	10.000.000,00
План расхода и издатака из буџета Републике-извор финансирања 07	0,00	0,00	0,00
План расхода и издатака из средстава донација- извор финансирања 06	0,00	0,00	0,00
План расхода и издатака из средстава донација за поплаве-извор финансирања 08	0,00	0,00	0,00
План расхода и издатака из буџета града за 2014. годину	28.000.000,00	54.623.811,49	10.000.000,00
План расхода и издатака индиректних корисника из осталих извора финансирања-извор финансирања 04	0,00	0,00	0,00
План расхода и издатака трезора града Чачка за 2014. годину	28.000.000,00	54.623.811,49	10.000.000,00

Раздео	Глава	Подекономска класификација	Функционална класификација	Број апропријације	Економска класификација	Организациона класификација	План расхода и издатака из средстава буџета града-извор финансирања 01	План расхода и издатака из буџета Републике-извор финансирања 07	План расхода и издатака из средстава донација- извор финансирања 06	План расхода и издатака из средстава донација за поплаве-извор финансирања 08	План расхода и издатака из буџета града за 2014. годину	План расхода и издатака индиректних корисника из осталих извора финансирања-извор финансирања 04	План расхода и издатака трезора града Чачка за 2014. годину
				415	511	Зграде и грађевински објекти-Пројектовање и изградња Музичке школе, надзор и остало	77.500.000,00	0,00	0,00	0,00	77.500.000,00	0,00	77.500.000,00
				416	511	Зграде и грађевински објекти-Изградња прихватилишта за незбринуте животиње и пројектовање	6.400.000,00	0,00	0,00	0,00	6.400.000,00	0,00	6.400.000,00
				417	511	Зграде и грађевински објекти-Пројектовање зграде Центра за социјални рад	1.000.000,00	0,00	0,00	0,00	1.000.000,00	0,00	1.000.000,00
				418	511	Зграде и грађевински објекти-Пројектовање и тех. контрола пијаца у месним заједницама	500.000,00	0,00	0,00	0,00	500.000,00	0,00	500.000,00
				419	511	Зграде и грађевински објекти-Уређење приобаља Мораве	1,00	0,00	0,00	0,00	1,00	0,00	1,00

Раздео	Глава	Подекономска класификација	Функционална класификација	Број апропријације	Економска класификација	Организациона класификација	План расхода и издатака из средстава буџета града-извор финансирања 01	План расхода и издатака из буџета Републике-извор финансирања 07	План расхода и издатака из средстава донација- извор финансирања 06	План расхода и издатака из средстава донација за поплаве-извор финансирања 08	План расхода и издатака из буџета града за 2014. годину	План расхода и издатака индиректних корисника из осталих извора финансирања-извор финансирања 04	План расхода и издатака трезора града Чачка за 2014. годину
				420	511	Зграде и грађевински објекти-Пројекат објекта Дома за старе	3.000.000,00	0,00	0,00	0,00	3.000.000,00	0,00	3.000.000,00
				421	511	Зграде и грађевински објекти-Реконструкција сеоских домова	1,00	0,00	0,00	0,00	1,00	0,00	1,00
				422	512	Машине и опрема-опрема за прихватилиште за незбринуте животиње	1,00	0,00	0,00	0,00	1,00	0,00	1,00
				422/1	512	Машине и опрема-Набавка и постављање опреме за бежични интернет на територији Великог градског парка	1,00	0,00	0,00	0,00	1,00	0,00	1,00
						Укупно глава 12.17. Средства за остале капиталне пројекте	**188.693.815,49**	**5.827.000,00**	**0,00**	**0,00**	**194.520.815,49**	**0,00**	**194.520.815,49**

Раздео	Глава	Подекономска класификација	Функционална класификација	Број апропријације	Економска класификација	Организациона класификација	План расхода и издатака из средстава буџета града-извор финансирања 01	План расхода и издатака из буџета Републике-извор финансирања 07	План расхода и издатака из средстава донација- извор финансирања 06	План расхода и издатака из средстава донација за поплаве-извор финансирања 08	План расхода и издатака из буџета града за 2014. годину	План расхода и издатака индиректних корисника из осталих извора финансирања-извор финансирања 04	План расхода и издатака трезора града Чачка за 2014. годину
						Извори финансирања за функцију 660. Стамбени развој и развој заједнице неквалификован на другом месту							
						01 Приходи из буџета	145.693.815,49	0,00	0,00	0,00	145.693.815,49	0,00	145.693.815,49
						13 Нераспоређени вишак прихода и примања из ранијих година за финансирање пројекта летњег одржавања путева (Закон о буџету Републике Србије за 2013. годину)	0,00	5.827.000,00	0,00	0,00	5.827.000,00	0,00	5.827.000,00
						13 Нераспоређени вишак прихода и примања из ранијих година - за финансирање изградње Музичке школе	43.000.000,00	0,00	0,00	0,00	43.000.000,00	0,00	43.000.000,00

				12		**Раздео**
				18		**Глава**
			50			**Подекономска класификација**
			660			**Функционална класификација**
425	424	423				**Број апропријације**
413	412	411				**Економска класификација**
Накнаде у натури	Социјални доприноси на терет послодавца	Плате, додаци и накнаде запослених (зараде)	Стамбени развој	**ГРАДСКА СТАМБЕНА АГЕНЦИЈА**	***Укупно за функцију 660***	**Организациона класификација**
25.000,00	295.473,00	1.650.000,00			***188.693.815,49***	**План расхода и издатака из средстава буџета града-извор финансирања 01**
0,00	0,00	0,00			***5.827.000,00***	**План расхода и издатака из буџета Републике-извор финансирања 07**
0,00	0,00	0,00			***0,00***	**План расхода и издатака из средстава донација- извор финансирања 06**
0,00	0,00	0,00			***0,00***	**План расхода и издатака из средстава донација за поплаве-извор финансирања 08**
25.000,00	295.473,00	1.650.000,00			***194.520.815,49***	**План расхода и издатака из буџета града за 2014. годину**
0,00	483.884,00	2.642.131,00			***0,00***	**План расхода и издатака индиректних корисника из осталих извора финансирања-извор финансирања 04**
25.000,00	779.357,00	4.292.131,00			***194.520.815,49***	**План расхода и издатака трезора града Чачка за 2014. годину**

							Раздео
							Глава
							Подекономска класификација
							Функционална класификација
432	431	430	429	428	427	426	**Број апропријације**
426	425	424	423	422	421	415	**Економска класификација**
Материјал	Текуће поправке и одржавање	Специјализо-ване услуге	Услуге по уговору	Трошкови путовања	Стални трошкови	Накнаде трошкова за запослене	**Организациона класификација**
200.000,00	530.000,00	100.000,00	1.510.000,00	200.000,00	535.000,00	45.000,00	**План расхода и издатака из средстава буџета града-извор финансирања 01**
0,00	0,00	0,00	0,00	0,00	0,00	0,00	**План расхода и издатака из буџета Републике-извор финансирања 07**
0,00	0,00	0,00	0,00	0,00	0,00	0,00	**План расхода и издатака из средстава донација- извор финансирања 06**
0,00	0,00	0,00	0,00	0,00	0,00	0,00	**План расхода и издатака из средстава донација за поплаве-извор финансирања 08**
200.000,00	530.000,00	100.000,00	1.510.000,00	200.000,00	535.000,00	45.000,00	**План расхода и издатака из буџета града за 2014. годину**
100.000,00	180.000,00	0,00	780.000,00	100.000,00	300.000,00	0,00	**План расхода и издатака индиректних корисника из осталих извора финансирања-извор финансирања 04**
300.000,00	710.000,00	100.000,00	2.290.000,00	300.000,00	835.000,00	45.000,00	**План расхода и издатака трезора града Чачка за 2014. годину**

						Раздео
						Глава
						Подекономска класификација
						Функционална класификација
	435/1	435	434	433/1	433	**Број апропријације**
	515	512	511	483	482	**Економска класификација**
Укупно глава 12.18. Градска стамбена агенција	Нематеријална имовина	Машине и опрема	Зграде и грађевински објекти	Новчане казне и пенали по решењу судова	Порези, обавезне таксе, казне и пенали	**Организациона класификација**
29.139.473,00	400.000,00	150.000,00	20.899.000,00	2.500.000,00	100.000,00	**План расхода и издатака из средстава буџета града-извор финансирања 01**
0,00	0,00	0,00	0,00	0,00	0,00	**План расхода и издатака из буџета Републике-извор финансирања 07**
0,00	0,00	0,00	0,00	0,00	0,00	**План расхода и издатака из средстава донација- извор финансирања 06**
0,00	0,00	0,00	0,00	0,00	0,00	**План расхода и издатака из средстава донација за поплаве-извор финансирања 08**
29.139.473,00	400.000,00	150.000,00	20.899.000,00	2.500.000,00	100.000,00	**План расхода и издатака из буџета града за 2014. годину**
7.800.000,00	0,00	0,00	2.763.985,00	400.000,00	50.000,00	**План расхода и издатака индиректних корисника из осталих извора финансирања-извор финансирања 04**
36.939.473,00	400.000,00	150.000,00	23.662.985,00	2.900.000,00	150.000,00	**План расхода и издатака трезора града Чачка за 2014. годину**

Раздео	Глава	Подекономска класификација	Функционална класификација	Број апропријације	Економска класификација	Организациона класификација	План расхода и издатака из средстава буџета града-извор финансирања 01	План расхода и издатака из буџета Републике-извор финансирања 07	План расхода и издатака из средстава донација- извор финансирања 06	План расхода и издатака из средстава донација за поплаве-извор финансирања 08	План расхода и издатака из буџета града за 2014. годину	План расхода и издатака индиректних корисника из осталих извора финансирања-извор финансирања 04	План расхода и издатака трезора града Чачка за 2014. годину
						Извори финансирања за функцију 660. Стамбени развој и развој заједнице неквалификован на другом месту							
						01 Приходи из буџета	29.139.473,00	0,00	0,00	0,00	29.139.473,00	0,00	29.139.473,00
						04 Сопствени приходи буџетских корисника	0,00	0,00	0,00	0,00	0,00	7.800.000,00	7.800.000,00
						Укупно за функцију 660	**29.139.473,00**	**0,00**	**0,00**	**0,00**	**29.139.473,00**	**7.800.000,00**	**36.939.473,00**
12	**19**					**СРЕДСТВА ЗА РЕДОВНЕ И ВАНРЕДНЕ РАСХОДЕ КОД ИНВЕСТИ-ЦИОНИХ РАДОВА**							

Раздео	Глава	Подекономска класификација	Функционална класификација	Број апропријације	Економска класификација	Организациона класификација	План расхода и издатака из средстава буџета града-извор финансирања 01	План расхода и издатака из буџета Републике-извор финансирања 07	План расхода и издатака из средстава донација- извор финансирања 06	План расхода и издатака из средстава донација за поплаве-извор финансирања 08	План расхода и издатака из буџета града за 2014. годину	План расхода и издатака индиректних корисника из осталих извора финансирања-извор финансирања 04	План расхода и издатака трезора града Чачка за 2014. годину
		51	**490**			Економски послови неквалификовани на другом месту							
				436	423	Услуге по уговору-Оглашавање, објављивање тендера, вештачење и друго	600.000,00	0,00	0,00	0,00	600.000,00	0,00	600.000,00
				437	424	Специјализоване услуге (технички услови, давање сагласности, геодетске услуге, грађевинске дозволе, остале специјализоване услуге)	4.000.000,00	0,00	0,00	0,00	4.000.000,00	0,00	4.000.000,00
				438	511	Зграде и грађевински објекти - Пројектовање нових инвестиција и сл.	7.500.000,00	0,00	0,00	0,00	7.500.000,00	0,00	7.500.000,00
				439	511	Зграде и грађевински објекти - Накнада за уређење градског грађевинског земљишта завршених инвестиција и инвестиција у припреми и сл.	8.500.000,00	0,00	0,00	0,00	8.500.000,00	0,00	8.500.000,00

Раздео	Глава	Подекономска класификација	Функционална класификација	Број апропријације	Економска класификација	Организациона класификација	План расхода и издатака из средстава буџета града-извор финансирања 01	План расхода и издатака из буџета Републике-извор финансирања 07	План расхода и издатака из средстава донација- извор финансирања 06	План расхода и издатака из средстава донација за поплаве-извор финансирања 08	План расхода и издатака из буџета града за 2014. годину	План расхода и издатака индиректних корисника из осталих извора финансирања-извор финансирања 04	План расхода и издатака трезора града Чачка за 2014. годину
						Укупно глава 12.19. Средства за редовне и ванредне расходе код инвестиционих радова	**20.600.000,00**	**0,00**	**0,00**	**0,00**	**20.600.000,00**	**0,00**	**20.600.000,00**
						Извори финансирања за функцију 490. Економски послови неквалификовани на другом месту							
						01 Приходи из буџета	20.600.000,00	0,00	0,00	0,00	20.600.000,00	0,00	20.600.000,00
						Укупно за функцију 490	**20.600.000,00**	**0,00**	**0,00**	**0,00**	**20.600.000,00**	**0,00**	**20.600.000,00**
						УКУПНО РАЗДЕО 12. ГРАДСКА УПРАВА ЗА ФИНАНСИЈЕ	**1.235.840.873,36**	**18.745.000,00**	**0,00**	**8.400.000,00**	**1.262.985.873,36**	**26.555.000,00**	**1.289.540.873,36**

Раздео	Глава	Подекономска класификација	Функционална класификација	Број апропријације	Економска класификација	Организациона класификација	План расхода и издатака из средстава буџета града-извор финансирања 01	План расхода и издатака из буџета Републике-извор финансирања 07	План расхода и издатака из средстава донација- извор финансирања 06	План расхода и издатака из средстава донација за поплаве-извор финансирања 08	План расхода и издатака из буџета града за 2014. годину	План расхода и издатака индиректних корисника из осталих извора финансирања-извор финансирања 04	План расхода и издатака трезора града Чачка за 2014. годину
						УКУПНИ ЈАВНИ РАСХОДИ И ИЗДАЦИ	**2.936.000.000,00**	**37.600.000,00**	**31.000.000,00**	**8.400.000,00**	**3.013.000.000,00**	**305.000.000,00**	**3.318.000.000,00**

Члан 5.

Члан 5. мења се и гласи:

„Члан 5.

Планирани капитални издаци буџетских корисника за 2014. 2015. и 2016. годину исказују се у следећем прегледу:

КАПИТАЛНИ ПРОЈЕКТИ
ЕКОНОМСКА КЛАСИФИКАЦИЈА 511, 512, 513, 514, 515 И 541

Ек. клас.	Редни број	Опис	Износ у динарима		
			2014.	2015.	2016.
1	2	3	4	5	6
		Зграде и грађевински објекти			
511	1.	Реконструкција и изградња скупштинске сале и дела зграде градске управе	3.200.000,00	10.000.000,00	0,00
511	2.	Адаптација објеката месних канцеларија	1.200.000,00	6.000.000,00	1.000.000,00
511	3.	Пројектовање скупштинске сале	300.000,00	0,00	0,00

Ек. клас.	Редни број	Опис	Износ у динарима		
			2014.	2015.	2016.
1	2	3	4	5	6
511	4.	Примена мера енергетске ефикасности на објекту Природно истраживачког центра "Јеленко Савић" (грађевински радови на примени мера енергетске ефикасности)	360.000,00	0,00	0,00
511	5.	Пројекат система за наводњавање	1,00	1.000.000,00	0,00
511	6.	Зграде и грађевински објекти-по одлуци о самодопринosу	6.000.000,00	7.000.000,00	3.500.000,00
511	7.	Зграде и грађевински објекти-по правилнику о финансирању спорта	100.000,00	1.000.000,00	1.000.000,00
511	8.	Зграде и грађевински објекти-пројекат реконструкције и доградње пута у МЗ Вранићи	2.000.000,00	0,00	0,00
511	9.	Зграде и грађевински објекти-сопствено учешће грађана за путеве	3.965.000,00	1.200.000,00	2.000.000,00
511	10.	Зграде и грађевински објекти- сопствено учешће грађана за домове	2.000.000,00	3.000.000,00	1.000.000,00
511	11.	Зграде и грађевински објекти- сопствено учешће грађана за пројектовање и изградњу сеоских капела	1.200.000,00	1.000.000,00	1.200.000,00
511	12.	Зграде и грађевински објекти-ЈП „Градац“ –израда пројеката за изградњу улица и путева	4.000.000,00	7.000.000,00	2.800.000,00

Ек. клас.	Редни број	Опис	Износ у динарима		
			2014.	2015.	2016.
1	2	3	4	5	6
511	13.	Изградња саобраћајних полигона у предшколским установама у складу са програмом финансирања активности из безбедности саобраћаја	3.000.000,00	1.200.000,00	2.000.000,00
511	14.	Изградња претоварне трансфер станице, технолошког пројекта и друго	15.500.000,00	10.000.000,00	0,00
511	15.	Изградња градског фудбалског стадиона у складу са Одлуком СГ, стручни надзор у изградњи градског фудбалског стадиона, изградња трафо станице, прикључци гаса, канализације, воде, приступни пут и слично у вези са инвестицијом	7.000.000,00	5.000.000,00	5.000.000,00
511	16.	Трошкови око изградње градског фудбалског стадиона у складу са Одлуком СГ	28.000.000,00	5.000.000,00	0,00
511	17.	Изградња и надзор фискултурне сале и учионица у основној школи Татомир Анђелић у Мрчајевцима и остало	54.623.811,49	10.000.000,00	0,00
511	18.	Пројектовање и накнада за уређење за реконструкцију објекта Дома војске, надзор и остало за градску библиотеку	10.000.000,00	70.000.000,00	10.000.000,00
511	19.	Пројектовање и изградња Музичке школе, надзор и остало	77.500.000,00	7.000.000,00	10.000.000,00
511	20.	Изградња прихватилишта за незбринуте животиње и пројектовање	6.400.000,00	0,00	0,00
511	21.	Пројектовање зграде Центра за социјални рад	1.000.000,00	0,00	0,00

Ек. клас.	Редни број	Опис	Износ у динарима		
			2014.	2015.	2016.
1	2	3	4	5	6
511	22.	Пројектовање пијаца у месним заједницама	500.000,00	500.000,00	500.000,00
511	23.	Уређење приобаља Мораве	1,00	0,00	0,00
511	24.	Пројекат објекта Дома за старе	3.000.000,00	0,00	0,00
511	25.	Реконструкција сеоских домова	1,00	2.000.000,00	2.000.000,00
511	26.	ГСА-Изградња 24 стана за социјално угрожена лица у насељу Обреж (завршетак радова) и пројектовање за социјалне станове на Љубић Кеју	20.899.000,00	3.000.000,00	0,00
511	27.	ГСА-Изградња 24 стана за социјално угрожена лица у насељу Обреж (завршетак радова) и пројектовање за социјалне станове на Љубић Кеју-сопствено учешће	2.763.985,00	1.000,000,00	0,00
511	28.	Пројектовање нових инвестиција (Пројекат изградње анекса објекта, ограде и котларнице вртића Колибри -1.800.000,00, пројекат изградње анекса објекта вртића Бисери -1.600.000,00, пројекат реконструкције објекта вртића Пчелица - 400.000,00, пројекат реконструкције објекта вртића Полетарац -475.000,00, пројекат проширења централне кухиње вртића Младост - 475.000,00, пројекат изградње гасне котларнице за ОШ Вук Караџић, Техничку школу и Музичку школу -456.000,00, пројекат гасне котларнице ОШ Татомир Анђелић у Мрчајевцима –360.000,00, остало пројектовање -1.934.000,00	7.500.000,00	5.000.000,00	5.000.000,00
511	29.	Накнада за уређење градског грађевинског земљишта завршених инвестиција и слично	8.500.000,00	5.000.000,00	5.000.000,00
511	30.	Зграде и грађевински објекти - Куповина објекта БС Овчар Бања	1,000.00	0,00	0,00
511	31.	Зграде и грађевински објекти-израда пројектне документације за инфраструктурне пројекте (МЗ Слатина)	400,000.00	0,00	0,00

Ек. клас.	Редни број	Опис	Износ у динарима		
			2014.	2015.	2016.
1	2	3	4	5	6
511	32.	Зграде и грађевински објекти-водоснадбевање	11,000,000.00	0,00	0,00
511	33.	Зграде и грађевински објекти-канализација	6,500,000.00	0,00	0,00
		УКУПНО 511	**288.412.799,49**	**161.900.000,00**	**52.000.000,00**
		Машине и опрема	**2014.**	**2015.**	**2016.**
512	1.	Набавка канцеларијске и рачунарске опреме за потребе рада Градског јавног правобранилаштва	100.000,00	100.000,00	100.000,00
512	2.	Набавка канцеларијске и рачунарске опреме за потребе рада градских управа и опреме за саобраћај	3.900.000,00	5.000.000,00	6.000.000,00
512	3.	Развој коришћења обновљивих извора енергије (замена система са еколошки неприхватљивих горива на систем са еколошки прихватљивим горивима)	10.000.000,00	0,00	0,00
512	4.	Развој коришћења обновљивих извора енергије (замена опреме у јавној расвети и других уређаја у смислу уштеде енергије)-ЈП "Градац" Чачак	9.000.000,00	0,00	0,00
512	5.	Заштита предела изузетних одлика "Овчарско-кабларске клисуре"-метеоролошке станице и мобилне лабораторије за анализу површинске воде	1.640.000,00	500.000,00	300.000,00
512	6.	Набавка опреме (камиона и контејнера) у склопу реализације пројекта EXCHANGE 4	6.000.000,00	0,00	0,00
512	7.	Набавка опреме за месне заједнице	250.000,00	100.000,00	150.000,00
512	8.	Набавка опреме за месне заједнице – по одлуци о самодоприносу	550.000,00	550.000,00	550.000,00

Ек. клас.	Редни број	Опис	Износ у динарима		
			2014.	2015.	2016.
1	2	3	4	5	6
512	9.	Набавка опреме за месне заједнице – сопствено учешће грађана	500.000,00	650.000,00	450.000,00
512	10.	Набавка опреме за Туристичку организацију Чачка	100.000,00	500.000,00	300.000,00
512	11.	Набавка опреме за Туристичку организацију Чачка –сопствени приходи	1.591.500,00	100.000,00	100.000,00
512	12.	Набавка канцеларијске и рачунарске опреме и опреме за саобраћај за потребе рада ЈП „Градац“	2.930.000,00	3.450.000,00	1.500.000,00
512	13.	Набавка возила за саобраћајну полицију за мобилни центар видео надзора у складу са програмом финансирања активности из безбедности саобраћаја	2.000.000,00	0,00	0,00
512	14.	Набавка ваге за мерење носивости возила у складу са програмом финансирања активности из безбедности саобраћаја	700.000,00	0,00	0,00
512	15.	Набавка видео надзора за градске саобраћајнице у складу са програмом финансирања активности из безбедности саобраћаја	6.220.000,00	0,00	0,00
512	16.	Набавка апарата за утврђивање присуства психоактивних супстанци у организму	780.000,00	0,00	0,00
512	17.	Набавка опреме за хитне интервенције при саобраћајним удесима	1.000.000,00	0,00	0,00
512	18.	Опрема за прихватилиште за незбринуте животиње	1,00	0,00	0,00

Ек. клас.	Редни број	Опис	Износ у динарима		
			2014.	2015.	2016.
1	2	3	4	5	6
512	19.	Набавка и постављање опреме за бежични интернет на територији Великог градског парка	1,00	0,00	0,00
512	20.	Набавка канцеларијске и рачунарске опреме за потребе рада ГСА	150.000,00	100.000,00	150.000,00
512	21.	Машине и опрема - Куповина опреме у објекту БС Овчар Бања	1,000.00	0,00	0,00
512	22.	Машине и опрема-набавка хлоринатора за сеоске водоводе	150,000.00	0,00	0,00
		УКУПНО 512	**47.562.502,00**	**11.050.000,00**	**9.600.000,00**
		Остале некретнине и опрема			
513	1.	Остале некретнине и опрема	300.000,00	600.000,00	400.000,00
		УКУПНО 513	**300.000,00**	**600.000,00**	**400.000,00**
		Култивисана имовина			
514	1.	Стока и вишегодишњи засади (Подршка развојним пројектима из области пољопривреде)	6.210.000,00	1.000.000,00	1.000.000,00
		УКУПНО 514	**6.210.000,00**	**1.000.000,00**	**1.000.000,00**
		Нематеријална имовина			
515	1.	Легализација софтвера и набавка нових лиценци за рад градских управа -набавка софтвера и података о адресном систему за територију града	3.200.000,00	1.000.000,00	1.000.000,00

Ек. клас.	Редни број	Опис	Износ у динарима		
			2014.	2015.	2016.
1	2	3	4	5	6
515	2.	Легализација софтвера и набавка нових лиценци за ЈП „Градац“ Чачак	3.242.600,00	1.000.000,00	1.000.000,00
515	3.	Софтвер за видео надзор градских саобраћајница	2.000.000,00	0,00	0,00
515		Нематеријална имовина / ГСА	400,000.00	0,00	0,00
		УКУПНО 515	**8.842.600,00**	**2.000.000,00**	**2.000.000,00**
		Земљиште			
541	1.	Куповина земљишта по одлуци о самодоприносу	300.000,00	500.000,00	150.000,00
541	2.	Куповина земљишта – сопствено учешће грађана у месним заједницама	500.000,00	300.000,00	800.000,00
541	3.	Куповина земљишта за отварање нових улица-ЈП „Градац“ Чачак	41.810.000,00	42.310.000,00	33.220.000,00
541	4.	Куповина земљишта за гробља	1.000.000,00	1.300.000,00	8.000.000,00
541	5.	Земљиште - Куповина земљишта на коме се налази објекат БС Овчар Бања	1,000.00	0,00	0,00
		УКУПНО 541	**43.611.000,00**	**44.410.000,00**	**42.170.000,00**

ИЗГРАДЊА СИСТЕМА ВОДОСНАБДЕВАЊА

ЕКОНОМСКА КЛАСИФИКАЦИЈА 511, 512 И 541

Ек. клас.	Р. број	Опис	Износ у динарима		
			2014	2015	2016
1	2	3	4	5	6
511	1	Изградња система водоснабдевања у МЗ Вранићи, Милићевци, Соколићи и Горња Горевница (потисни цевовод од Трбушана до Вранића)			
		Извори финансирања:			
		Из текућих прихода буџета града	0,00	4.000.000,00	10.000.000,00
		Из сопственог учешћа грађана	3.000.000,00	1.000.000,00	10.000.000,00
		Укупно:	3.000.000,00	5.000.000,00	20.000.000,00
511	2	Изградња система водоснабдевања у МЗ Бељина, Придворица, Паковраће, Парменац, Рићаге и Међувршје	2014	2015	2016
		Извори финансирања:			
		Из текућих прихода буџета града	3.800.000,00	6.000.000,00	8.000.000,00
		Из буџета Републике Србије 2013	5.858.000,00	0,00	0,00
		Из сопственог учешћа грађана	4.950.000,00	2.050.000,00	8.000.000,00
		Укупно:	14.608.000,00	8.050.000,00	16.000.000,00

Ек. клас.	Р. број	Опис	Износ у динарима		
			2014	2015	2016
1	2	3	4	5	6
511	3	Изградња система водоснабдевања у МЗ Кукићи	2014	2015	2016
		Извори финансирања:			
		Из текућих прихода буџета града	1.700.000,00	0,00	0,00
		Укупно:	1.700.000,00	0,00	0,00
512	4	Опрема система водоснабдевања у МЗ Кукићи	2014	2015	2016
		Извори финансирања:			
		Из текућих прихода буџета града	515.000,00	0,00	0,00
		Укупно:	515.000,00	0,00	0,00
511	5	Изградња система водоснабдевања у МЗ Лозница и Јездина(VIII зона)-пројектовање	2014	2015	2016
		Извори финансирања:			
		Из текућих прихода буџета града	250.000,00	0,00	0,00
		Укупно:	250.000,00	0,00	0,00

Ек. клас.	Р. број	Опис	Износ у динарима		
			2014	2015	2016
1	2	3	4	5	6
511	6	Изградња система водоснабдевања у МЗ Миоковци - Главај	2014	2015	2016
		Извори финансирања:			
		Из текућих прихода буџета града	6.000.000,00	0,00	0,00
		Укупно:	6.000.000,00	0,00	0,00
511	6.1	Изградња система водоснабдевања у МЗ Миоковци	2014	2015	2016
		Извори финансирања:			
		Из текућих прихода буџета града	1.050.000,00	0,00	0,00
		Из сопственог учешћа грађана	1.050.000,00	0,00	0,00
		Укупно:	2.100.000,00	0,00	0,00
511	7	Изградња система водоснабдевања у МЗ Горња Трепча	2014	2015	2016
		Извори финансирања:			
		Из сопственог учешћа грађана	500.000,00	0,00	0,00
		Укупно:	500.000,00	0,00	0,00

Ек. клас.	Р. број	Опис	Износ у динарима		
			2014	2015	2016
1	2	3	4	5	6
511	8	Изградња система водоснабдевања у МЗ Горња Атеница-пројектовање и изградња	2014	2015	2016
		Извори финансирања:			
		Из текућих прихода буџета града	700.000,00	0,00	0,00
		Укупно:	700.000,00	0,00	0,00
511	9	Изградња система водоснабдевања у МЗ Доња Горевница	2014	2015	2016
		Извори финансирања:			
		Из текућих прихода буџета града	5.750.000,00	2.250.000,00	0,00
		Из буџета Републике Србије 2013	850.000,00	0,00	0,00
		Укупно:	6.600.000,00	2.250.000,00	0,00
511	10	Изградња система водоснабдевања у МЗ Овчар Бања-пројектовање	2014	2015	2016
		Извори финансирања:			
		Из текућих прихода буџета града	850.000,00	0,00	0,00

Ек. клас.	Р. број	Опис	Износ у динарима		
			2014	2015	2016
1	2	3	4	5	6
		Укупно:	850.000,00	0,00	0,00
511	11	Пројектовање система водоснабдевања у МЗ Трнава (превезивање на Рзав) и мреже локалних система вод.од МЗ Заблаће и Слатина и др.са довођењем воде из изв.Кукући и пројекат друге висинске зоне Трнаве	2014	2015	2016
		Извори финансирања:			
		Из текућих прихода буџета града	3.475.000,00	0,00	0,00
		Укупно:	3.475.000,00	0,00	0,00
511	12	Изградња система водоснабдевања у МЗ Мојсиње	2014	2015	2016
		Извори финансирања:			
		Из сопственог учешћа грађана	594.000,00	0,00	0,00
		Укупно:	594.000,00	0,00	0,00
511	13	Изградња разводне водоводне мреже у МЗ Видова и Рошци	2014	2015	2016
		Извори финансирања:			

Ек. клас.	Р. број	Опис	Износ у динарима		
			2014	2015	2016
1	2	3	4	5	6
		Из сопственог учешћа грађана	906.000,00	0,00	0,00
		Укупно:	906.000,00	0,00	0,00
511	14	Технички прегледи изведених радова на системима водоснадбевања	2014	2015	2016
		Извори финансирања:			
		Из текућих прихода буџета града	500.000,00	500.000,00	500.000,00
		Укупно:	500.000,00	500.000,00	500.000,00
511	15	Изградња магистралног цевовода од Коњевића до Мојсиња	2014	2015	2016
		Извори финансирања:			
		Из текућих прихода буџета града	5.000.000,00	20.000.000,00	20.000.000,00
		Укупно:	5.000.000,00	20.000.000,00	20.000.000,00
512	16	Систем надзора и техничког обезбеђења на брани Парменац	2014	2015	2016
		Извори финансирања:			

Ек. клас.	Р. број	Опис	Износ у динарима		
			2014	2015	2016
1	2	3	4	5	6
		Из текућих прихода буџета града	830.000,00	0,00	0,00
		Укупно:	830.000,00	0,00	0,00
541	17	Куповина земљишта за потребе изградње система водоснадбевања	2014	2015	2016
		Извори финансирања:			
		Из текућих прихода буџета града	1.000.000,00	500.000,00	0,00
		Укупно:	1.000.000,00	500.000,00	0,00

511 Из буџета Републике Србије 2013 6.708.000,00

511 Из сопственог учешћа грађана 11.000.000,00

511 Из текућих прихода буџета града 29.075.000,00

512 Из текућих прихода буџета града 1.345.000,00

541 Из текућих прихода буџета града 1.000.000,00

ИЗГРАДЊА СИСТЕМА КАНАЛИЗАЦИЈЕ

ЕКОНОМСКА КЛАСИФИКАЦИЈА 511

Ек. клас.	Р. број	Опис	Износ у динарима		
511	1	Изградња система канализације у МЗ Горња Трепча	2014	2015	2016
		Извори финансирања:			
		Из текућих прихода буџета града	1.776.000,00	8.000.000,00	0,00
		Из сопственог учешћа грађана	2.000.000,00	8.000.000,00	0,00
		Укупно:	3.776.000,00	16.000.000,00	0,00
511	2	Изградња система канализације у МЗ Заблаће, Јежевица, Вапа са прикључцима	2014	2015	2016
		Извори финансирања:			
		Из текућих прихода буџета града	1.000.000,00	4.000.000,00	0,00
		Из сопственог учешћа грађана	1.500.000,00	2.000.000,00	0,00
		Укупно:	2.500.000,00	6.000.000,00	0,00
511	3	Изградња система канализације у МЗ Трбушани	2014	2015	2016
		Извори финансирања:			

Ек. клас.	Р. број	Опис	Износ у динарима		
		Из текућих прихода буџета града	3.900.000,00	0,00	0,00
		Из сопственог учешћа грађана	1.000.000,00	5.500.000,00	0,00
		Укупно:	4.900.000,00	5.500.000,00	0,00
511	4	Изградња система канализације у МЗ Прељина	2014	2015	2016
		Извори финансирања:			
		Из текућих прихода буџета града	1.000.000,00	7.500.000,00	0,00
		Из сопственог учешћа грађана	2.000.000,00	7.500.000,00	0,00
		Укупно:	3.000.000,00	15.000.000,00	0,00
511	5	Пројектовање система канализације у МЗ Г. Трепча, Д. Трепча, Станчићи и Мојсиње	2014	2015	2016
		Извори финансирања:			
		Из текућих прихода буџета града	1.100.000,00	0,00	0,00
		Укупно:	1.100.000,00	0,00	0,00

Ек. клас.	Р. број	Опис	Износ у динарима		
511	6	Пројектовање система канализације у МЗ 3 децембар	2014	2015	2016
		Извори финансирања:			
		Из текућих прихода буџета града	220.000,00	0,00	0,00
		Укупно:	220.000,00	0,00	0,00
511	7	Технички прегледи изведених радова на системима канализације			
		Извори финансирања:			
		Из текућих прихода буџета града	500.000,00	0,00	0,00
		Укупно:	500.000,00	0,00	0,00
511	8	Пројектовање система канализације у МЗ Овчар Бања	2014	2015	2016
		Извори финансирања:			
		Из текућих прихода буџета града	1.374.000,00	0,00	0,00
		Укупно:	1.374.000,00	0,00	0,00

Ек. клас.	Р. број	Опис	Износ у динарима		
511	9	Пројектовање система канализације у МЗ Мрчајевци	2014	2015	2016
		Извори финансирања:			
		Из текућих прихода буџета града	1.000.000,00	0,00	0,00
		Укупно:	1.000.000,00	0,00	0,00
511	10	Пројектовање система канализације у МЗ Доња Горевница (Гушевац)	2014	2015	2016
		Извори финансирања:			
		Из текућих прихода буџета града	2.000.000,00	0,00	0,00
		Укупно:	2.000.000,00	0,00	0,00
511	11	Санација система канализације у МЗ Мрчајевци	2014	2015	2016
		Извори финансирања:			
		Из текућих прихода буџета града	500.000,00	0,00	0,00
		Укупно:	500.000,00	0,00	0,00

511 Из сопственог учешћа грађана 6.500.000,00

511 Из текућих прихода буџета града 14.370.000,00

ОСНОВНЕ ШКОЛЕ

Екон. клаф.	Ред. број	Опис	2014	2015	2016
1.		**Основна школа „Милица Павловић“**			
	511	Уређење фасаде	0,00	800.000,00	700.000,00
	511	Партерно уређење	0,00	1.000.000,00	1.000.000,00
	512	Набавка рачунарске и административне опреме	200.000,00	300.000,00	300.000,00
2.		**Основна школа „Танаско Рајић“**			
	511	Санација крова	900.000,00	0,00	0,00
	511	Замена прозора Љубић	0,00	1.800.000,00	0,00
	511	Замена прозора -Трбушани	0,00	0,00	800.000,00
	512	Набавка рачунарске и административне опреме	200.000,00	300.000,00	300.000,00
3.		**Основна школа „др Драгиша Мишовић“**			

Екон. клаф.	Ред. број	Опис	2014	2015	2016
	511	Постављање ролетни	0,00	500.000,00	500.000,00
	512	Набавка рачунарске и административне опреме	200.000,00	300.000,00	300.000,00
4.		**Основна школа „Вук Караџић“**			
	511	Санитарни чвор	0,00	1.000.000,00	1.000.000,00
	511	Изградња котларнице на гас	0,00	3.000.000,00	3.000.000,00
	512	Набавка рачунарске и административне опреме	200.000,00	300.000,00	300.000,00
	511	Репарирање горионика на котловима	1.340.000,00	0,00	0,00
5.		**ОШ „Ратко Митровић“**			
	511	Замена прозора	900.000,00	1.000.000,00	0,00
	512	Набавка рачунарске и административне опреме	150.000,00	200.000,00	250.000,00
6.		**Основна школа „Филип Филиповић“**			
	511	Замена прозора	0,00	1.000.000,00	1.000.000,00

Екон. клаф.	Ред. број	Опис	2014	2015	2016
	512	Набавка рачунарске и административне опреме	150.000,00	200.000,00	250.000,00
7.		**Основна школа „Свети Сава“**			
	511	Замена столарије		500.000,00	500.000,00
	512	Набавка рачунарске и административне опреме	100.000,00	200.000,00	250.000,00
8.		**Основна школа „Татомир Анђелић“ Мрчајевци**			
	512	Набавка рачунарске и административне опреме	150.000,00	200.000,00	250.000,00
9.		**Основна школа „Бранислав Петровић“ Слатина**			
	511	Уређивање кабинета	500.000,00	1000.000,00	1000.000,00
	512	Набавка рачунарске и административне опреме	150.000,00	200.000,00	200.000,00
10.		**Основна школа „В. Петковић Дис“**			
	512	Набавка рачунарске и административне опреме	100.000,00	200.000,00	200.000,00
	512	Набавка опреме за пречишћавање воде за пиће	299.990,00	0,00	0,00

Екон. клаф.	Ред. број	Опис	2014	2015	2016
11.		**Основна школа „Свети Ђакон Авакум“ Трнава**			
	512	Набавка рачунарске и административне опреме	100.000,00	200.000,00	250.000,00
12.		**Основна школа „Прељина“**			
	512	Набавка рачунарске и административне опреме	100.000,00	200.000,00	250.000,00
	511	Пројекат и радови на уређењу кухиње	500.000,00	1.000.000,00	1.000.000,00
13.		**Основна школа „Ђенерал Марко Катанић“ Бресница**			
	512	Набавка рачунарске и административне опреме	170.000,00	150.000,00	150.000,00
	511	Израда кухиње	0,00	2.000.000,00	5.000.000,00
14.		**Основна школа „Доња Трепча“**			
	512	Набавка рачунарске и административне опреме	100.000,00	150.000,00	150.000,00
15.		**Основна школа „Степа Степановић“**			
	511	Препокривање школе	0,00	1.000.000,00	1.000.000,00

Екон. клаф.	Ред. број	Опис	2014	2015	2016
	512	Набавка рачунарске и административне опреме	100.000,00	150.000,00	150.000,00
16.		**Основна школа „Божо Томић“ Пријевор**			
	511	Препокривање школе	0,00	500.000,00	400.000,00
	511	Замена прозора	0,00	1.500.000,00	1.600.000,00
	512	Набавка рачунарске и административне опреме	100.000,00	150.000,00	150.000,00
	512	Набавка пећи на дрва и угаљ у Рошцима	230.000,00	0,00	0,00
17.		**Музичка школа „Војислав Вучковић“**			
	512	Набавка опреме – опремање новог школског простора по спецификацији о уређењу и опремању	6.770.000,00	500.000,00	500.000,00
	УКУПНО 511 и 512		**13.709.990,0**	**21.500.000,00**	**22.700.000,00**

СРЕДЊЕ ШКОЛЕ

Екон. Клас.	Ред. број	Опис	2014.	2015.	2016.
	1.	**Техничка школа**			
512		Набавка рачунарске и административне опреме	200.000,00	400.000,00	500.000,00

Екон. Клас.	Ред. број	Опис	2014.	2015.	2016.
511		Изградња котларнице на гас	0,00	3.000.000,00	3.000.000,00
	2.	**Економска школа**			
512		Набавка рачунарске и административне опреме	200.000,00	300.000,00	350.000,00
511		Замена прозора на новој згради	0,00	2.000.000,00	2.000.000,00
	3.	**Гимназија**			
511		Извођење археолошких испитивања у дворишту као претходно питање израде пројекта за фискултурну салу	784.244,00	0,00	0,00
512		Набавка рачунарске и административне опреме	50.000,00	300.000,00	300.000,00
	4.	**Прехрамбено угоститељска школа**			
512		Опремање кабинета –набавка опреме	200.000,00	500.000,00	500.000,00
	5.	**Медицинска школа**			
512		Набавка рачунарске и административне опреме	200.000,00	300.000,00	300.000,00
	6.	**Машинско саобраћајна школа Чачак**			
512		Набавка рачунарске и административне опреме	200.000,00	400.000,00	500.000,00
511		Уређење санитарних чворова	0,00	1.500.000,00	1.500.000,00

		УКУПНО 511 и 512	**1.834.244,00**	**8.700.000,00**	**8.950.000,00**

ПРЕДШКОЛСКА УСТАНОВА

Екон. Клас.	**Ред. број**	**Опис**	**2014.**	**2015.**	**2016.**
	1.	**Предшколска установа „Радост“**			
511		Замена подова	0,00	1.000.000,00	0,00
511		Сређивање санитарних чворова у Улцињу	2.200.000,00	0,00	0,00
511		Замена прозора	1.200.000,00	1.000.000,00	1.000.000,00
511		Адаптација објекта „Сунце“ за нове васпитне групе	4.560.000,00	0,00	0,00
512		Набавка две пећнице	900.000,00	0,00	0,00
512		Набавка рачунарске опреме	500.000,00	0,00	0,00
		УКУПНО 511 и 512 „Радост“	***9.360.000,00***	***1.000.000,00***	***1.000.000,00***
	2.	**Предшколска установа „Моје детињство“**			
511		Замена прозора у вртићу „Бисери“	1.650.000,00	1.000.000,00	1.000.000,00
511		Замена столарије у објекту „Лептирић“	950.000,00	0,00	0,00
512		Набавка рачунарске и административне опреме	600.000,00	300.000,00	0,00
512		Набавка две пећнице	900.000,00	0,00	0,00
511		Израда пројеката адаптације вртића	350.000,00	0,00	0,00
511		Санација тераса у објекту „Мали капетан“	800.000,00	0,00	0,00
	3.	***УКУПНО 511 и 512 „Моје детињство“***	***5.250.000,00***	***1.300.000,00***	***1.000.000,00***

Екон. Клас.	Ред. број	Опис	2014.	2015.	2016.
		УКУПНО 511 и 512	**14.610.000,00**	**2.300.000,00**	**2.000.000,00**
511		Зграде и грађевински објекти – сопствени приходи	5.050.000,00	1.000.000,00	1.000.000,00
512		Машине и опрема – сопствени приходи	2.420.000,00	1.000.000,00	1.000.000,00
		УКУПНО 511 и 512	**22.080.000,00**	**4.300.000,00**	**4.000.000,00**

УСТАНОВЕ КУЛТУРЕ

Екон. Клас.	Редни број	Опис	2014.	2015.	2016.
	1.	**Међуопштински историјски архив**			
511		Уређење архивског простора-депо	600.000,00	600.000,00	600.000,00
512		Набавка рачунарске и административне опреме	50.000,00	50.000,00	50.000,00
	2.	**Дом културе Чачак**			
512		Набавка рачунарске и административне опреме	340.000,00	50.000,00	50.000,00
	3.	**Градска библиотека „Владислав Петковић – Дис“ Чачак**			
512		Набавка рачунарске и административне опреме	150.000,00	50.000,00	50.000,00
515		Нефинансијска имовина – књиге	1.500.000,00	1.500.000,00	1.500.000.00
	4.	**Уметничка галерија Чачак**			
512		Набавка рачунарске и административне опреме	50.000,00	50.000,00	50.000,00

Екон. Клас.	Редни број	Опис	2014.	2015.	2016.
	5.	**Народни музеј**			
512		Набавка рачунарске и административне опреме	50.000,00	50.000,00	50.000,00
512		Машине и опрема – сопствени приходи установа културе	1.096.000,00	2.000.000,00	1.500.000,00
515		Нематеријална имовина– сопствени приходи установа културе	474.500,00	300.000,00	300.000,00
		УКУПНО 511, 512 и 515	**4.310.500,00**	**4.650.000,00**	**4.150.000,00**

СПОРТСКИ ЦЕНТАР „МЛАДОСТ“

Ек. Клас.	Ред. број	Опис	2014.	2015.	2016.
	1.	**СЦ Младост**			
511		Изградња киоска на улазу базена-билетарница	1.200.000,00	0,00	0,00
511		Поправке на Соколани	500.000,00	0,00	0,00
511		Поправка свлачионица у управној згради	300.000,00	0,00	0,00
511		Замена столарије на управној згради	300.000,00	0,00	0,00
511		Постављање бехатона на базену	900.000,00	0,00	0,00

Ек. Клас.	Ред. број	Опис	2014.	2015.	2016.
511		Постављање заштитне ограде	300.000,00	0,00	0,00
511		Пројектно планирање	200.000,00	50.000,00	50.000,00
512		Тобоган на малом базену	1.300.000,00	0,00	0,00
512		Административна опрема	100.000,00	50.000,00	50.000,00
512		Набавка боца за хлор	368.000,00	0,00	0,00
		УКУПНО 511 и 512	**5.468.000,00**	**100.000,00**	**100.000,00**

ЦЕНТАР ЗА СОЦИЈАЛНИ РАД

Ек. клас.	Ред. број	Опис	2014.	2015.	2016.
	1.	**Центар за социјални рад**			
512		Набавка рачунарске и административне опреме	100.000,00	100.000,00	100.000,00
		УКУПНО	**100.000.00**	**100.000.00**	**100.000.00**

ДНЕВНИ БОРАВАК ДЕЦЕ И ОМЛАДИНЕ ОМЕТЕНЕ У РАЗВОЈУ

Ек. клас.	Ред. број	Опис	2014.	2015.	2016.
	1.	**Дневни боравак деце и омладине ометене у развоју**			

Ек. клас.	Ред. број	Опис	2014.	2015.	2016.
512		Машине и опрема – (административна, канцеларијска опрема и сл.)	1.500.000,00	2.000.000,00	1.500.000,00
512		Машине и опрема – сопствени приходи	3.000.000,00	500.000,00	500.000,00
		УКУПНО	**4.500.000.00**	**2.500.000,00**	**2.000.000,00**

ПРИМАРНА ЗДРАВСТВЕНА ЗАШТИТА
ДОМ ЗДРАВЉА

Ек. Клас.	Ред. број	Опис	2014.	2015.	2016.
	1.	**Дом здравља**			
511		Замена цеви на делу топловода и подстанице	500.000,00	500.000,00	500.000,00
511		Реновирање амбуланти	7.940.000,00	7.940.000,00	7.940.000,00
511		Израда пројектне документације	60.000,00	60.000,00	60.000,00
512		Набавка аутомобила (4 комада)	4.000.000,00	4.000.000,00	4.000.000,00
512		Канцеларијска опрема	1.130.000,00	1.130.000,00	1.130.000,00
512		Рачунарска опрема	2.600.000,00	2.600.000,00	2.600.000,00
512		Немедицинска опрема	500.000,00	500.000,00	500.000,00
512		Медицинска опрема	5.520.000,00	5.520.000,00	5.520.000,00
		УКУПНО 511 и 512	**22.250.000,00**	**22.250.000,00**	**22.250.000,00**

Члан 6.

У члану 7. ставови 2. 3. и 4. мењају се и гласе:

„Из извора финансирања 01-Средства буџета (табела 2):

- 446 запослених у локалној администрацији на неодређено време;

- 20 запослених у локалној администрацији на одређено време;

- 313 запослених у предшколским установама-вртићи на неодређено време;

- 33 запослена у предшколским установама-вртићи на одређено време;

- 27 запослених у предшколским установама -Установа за дневни боравак деце и омладине ометене у развоју „Зрачак“ на неодређено време и

- 2 запослена у предшколским установама -Установа за дневни боравак деце и омладине ометене у развоју „Зрачак“ на одређено време.

Из извора финансирања 04- Сопствени приходи буџетских корисника (табела 2а):

- 16 запослених у локалној администрацији на неодређено време;

- 1 запослена у локалној администрацији на одређено време;

- 154 запослена у предшколским установама-вртићи на неодређено време и

- 16 запослених у предшколским установама-вртићи на одређено време.

У овој одлуци о буџету средства за плате се обезбеђују за број запослених из става 1. овог члана.

ПЛАНИРАНА МАСА СРЕДСТАВА ЗА ПЛАТЕ **Табела 1.**

Ред.бр.	Директни и индиректни корисници буџетских средстава локалне власти	**Маса средстава за плате планирана за 2013. годину**		**Маса средстава за плате планирана за 2014. годину ребаланс I**	
		Буџетска средства	Остали извори	Буџетска средства	Остали извори
1	***2***	***3***	***4***	***5***	***6***
1	**Органи и организације локалне власти**	**248.132.400,00**	**0,00**	**242.550.008,00**	**0,00**
	411	210.374.700,00	0,00	205.452.898,00	0,00
	412	37.757.700,00	0,00	37.097.110,00	0,00
2	**Установе културе**	**99.458.000,00**	**1.628.000,00**	**97.550.700,00**	**1.771.000,00**
	411	84.358.000,00	1.379.000,00	82.728.000,00	1.494.000,00

Ред.бр.	Директни и индиректни корисници буџетских средстава локалне власти	Маса средстава за плате планирана за 2013. годину		Маса средстава за плате планирана за 2014. годину ребаланс I	
		Буџетска средства	Остали извори	Буџетска средства	Остали извори
1	*2*	*3*	*4*	*5*	*6*
	412	15.100.000,00	249.000,00	14.822.700,00	277.000,00
3	**Остале установе из области јавних служби**	**22.232.002,00**	**17.848.000,00**	**23.064.099,00**	**21.116.515,00**
	411	18.801.295,00	15.214.000,00	19.473.067,00	17.871.421,00
	412	3.430.707,00	2.634.000,00	3.591.032,00	3.245.094,00
3а	**Туристичка организација "Чачак" Чачак**	**7.876.630,00**	**8.300.000,00**	**8.480.626,00**	**11.296.500,00**
	411	6.686.735,00	7.100.000,00	7.193.067,00	9.581.690,00
	412	1.189.895,00	1.200.000,00	1.287.559,00	1.714.810,00
3б	**Установа спортски центар "Младост" Чачак**	**9.226.000,00**	**6.330.000,00**	**9.288.000,00**	**6.444.000,00**
	411	7.778.000,00	5.384.000,00	7.830.000,00	5.447.600,00
	412	1.448.000,00	946.000,00	1.458.000,00	996.400,00
3в	**Регионални центар за професионални развој запослених у образовању**	**3.200.000,00**	**353.000,00**	**3.350.000,00**	**250.000,00**
	411	2.700.000,00	300.000,00	2.800.000,00	200.000,00
	412	500.000,00	53.000,00	550.000,00	50.000,00

Ред.бр.	Директни и индиректни корисници буџетских средстава локалне власти	Маса средстава за плате планирана за 2013. годину		Маса средстава за плате планирана за 2014. годину ребаланс I	
		Буџетска средства	Остали извори	Буџетска средства	Остали извори
1	*2*	*3*	*4*	*5*	*6*
3г	**Градска стамбена агенција Чачак**	**1.929.372,00**	**2.865.000,00**	**1.945.473,00**	**3.126.015,00**
	411	1.636.560,00	2.430.000,00	1.650.000,00	2.642.131,00
	412	292.812,00	435.000,00	295.473,00	483.884,00
4	**Месне заједнице**	**0,00**	**2.735.000,00**	**3.185.000,00**	**0,00**
	411	0,00	2.300.000,00	2.510.000,00	0,00
	412	0,00	435.000,00	675.000,00	0,00
5	**Дирекције основане од стране локалне власти**	**0,00**	**0,00**	**0,00**	**0,00**
	411	0,00	0,00	0,00	0,00
	412	0,00	0,00	0,00	0,00
6	**Предшколске установе**	**251.304.000,00**	**104.998.000,00**	**276.460.000,00**	**125.532.000,00**
	411	212.908.000,00	89.051.000,00	234.197.000,00	106.013.000,00
	412	38.396.000,00	15.947.000,00	42.263.000,00	19.519.000,00
6а	**Вртићи**	**240.193.000,00**	**104.998.000,00**	**253.723.000,00**	**125.532.000,00**
	411	203.408.000,00	89.051.000,00	215.100.000,00	106.013.000,00

Ред.бр.	Директни и индиректни корисници буџетских средстава локалне власти	Маса средстава за плате планирана за 2013. годину		Маса средстава за плате планирана за 2014. годину ребаланс I	
		Буџетска средства	Остали извори	Буџетска средства	Остали извори
1	*2*	*3*	*4*	*5*	*6*
	412	36.785.000,00	15.947.000,00	38.623.000,00	19.519.000,00
6б	**Дневни боравак деце ометане у развоју "Зрачак"**	**11.111.000,00**	**0,00**	**22.737.000,00**	**0,00**
	411	9.500.000,00	0,00	19.097.000,00	0,00
	412	1.611.000,00	0,00	3.640.000,00	0,00
7	**Јавна предузећа основана од стране локалне власти који се финансирају из јавних прихода чија је намена утврђена посебним законом - ЈП за урбанистичко и просторно планирање, грађевинско земљиште и путеве"Градац"**	**53.596.279,00**	**0,00**	**54.132.606,00**	**0,00**
	411	45.459.100,00	0,00	45.914.000,00	0,00
	412	8.137.179,00	0,00	8.218.606,00	0,00
8	**Остали индиректни корисници буџета**	**0,00**	**0,00**	**0,00**	**0,00**
	Укупно за све кориснике буџетских средстава	**674.722.681,00**	**127.209.000,00**	**696.942.413,00**	**148.419.515,00**
	411	571.901.095,00	107.944.000,00	590.274.965,00	125.378.421,00
	412	102.821.586	19.265.000,00	106.667.448,00	23.041.094,00

БРОЈ ЗАПОСЛЕНИХ У 2014. ГОДИНИ
(извор финансирања 01-средства буџета)

Табела 2.

Ред.бр.	Директни и индиректни корисници буџетских средстава локалне власти	Број запослених на неодређено време	Број запослених на одређено време	Укупан број запослених
1	*2*	*3*	*4*	*5(3+4)*
1	**Органи и организације локалне власти**	**248**	**9**	**257**
	Изабрана лица	5	0	5
	Постављена лица	12	0	12
	Запослени	231	9	240
2	**Установе културе**	**115**	**10**	**125**
3	**Остале установе из области јавних служби које се финансирају из буџета (осим предшколских установа)**	**36**	**0**	**36**
3а	Туристичка организација "Чачак" Чачак	8	0	8
3б	Спортски центар "Младост" Чачак	23	0	23
3в	Регионални центар за професионални развој запослених у образовању	3	0	3
3г	Градска стамбена агенција	2	0	2
4	**Месне заједнице**	**7**	**0**	**7**
5	**Дирекције основане од стране локалне власти**	**40**	**1**	**41**
	ЈП за урбанистичко и просторно планирање, грађевинско земљиште и путеве"Градац"	40	1	41
I	***Укупно за све кориснике буџета на које се односи Закон о одређивању максималног броја запослених у локалној администрацији (1+2+3+4+5)***	**446**	**20**	**466**

Ред.бр.	Директни и индиректни корисници буџетских средстава локалне власти	Број запослених на неодређено време	Број запослених на одређено време	Укупан број запослених
1	*2*	*3*	*4*	*5(3+4)*
II	**Предшколске установе (6+7)**	**340**	**35**	**375**
6	***Вртићи***	***313***	***33***	***346***
6а	"Радост"	148	12	160
6б	"Моје детињство"	165	21	186
7	***Дневни боравак деце и омладине ометене у развоју "Зрачак"***	***27***	***2***	***29***
8	Привредна друштва и други облици организовања чији је једини оснивач локална власт (индиректни корисници буџета-навести називе)-			
	Укупно за све кориснике буџетских средстава (I+II)	**786**	**55**	**841**

БРОЈ ЗАПОСЛЕНИХ У 2014. ГОДИНИ
(извор финансирања 04- Сопствени приходи буџетских корисника)

Табела 2а.

Ред.бр.	Директни и индиректни корисници буџетских средстава локалне власти	Број запослених на неодређено време	Број запослених на одређено време	Укупан број запослених
1	*2*	*3*	*4*	*5(3+4)*
1	**Органи и организације локалне власти**	**0**	**0**	**0**
	Изабрана лица	0	0	0
	Постављена лица	0	0	0
	Запослени	0	0	0

Ред.бр.	Директни и индиректни корисници буџетских средстава локалне власти	Број запослених на неодређено време	Број запослених на одређено време	Укупан број запослених
1	*2*	*3*	*4*	*5(3+4)*
2	**Установе културе**	**0**	**0**	**0**
3	**Остале установе из области јавних служби које се финансирају из буџета (осим предшколских установа)**	**16**	**1**	**17**
3а	Туристичка организација "Чачак" Чачак	14	1	15
3б	Спортски центар "Младост" Чачак	0	0	0
3в	Регионални центар за професионални развој запослених у образовању	0	0	0
3г	Градска стамбена агенција	2	0	2
4	**Месне заједнице**	**0**	**0**	**0**
5	**Дирекције основане од стране локалне власти**	**0**	**0**	**0**
	ЈП за урбанистичко и просторно планирање, грађевинско земљиште и путеве"Градац"	0	0	0
I	***Укупно за све кориснике буџета на које се односи Закон о одређивању максималног броја запослених у локалној администрацији (1+2+3+4+5)***	**16**	**1**	**17**
II	**Предшколске установе (6+7)**	**154**	**16**	**170**
6	***Вртићи***	***154***	***16***	***170***
6а	"Радост"	83	11	94
6б	"Моје детињство"	71	5	76

Ред.бр.	Директни и индиректни корисници буџетских средстава локалне власти	Број запослених на неодређено време	Број запослених на одређено време	Укупан број запослених
1	*2*	*3*	*4*	*5(3+4)*
7	***Дневни боравак деце и омладине ометене у развоју "Зрачак"***	***0***	***0***	***0***
8	Привредна друштва и други облици организовања чији је једини оснивач локална власт (индиректни корисници буџета)	0	0	0
	Укупно за све кориснике буџетских средстава (I+II)	**170**	**17**	**187**

Члан 7.

После члана 7. додаје се члан 7а. који гласи:

„Члан 7а.

На основу члана 12. став 1. Закона о платама у државним органима и јавним службама („Службени гласник РС“ број 34/2001, 62/2006- др. закон, 63/2006-испр. др. закона, 116/2008 –др. закони, 92/2011, 99/2011- др. закон, 10/2013, и 55/2013) утврђује се основица за обрачун и исплату плата за запослене у предшколским установама чији је оснивач Град од плате за јануар 2014. године у нето износу од 2.900,00 динара са припадајућим порезом и доприносима за обавезно социјално осигурање.

На основу чл. 3. став 1. Закона о платама у државним органима и јавним службама („Службени гласник РС“, бр. 34/2001, 62/2006 – др. закон, 63/2006 – испр. др. закона, 116/2008 –др. закони, 92/2011, 99/2011 – др. закон, 10/2013 и 55/2013) утврђује се основица за обрачун и исплату плата почев од плате за октобар 2013. године у нето износу са припадајућим порезом и доприносима за обавезно социјално осигурање за:

- изабрана лица -10.734,56 динара,

- постављена лица -2.310,15 динара,

- запослена лица -2.519,24 динара, а за запослене са средњом и нижом стручном спремом, може се увећати по основу квалитета и резултата рада почев од октобра 2013. године за нето износ од 251,93 динара са припадајућим порезом и доприносима за обавезно социјално осигурање (утврђује се тромесечно).

Од плате за април 2014. године, основица за обрачун и исплату плата за изабрана, постављена и запослена лица у органима и организацијама територијалне аутономије и локалне самоуправе повећаће се за 0,5% и то:

- изабрана лица -10.788,23 динара,

- постављена лица -2.321,70 динара,

- запослена лица -2.531,84 динара, а за запослене са средњом и нижом стручном спремом, може се увећати по основу квалитета и резултата рада почев од октобра 2013. године за нето износ од 253,19 динара са припадајућим порезом и доприносима за обавезно социјално осигурање (утврђује се тромесечно).

Од плате за октобар 2014 године, основица за обрачун и исплату плата ускладиће се са фискалним правилом дефинисаним у Закону о буџетском систему

(„Сл. гласник РС“, бр. 54/09, 73/10, 101/10, 101/11, 93/12, 62/13, 63/13-исправка и 108/13).

Висину основице утврђује Влада својим актом (закључком) на предлог Министарства финансија.“

Члан 8.

У члану 12. став 1. износ од „10.000.000,00“ замењује се износом од „4.551.124,13.“

Члан 9.

У члану 13. став 1. износ од „23.716.342,00“ замењује се износом од „5.448.255,51.“

Члан 10.

После члана 23. додаје се члан 23а. који гласи:

„Члан 23а.

Део средстава у износу од 1.000.000,00 динара намењених за текуће трансфере основним и средњим школама за такмичења у спорту користиће се на основу захтева школа доношењем решења Градоначелника града и то:

Основно образовање 700.000,00 динара и

Средње образовање 300.000,00 динара.“

Члан 11.

Члан 24. мења се и гласи:

„Члан 24.

Део средстава из члана 4. у износу до 472.750.000,00 динара утврђује се за финансирање ЈП "Градац" Чачак и користиће се:

- износ од 150.000.000,00 динара из средстава буџета града, а остатак сразмерно оствареним приходима дефинисаним у Програму пословања ЈП „Градац“ Чачак.

За наменско трошење средстава одговоран је директор ЈП „Градац" Чачак.“

Члан 12.

У члану 25. став 1. број „165-166“ брише се.

Члан 13.

Ова Одлука ступа на снагу наредног дана од дана објављивања у „Службеном листу града Чачка“.

СКУПШТИНА ГРАДА ЧАЧКА
Број: 06-195/14-I
25. и 26. септембар 2014. године

ПРЕДСЕДНИК
Скупштине града Чачка,
Вељко Неговановић, с.р.

210.

На основу члана 63. став 1. тачка 37. Статута града Чачка („Сл. лист града Чачка“ бр. 3/2008, 8/2013 и 22/2013) и члана 11. став 1. алинеја 5. Одлуке о оснивању Јавног предузећа за урбанистичко и просторно планирање, грађевинско земљиште и путеве „Градац“ Чачак („Сл. лист града Чачка“ бр. 15/2013),

Скупштина града Чачка, на седници одржаној 25. и 26. септембра 2014. године, донела је

О Д Л У К У
О ДАВАЊУ САГЛАСНОСТИ НА ИЗМЕНЕ И ДОПУНЕ ПРОГРАМА ПОСЛОВАЊА ЈАВНОГ ПРЕДУЗЕЋА ЗА УРБАНИСТИЧКО И ПРОСТОРНО ПЛАНИРАЊЕ, ГРАЂЕВИНСКО ЗЕМЉИШТЕ И ПУТЕВЕ „ГРАДАЦ“ ЧАЧАК ЗА 2014. ГОДИНУ

Члан 1.

ДАЈЕ СЕ сагласност на Измене и допуне Програма пословања Јавног предузећа за урбанистичко и просторно планирање, грађевинско земљиште и путеве „Градац“ Чачак за 2014. годину, које је донео Надзорни одбор Јавног предузећа за урбанистичко и просторно планирање, грађевинско земљиште и путеве „Градац“ Чачак, на седници одржаној 12. септембра 2014. године.

Члан 2.

Ову одлуку објавити у „Службеном листу града Чачка“.

СКУПШТИНА ГРАДА ЧАЧКА
Број: 06-195/14-I
25. и 26. септембар 2014. године

ПРЕДСЕДНИК
Скупштине града Чачка,
Вељко Неговановић, с.р.

211.

На основу члана 63. Статута града Чачка („Сл. лист града Чачка“ бр. 3/2008, 8/2013 и 22/2013) и члана 14. Одлуке о оснивању Јавног предузећа за урбанистичко и просторно планирање, грађевинско земљиште и путеве „Градац“ Чачак („Сл. лист града Чачка“ бр. 15/2013),

Скупштина града Чачка, на седници одржаној 25. и 26. септембра 2014. године, донела је

О Д Л У К У
О ДАВАЊУ САГЛАСНОСТИ НА ИЗМЕНЕ ПРОГРАМА ИЗГРАДЊЕ И ОДРЖАВАЊА ЈАВНИХ ПУТЕВА И УЛИЦА ЗА 2014. ГОДИНУ

Члан 1.

ДАЈЕ СЕ сагласност на Измене Програма изградње и одржавања јавних путева и улица за 2014. годину, које је донео Надзорни одбор Јавног предузећа за урбанистичко и просторно планирање, грађевинско земљиште и путеве „Градац“ Чачак, на седници одржаној 12. септембра 2014. године.

Члан 2.

Ову одлуку објавити у „Службеном листу града Чачка“.

СКУПШТИНА ГРАДА ЧАЧКА
Број: 06-195/14-I
25. и 26. септембар 2014. године

ПРЕДСЕДНИК
Скупштине града Чачка,
Вељко Неговановић, с.р.

212.

На основу члана 90. став 5. Закона о планирању и изградњи ("Службени гласник РС" бр. 72/2009, 81/2009-испр., 64/2010-одлука УС, 24/2011, 121/2012, 42/2013-одлука УС и 50/2013-одлука УС) члана 2. Одлуке о грађевинском земљишту ("Службени лист града Чачка" број 3/2010 и 19/2010), и члана 63. Статута града Чачка ("Сл. лист града Чачка" бр. 3/2008, 8/2013 и 22/2013),

Скупштина града Чачка, на седници одржаној 25. и 26. септембра 2014. године, донела је

ИЗМЕНЕ ПРОГРАМА УРЕЂИВАЊА ГРАЂЕВИНСКОГ ЗЕМЉИШТА ЗА 2014. ГОДИНУ

У Програму уређивања грађевинског земљишта за 2014. годину ("Службени лист града Чачка" број 27/2013) у ставу 1:

ИЗВОРИ ФИНАНСИРАЊА

ПРИХОДИ БУЏЕТА ГРАДА ИЗНОС ОД 54.940.000,00 ЗАМЕЊУЈЕ СЕ ИЗНОСОМ ОД……..... 43.690.000,00

СРЕДСТВА ИЗ РЕПУБЛИКЕ ИЗНОС ОД 750.000,00 ЗАМЕЊУЈЕ СЕ ИЗНОСОМ ОД…… 180.000,00

УКУПНО ИЗНОС ОД 55.690.000,00 ЗАМЕЊУЈЕ СЕ ИЗНОСОМ ОД….…….. …… **43.870.000,00**

Табела Програма уређивања грађевинског земљишта мења се и гласи:

ПРОГРАМ УРЕЂИВАЊА ГРАЂЕВИНСКОГ ЗЕМЉИШТА

	АКТИВНОСТИ	ОПИС	ПЛАНИРАНО У 2014.	први квартал	други квартал	трећи квартал	четврти квартал	Резервација 2015. год	Екон. Класи
Израда просторних и урбанистичких планова									
1.	**Израда новог Генералниог урбан. Плана града Чачка** (4.020,00 ha**) од 2015 -претходне студије-**	-Студија санитарне зоне Бељина-Парменац	750.000.00				750.000,0	2.750.000,00	**424611**
2.	**ПГР места Мрчајевци -пратеће студије-**	Израда студије "Анализа утицаја на животну средину"	180.000.00			180.000,00			**424611**
3.	**Израда ПГР места Мрчајевци** P= 605ha	Послови на изради Нацрта плана и послови измене након прегледа и јавног увида плана	/	/	/	/	/		

	АКТИВНОСТИ	ОПИС	ПЛАНИРАНО У 2014.	први квартал	други квартал	трећи квартал	четврти квартал	Резервација 2015. год	Екон. Класи
Израда просторних и урбанистичких планова									
4.	**Израда ПГР Центар** P= 876 ha	Послови на усклађивању са ГП Чачак 2015. Усаглашавање. Усвајање плана и послови измена и допуна након јавног увида	/	/	/	/	/		
5.	**Израда ПГР Индустријска зона, комплекс болнице и касарни** P= 460 ha	Послови који се планирају везани су за измене након прегледа и јавног увида	/	/	/		/		
6.	**Израда ПГР Љубић-Трбушани** P= 335 ha	Послови који се планирају везани су за измене након прегледа и јавног увида	/	/	/	/	/		
7.	**Израда ПГР Љубић-Коњевићи** P= 828 ha	Послови који се планирају везани су за измене након прегледа и јавног увида	/	/	/	/	/		
8.	**Израда ПГР Атеница-Кулиновци** P= 569 ha	Послови који се планирају везани су за измене након прегледа и јавног увида							

	АКТИВНОСТИ	ОПИС	ПЛАНИРА-НО У 2014.	први квартал	други квартал	трећи квартал	четврти квартал	Резервација 2015 год	Екон. Класи
Израда просторних и урбанистичких планова									
9.	**Израда ПГР Парменац-Јздина-Лозница** **P= 360 ha**	Завршетак концепта плана и Израда нацрта плана	/	/	/	/	/		
10.	**ПДР Кошутњак 1 – Младост“** **P= 56 ha**	Наставак израде плана и завршетак плана (у складу са ПГР Центар)	/	/	/	/	/		
11.	**ПДР Кошутњак 3** **P= 43 ha**	Наставак израде плана и завршетак плана (у складу са ПГР Центар)	/	/	/	/	/		
12.	**ПДР коридора пута Заблаће** **P= 50ha**	Израда концепта плана и рад на нацрту плана	/	/	/	/	/		
13.	**ПДР Спортски центар Младост** **P= 230ha**		/	/	/	/	/		
14.	**ПДР Пријевор – Морава** **P= 75ha**		/	/	/	/	/		

	АКТИВНОСТИ	ОПИС	ПЛАНИРА-НО У 2014.	први квартал	други квартал	трећи квартал	четврти квартал	Резервација 2015 год	Екон. Класи
Израда просторних и урбанистичких планова									
15.	**ПДР Трнава** **P= 120ha**		/	/	/	/	/		
16.	**ПГР за планирани секундарни центар Мршинци-Слатина** **P= 140ha**		/	/	/	/	/		
17.	**ПГР насеље Слатина (бањско насеље)** **P= 190ha**		/	/	/	/	/		
18.	**Изради ПППППН Јужни крак Јужног тока**	Учешће у изради плана на територији града Чачка	/	/	/	/	/		
19.	**Израда катастарско топографске подлоге за израду ПДР Пријевор - Морава**		/	/	/	/	/		

	АКТИВНОСТИ	ОПИС	ПЛАНИРА-НО У 2014.	први квартал	други квартал	трећи квартал	четврти квартал	Резервација 2015 год	Екон. Класи
Израда просторних и урбанистичких планова									
20.	**Геодетско-теренско снимање**		0.00						424631
21.	**Израда планова парцелације**	За потребе формирања парцела за конкурсе, извлашћење за јавне површине , потребе града Чачка и сл.	/	/	/	/	/		
22.	**Израда услова са аспекта инфраструктуре ЈП „Градац“**	За потребе издавања локацијских дозвола	/	/	/	/	/		
23.	**Геодетска снимања**	Разна снимања по захтевима МЗ, града Чачка , инспекција и слично.	/	/	/	/	/		
Изградња објеката									
1.	**Уређење аутобуских стајалишта**	Према усвојеном програму , на стајалиштима линија аутобуских стајалишта превоза , поставиће се настрешице са потребним садржајима за путнике који користе јавни превоз	0,00			/	/		**425191**

	АКТИВНОСТИ	ОПИС	ПЛАНИРАНО У 2014.	први квартал	други квартал	трећи квартал	четврти квартал	Резервација 2015 год	Екон. Класи
Израда просторних и урбанистичких планова									
2.	**Изградња нових објеката-саобраћајница**	/	/	/	/	/	/	/	**511331**
Решавање имовинско - правних односа									
1.	**Исплата накнаде за решавање имовинско правних односа**	Реализација споразума и пресуда за изузете непокретности а за потребе изградње саобраћајница	41.810.000,00	8.513.529,00	8.858.665,00	15.000.000,00	9.437.806,00		**541112**
2.	**Радови на рушењу извлашћених објеката**	Физичко уклањање објеката-рашчишћавање терена за потребе припремања пројектовања и градње	1.130.000.00				1.130.000,00		**425191**
УКУПНО ПРОГРАМ УРЕЂИВАЊА ГРАЂЕВИНСКОГ ЗЕМЉИШТА			**43.870.000,00**	**8.513.529,00**	**8.858.665,00**	**15.180.000,00**	**11.317.806,00**		

Ове измене Програма ступају на снагу наредног дана од дана објављивања у „Службеном листу града Чачка“.

СКУПШТИНА ГРАДА ЧАЧКА
Број: 06-195/14-I
25. и 26. септембар 2014. године

ПРЕДСЕДНИК
Скупштине града Чачка,
Вељко Неговановић, с.р.

213.

На основу члана 35. став 7. Закона о планирању и изградњи („Сл. гласник РС”, број 72/09, 81/09 - испр. 64/10 - одлука УС, 24/11, 121/12, 42/13 - одлука УС, 50/13 - одлука УС, 54/13 решење УС и 98/13 - одлука УС) и члана 63. Статута града Чачка (“Службени лист града Чачка”, број 3/08, 8/13 и 22/13),

Скупштина града Чачка, на седници одржаној 25. и 26. септембра 2014. године, донела је

ПЛАН ГЕНЕРАЛНЕ РЕГУЛАЦИЈЕ „ИНДУСТРИЈСКА ЗОНА, КОМПЛЕКСИ БОЛНИЦЕ И КАСАРНЕ“ У ЧАЧКУ

I ПОЛАЗНЕ ОСНОВЕ

1. ПРАВНИ И ПЛАНСКИ ОСНОВ ЗА ИЗРАДУ ПЛАНА ГЕНЕРАЛНЕ РЕГУЛАЦИЈЕ

Правни основ за израду Плана генералне регулације садржан је у:

- Закону о планирању и изградњи („Сл. гласник РС”, број 72/09, 81/09 – исправка, 64/10 - УС, 24/11, 121/12, 42/13 - УС, 50/13 – УС, 54/13 - УС и 98/13 – УС

- Одлуци о изради Плана генералне регулације »ИНДУСТРИЈСКА ЗОНА, КОМПЛЕКСИ БОЛНИЦЕ И КАСАРНЕ« („Службени лист града Чачка“, број 19/2009).

Садржај плана дефинисан је Законом о планирању и израдњи („Сл. гласник РС”, број 72/09, 81/09 – исправка, 64/10 - УС, 24/11, 121/12, 42/13 - УС, 50/13 – УС, 54/13 - УС и 98/13 - УС) и Правилником о садржини, начину и поступку израде планских докумената (»Сл. гласник РС« бр. 31/10, измена 69/10 и измена 16/11).

Плански основ за израду Плана генералне регулације садржан је у:

Генералном урбанистичком плану града Чачка до 2015. („Службени лист града Чачка“, број 25/2013).

2. ИЗВОД ИЗ ТЕКСТУАЛНОГ ДЕЛА КОНЦЕПТА ПЛАНА

Концепт плана, као први корак, у припреми нацрта плана генералне регулације, разматран је и верификован на седници Комисије за планове СГ Чачка, која је одржана 23.12.2013.године.

ОПИС ГРАНИЦА ПЛАНА

Подручје за које се ради Концепт Плана генералне регулације „Индустријска зона, комплекси болнице и касарне“ припада територији града Чачка.

Простор обухваћен планским документом је градско грађевинско земљиште и налази се у границама грађевинског подручја града (дефинисаних Генералним урбанистичким планом града Чачка до 2015. „Службени лист града Чачка“, број 25/2013) и обухвата делове катастарских општина Чачак, Љубић, Коњевићи, Атеница и Кулиновци.

Укупна површина подручја плана износи 461.36 ха.

Планом генералне регулације „ИНДУСТРИЈСКА ЗОНА, КОМПЛЕКСИ БОЛНИЦЕ И КАСАРНЕ“ обухваћен је источни и

југоисточни део подручја Генералног урбанистичког плана насеља Чачка.

Граница плана са североисточне стране полази од ново изграђеног моста на реци Западној Морави, у Улици бр. 10, и иде осовином реке ка Атеници (до улива Атеничке реке у Западну Мораву). Граница плана скреће ка југоистоку и наставља јужном и југозападном страном к.п.бр. 2004/1; северозападном страном к.п.бр.138; југоисточном страном к.п.бр. 142/2; североисточном страном к.п.бр.143; југоисточном страном к.п.бр. 144 и 130/2; пресеца пут и наставља југозападном страном к.п.бр. 120/5; јужном страном к.п.бр. 106/4, 107/3, 108/3 и 108/7; југоисточном страном к.п.бр. 109/3, 78/4, 77/7, 77/6, 77/8, 76/3 и 6809/7 до железничке пруге; затим наставља југозападном страном к.п.бр. 6684 до укрштаја са ново планираном Улицом радних бригада; затим наставља ново планираним улицама Радних бригада, бр. 7, Раденка Јањића, Ратка Васиљевића и бр. 650 до њеног укрштаја са Улицом бр. 31; затим наставља Улицом бр. 31 до њеног улива са Улицом Ратка Васиљевића; прелази индустријски колосек (Слобода – Железничка станица); наставља Улицом Булевар Ослобођења до раскрснице са Булеваром ослободилаца Чачка; и наставља даље Булеваром ослободилаца Чачка до денивелисаног укрштаја са Улицом Др Драгише Мишовића. Граница плана наставља југозападном страном предметног подручја, односно улицом Др Драгише Мишовић (идући ка центру града), затим ново планираном Улицом Немањином до денивелисаног укрштаја са железничком пругом Сталаћ – Чачак – Пожега; даље наставља североисточном границом железничког подручја (прелазећи преко Лозничке реке) до реке Западне Мораве, односно до почетне тачке.

УСЛОВИ И ПОДАЦИ НАДЛЕЖНИХ ИНСТИТУЦИЈА

За потребе израде плана прибављени су релевантни услови и подаци од надлежних институција и организација. За потребе израде плана прослеђено је 27 захтева различитим организацијама и институцијама од чега њих 6 није доставило тражене услове и податке.

ЦИЉЕВИ УРЕЂЕЊА И ИЗГРАДЊЕ НАСЕЉА

Основни циљеви за уређење и изградњу предметног подручја су следећи:

- усклађивање са смерницама Генералног плана Чачка до 2015.год. кроз перманентну реконструкцију и изградњу
- дефинисање саобраћајне мреже у односу на саобраћајно решење планирано ГУП-ом Чачка до 2015. год., као дела укупне саобраћајне матрице града
- рационалније коришћење грађевинског земљишта
- дефинисање карактеристичних зона, односно целина са планирањем нове изградње
- дефинисање јавног интереса кроз разграничење простора јавне и остале намене
- квалитетна опремљеност потребном инфраструктуром
- озелењавање јавних простора и формирање зеленила у зони раскрснице
- усклађивање организације, опремања и уређења простора и његова заштита уз примену услова и критеријума за заштиту животне средине.

На основу анализа и оцене природних и створених чинилаца (стања постојећег грађевинског фонда, инфраструктуре, природних услова, опслужености подручја неопходним садржајима)

може се закључити да је развој овог простора могућ, али уз улагања која условљавају даљи развој подручја планиран смерницама ГУП-а. Концептом плана дато је оптимално решење за развој и унапређење простора, с обзиром да је простор који третира ПГР „Индустријска зона, комплекси болнице и касарне“ од великог значаја за град Чачак.

ОРЈЕНТАЦИОНИ ПРЕДЛОГ НАМЕНА

Основне намене које су третиране на нивоу концепта су становање, јавне функције, пословање, зоне привреде и индустрије.

Доминантна намена у границама плана је привреда и индустрија и обухвата најзначајнију индустријску зону на подручју града. У оквиру овог простора планирана је и специфична мала привреда, која обухвата и стамбене објекте са тендецијом прерастања у привредне. Концептом плана радне зоне су планиране као комбинација различитих видова делатности од разних врста пословања, услуга, до производних и складишних капацитета и сл. што ће бити прецизније дефинисано кроз даљу разраду у Нацрту плана.

Уз железничку пругу Сталаћ-Пожега задржавају се постојећи и планирају нови привредни комплекси.

Концептом плана компактније пословне зоне су предвиђене уз државне путеве IБ реда бр. 23 и IIА реда бр. 179 (односно Улице Др Драгише Мишовић).

Становање, као друга основна функција, планирано је у две различите категорије зависно од густине:

- становање средњих густина од 50-150 ст/ха
- становање високих густина од 150 - 350ст/ха.

На простору јужно од државног пута IБ реда бр. 23 до границе плана заступљено је становање средњих густина на великом делу простора. Размештај ових површина је условљен затеченим стањем, тако да се постојеће зоне задржавају, а планирано је и формирањем нових у Кулиновачком пољу.

Јавне функције (образовање, култура, здравство, социјална заштита, спорт и рекреација, јавно зеленило) су планиране по принципу равномерне заступљености и децентрализације имајући у виду потребе и околног гравитирајућег становништва из приградских насеља. Поред градског центра у коме је смештен највећи број јавних служби, планирани су реонски центри и центри месних заједница.

На простору уз важну градску саобраћајницу, Улицу Др Драгише Мишовића, највећа је концетрација јавних функција, уз задржавање постојећих и планирање нових компклекса и садржаја.

Исељењем касарне „Ратко Митровић“ створиће се могућност да се део потребних површина за нове факултете и више школе задовољи у оквиру овог комплекса.

На подручју плана заступљена је секундарна (стационарна) здравствена заштита која би обухватила постојећи болнички комплекс са планираним проширењем.

У комплексу горње касарне „Танаско Рајић“ планиран је део реонског центра са јавним садржајима, дом за стара лица, реонски спортски центар, реонски парк, проширење комплекс болнице.

На планском подручју предвиђен је реонски центар „Атеница“ са гравитационим подручјем које обухвата становнике МЗ Свети Сава и делове МЗ Атеница, МЗ Трнава и МЗ Кулиновци који су у захвату ГУП-а.

У ПГР "Индустријска зона, комплекси болнице и касарне" као посебна намена налазе се:

- комплекс специјалне индустрије (ТРЗ)
- комплекс специјалне намене у функцији војске – „Алвациница“.

На подручју плана генералне регулације предвиђене су и комуналне функције као што су енергетско рециклажни парк, објекти електроенергетске, термотехничке инфраструктуре и др.

ОРЈЕНТАЦИОНИ ПРЕДЛОГ ОБЈЕКАТА И ПОВРШИНА ЈАВНЕ НАМЕНЕ

Планирање локација базирано је на принципу равномерног размештаја, поштовању прописаних норматива и уједначавању квалитета услуга. Простори за развој јавних служби планирани су највећим делом у оквиру зона градског и реонских центара док се одређени садржаји због специфичних локацијских захтева налазе ван ових зона.

Планираним концептом подстиче се развој града полицентричног типа, са надоградњом центра града у погледу свих неопходних функција и садржаја у складу са значајем и улогом у окружењу, и изградњом и јачањем реонских центара, у складу са потребама у односу на број становника, радијуса опслуживања – гравитациону зону, и шире потребе.

Планом дефинисати услове за побољшање функционисања јавних и комуналних служби и унапређивање зеленила, уз дисперзију објеката ради боље доступности становницима гравитационог подручја.

Да би се побољшали услови функционисања у области јавних служби неопходно је извршити:

- изградити нов комплекс **основног образовања**
- унапређивање **средњег образовања** на постојећој локацији, уз решавање потреба за новим простором кроз доградњу, адаптацију или реконструкцију постојећег објекта
- унапређивање **високог образовања** уз решавање потреба за новим простором
- унапређивање **здравствене заштите** у оквиру постојећих просторних капацитета, кроз доградњу, адаптацију и реконструкцију објеката на садашњој локацији, као и проширење капацитета на делу локације горње касарне
- у погледу **дечије и социјалне заштите** изградити нове објекте
- успостављање система спортске и здравствене рекреације кроз:
- изградњу спортских објеката и комплекса у урбаном ткиву
- изградњу спортских терена у двориштима школа као отворених или затворених игралишта
- трајно решавање проблема **комуналних објеката**
- заштита и унапређивање **зеленила** као саставног дела заштите животне средине, уређењем постојећих и реализацијом нових зелених површина.

- ПОСЕБНЕ МЕРЕ

ВАЛОРИЗАЦИЈА ПРОСТОРА ЗА УРБАНИ РАЗВОЈ (ГРАДЊУ) СА АСПЕКТА ПРИРОДНИХ ЧИНИЛАЦА

Рејонизација терена према условима за градњу извршена је на основу анализа геолошких, инжењерскогеолошких, хидрогеолошких, топографских и геофизичких одлика на три категорије погодности за урбанизацију:

I категорија - оптимално повољни терени

II категорија - условно повољни терени

III категорија - неповољни терени

- Оптимално повољни терени- I категорија

У ову категорију сврстани су терени са следећим карактеристикама: нагиб терена 0°-2° и 2°-5°; стабилан у природним условима и при делатности човека. Тло је повољно за ма какву планску изградњу: проширење садашњег града и за индивидуалну изградњу, за све врсте индуструјских објеката. Практично не постоје никаква ограничења за било какву градњу.

- **Условно повољни терени**

У ову категорију су уврштени терени највећег дела алувијалне равни и делови падина за које се са великом вероватноћом узима да би код тежих објеката и већих засецања тло било нестабилно, али које се може техничким мерама побољшати.

Ови терени се могу користити за индивидуалну градњу са дужом дубином фундирања од 1.5м, као и за углавном лакше индустријске и рекреационе објекте, паркове и зелене појасеве, где максимални Н.П.V. не износи мање од 1.5-2м од површине терена.

Неповољни терени-IV категорија

У границама плана заступљени су и неповољни терени IV_3 и IV_4 категорије.

- IV_3 категорија представља терен који је неповољан за изградњу због периодичног плављења код високог водостаја река

- IV_4 категорија коју чини простор на коме је терен насут па је неповољан за изградњу због мале носивости и релативно великог и неравномерног слегања.

(Подаци су преузети из графичког прилога документационе основе ГП-а Чачка 2015. год. “Карта валоризације терена за урбани развој”).

СЕИЗМИЧКЕ КАРАКТЕРИСТИКЕ

Према карти сеизмичке рејонизације СР Србије, терен Чачка и његове околине припада 8-ом степену сеизмичког интензитета према МЦС скали.

На основу целокупног сагледавања извршена је сеизмичка рејонизација терена и на предметном подручју које је обухваћено планом издвојене су зоне VII, VII^+ и VIII-ог степена.

- Зона VII^0 степени K_C=0,025
- Зона VII^+ степени K_C=0,030
- Зона VIII-ог степена Кс=0,05

(Подаци су преузети из графичког прилога “Микросеизмичка карта” из студије “Природно – геолошке карактеристике подручја плана” као прилог ГП-у Чачка 2015. год.).

ПРЕДЛОГ ЦЕЛИНА ИЛИ ЗОНА ЗА ДАЉУ УРБАНИСТИЧКУ РАЗРАДУ

У оквиру концепта плана, издвојиле су се следеће целине са потребом за даљу разраду кроз планове нижег нивоа – планове детаљне регулације.

- **ПДР „Касарна Танаско Рајић“**
- **ПДР „Кулиновачко поље“**
- **ПДР „Прелићи“**

За разраду Урбанистичким пројектом предвиђене су јавне намене и делови који су од значаја за град који су регулисани овим Планом.

У следећој фази плана - Нацрту, када ће се поред примарне планирати и секундарна саобраћајна мрежа, као и комунална инфраструктура, затим детаљнија намена простора, могуће је одредити још зона и целина за даљу урбанистичку разраду.

3.0 ГРАНИЦА ПОДРУЧЈА ОБУХВАЋЕНОГ ПЛАНОМ ГЕНЕРАЛНЕ РЕГУЛАЦИЈЕ

Подручје које захвата План генералне регулације „Индустријска зона, комплекси болнице и касарни“ припада територији града Чачка.

Простор обухваћен планским документом је градско грађевинско земљиште и налази се у границама јединственог грађевинског подручја града (дефинисаних Генералним урбанистичким планом града Чачка до 2015., („Службени лист града Чачка“, број 25/2013) и обухвата делове катастарских општина Чачак, Љубић, Коњевићи, Атеница и Кулиновци. Граница грађевинског подручја ПГР „Индустријска зона, комплекси болнице и касарни“ поклапа се са границом планског документа.

- Укупна површина подручја плана износи 461.36 ха.

Планом генералне регулације „ИНДУСТРИЈСКА ЗОНА, КОМПЛЕКСИ БОЛНИЦЕ И КАСАРНЕ“ обухваћен је источни и југоисточни део подручја Генералног урбанистичког плана насеља Чачка.

Граница плана са североисточне стране полази од ново изграђеног моста на реци Западној Морави, у Улици бр.10, и иде осовином реке ка Атеници (до улива Атеничке реке у Западну Мораву). Граница плана скреће ка југоистоку и наставља јужном и југозападном страном к.п.бр. 2004/1; северозападном страном к.п.бр.138; југоисточном страном к.п.бр. 142/2; североисточном страном к.п.бр. 143; југоисточном страном к.п.бр. 144 и 130/2; пресеца пут и наставља југозападном страном к.п.бр. 120/5; јужном страном к.п.бр. 106/4, 107/3, 108/3 и 108/7; југоисточном страном к.п.бр. 109/3, 78/4, 77/7, 77/6, 77/8, 76/3 и 6809/7 до железничке пруге; затим наставља југозападном страном к.п.бр. 6684 до укрштаја са новопланираном Улицом радних бригада; затим наставља новопланираним улицама Радних бригада, бр. 7, Раденка Јањића, Ратка Васиљевића и бр. 650 до њеног укрштаја са Улицом бр. 31; затим наставља Улицом бр.31 до њеног улива са Улицом Ратка Васиљевића; прелази индустријски колосек (Слобода – Железничка станица); наставља Улицом Булевар Ослобођења до раскрснице са Булеваром ослободилаца Чачка; и наставља даље Булеваром ослободилаца Чачка до денивелисаног укрштаја са Улицом Др Драгише Мишовића. Граница плана наставља југозападном страном предметног подручја, односно улицом Др Драгише Мишовић (идући ка центру града), затим новоплани-

раном Улицом Немањином до денивелисаног укрштаја са железничком пругом Сталаћ – Чачак – Пожега; даље наставља североисточном границом железничког подручја (прелазећи преко Лозничке реке) до реке Западне Мораве, односно до почетне тачке.

II ПЛАНСКИ ДЕО

4.0 ПРАВИЛА УРЕЂЕЊА

4.1 ПОДЕЛА ПРОСТОРА УНУТАР ГРАНИЦА ПЛАНА НА ПРОСТОРНЕ ЗОНЕ, ЦЕЛИНЕ И ПОДЦЕЛИНЕ

На основу утврђене планске концепције уређења и изградње простора базиране на ГУП-у Чачка до 2015., дефинисана је намена простора према начину коришћења простора и подела земљишта на површине за јавну употребу и друге намене.

У складу са наменом површина по ГУП-у Чачка („Сл. лист града Чачка“, број 25/2013) и постојећим стањем (конфигурација терена, инжењерско-геолошке карактеристике земљишта, наслеђена планирана и стихијска изграђеност, планирани развој насеља и положај примарне саобраћајне мреже у насељу), а у циљу бољег сагледавања плана и његовог спровођења, третирано подручје подељено је на више зона у оквиру којих се издвајају урбанистичке целине и подцелине према својим специфичностима (као основне јединице за које су дефинисани параметри и правила уређења и грађења). Подручје плана обухвата изграђене и неизграђене површине у оквиру урбанистичких зона, целина и подцелина за које се утврђују правила регулације и дефинишу урбанистички параметри. Подручје урбанистичке зоне чини просторну целину према природним условима и планираним преовладавајућим наменама. Принцип поделе подручја остварен је идентификовањем зона као компактних просторних целина, а дефинисане су саобраћајницама и природним елементима.

Основна концепција плана сагледава се кроз намену површина, а организација простора кроз његове карактеристике по функцији, карактеру потребних интервенција и по физичким критеријумима.

На основу смерница које даје ГУП Чачка до 2015. год. („Сл. лист града Чачка“, број 25/2013) предметно подручје опредељено је за вишенаменско коришћење и дефинисано је поделом на зоне.

ЗОНА 1.0 – ЗОНА ИНДУСТРИЈЕ И ПОСЛОВАЊА

Концепција организације и уређења простора у урбанистичкој зони 1 планирана је у складу са смерницама ГУП-а Чачка до 2015.год., као и са значајем који овај простор има захваљујући свом положају који заузима у градском насељу.

Предметни простор налази се између одбрамбеног бедема, уз реку Западну Мораву, Улице Николе Тесле, Лозничке реке, новопланиране Улице Немањине, Симе Сараге и железничког подручја.

Простор индустријске зоне налази се источно од градског центра насеља и од њега је физички одвојен железничком пругом и обухвата површину од 96.96ха.

Урбанистичка целина 1.1 и 1.2– индустрија и пословање

У оквиру урбанистичке зоне 1 издвајају се просторне целине 1.1. и 1.2 у функцији индустрије и пословања као најзаступљеније намене на овом простору.

Предметне целине су просторно најкомпактније са највише формираних комплекса. Највећи део припада постојећим раније формираним комплексима.

Поред доброг просторног размештаја повољност овог простора се огледа и у доброј саобраћајној повезаности, како на друмски (преко новопланиране Улице Немањине и Николе Тесле) тако и на железнички саобраћај преко индустријских колосека. Раније формирана индустрија, са великим производним комплексима, уз железничку пругу са развијеном мрежом индустријских колосека у оквиру комплекса, су имали директно прикључење на железничку инфраструктуру.

У зони индустрије и пословања примарна намена је индустријска производња. На овим локацијама су могуће следеће активности: индустријска производња која не може вршити негативне утицаје на околину (воду, ваздух и земљиште), производни погони, сервиси, услужне делаатности и компатибилне намене. Становање на овим просторима је забрањено.

Поред производних, могу се градити објекти за побољшање услова рада, безбедности, објекти потребне недостајуће инфраструктуре, уређивати слободне зелене површине и подизати заштитно зеленило. У оквиру ове зоне дозвољена је и изградња индустријских и технолошких паркова, енергетских и комуналних објеката и постројења уз дефинисање строгих услова заштите шивотне средине, изградња објеката спорта и рекреације и изградња других инфраструктурних објеката.

Могуће је формирање и чисто пословних локација, поред оних опредељених производњи, као и формирање технолошких паркова. Треба настојати да се већи део зоне ангажује за индустријске погоне (око 70%), а мањи део (око 30%) за пословање. Врста пословања у овој зони мора бити компатибилна и у функцији индустријске производње.

Дугорочни развој зона за производне делатности представља заокружење и реконструкцију постојећих простора, као и фрмирање нових. Највећи простор за развој производних делатности предвиђа се у оквиру формираних индустријских комплекса. У оквиру ових простора може доћи до измене привредних структура кроз увођење нових технологија, што ће уједно подразумевати и боље опремљање земљишта комуналном инфраструктуром и бољу еколошку заштиту.

У оквиру сваког комплекса, у зависности од намене објеката, обавезно је подизање и одржавање зеленила, а нарочито заштитног зеленила.

Урбанистичка целина 1.3 – специфична привреда

Унутар зоне намењене индустрији и пословању издвојена је целина, према својој специфичности, на простору између Лозничке реке и улица Немањине и Симе Сараге.

На овом простору егзистирају објекти породичног становања. Знатни део простора припада фабрици хартије, али је сам комплекс подељен након регулације Лозничке реке.

Даље уређење овог простора усмераваће се у правцу изградње нових објеката на неизграђеном земљишту, као и постепеном заменом објеката становања комплексима у функцији индустрије и пословања.

Урбанистичка целина 1.4 – топлана

На предметном простору се налази комплекс топлане који је потребно уређивати и одржавати у континуитету.

Урбанистичка целина 1.5 – јавна зелена површина

Новопланираним саобраћајним решењем формирана је јавна зелена површина у виду сквера.

У склопу овог амбијента зеленила планирано је партерно уређење зеленилом са мноштвом сезонског цвећа и вишегодишњих биљака – ниског растиња (Juniperus spp. и сл.) у комбинацији са поплочаним површинама. Овај простор је неопходно употпунити урбаним мобилијаром.

- ***Табела.:*** **БИЛАНСИ ПОВРШИНА ЗОНЕ**

ПЛАНИРАНО СТАЊЕ			
1	**ЗОНА**	ПОВРШИНА /м^2/	ПРОЦЕНТУАЛНО УЧЕШЋЕ %
1.1	**ИНДУСТРИЈА И ПОСЛОВАЊЕ**	**568 188.12**	**58.59**
1.2	**ИНДУСТРИЈА И ПОСЛОВАЊЕ**	**256 538.20**	**26.45**
1.3	**СПЕЦИФИЧНА ПРИВРЕДА**	**55 324.26**	**5.70**
1.4	**ТОПЛАНА**	**3 479.93**	**0.35**
1.5	**ЈАВНА ЗЕЛЕНА ПОВРШИНА**	**1 553.63**	**0.16**
	САОБРАЋАЈНЕ ПОВРШИНЕ	**84 600.29**	**8.72**
УКУПНА ПОВРШИНА ЗОНЕ 1		**969 684.43**	**100.00%**

ЗОНА 2.0 – ЗОНА СПЕЦИФИЧНЕ ПРИВРЕДЕ

Концепција организације и уређења простора у урбанистичкој зони **2** планирана је у складу са смерницама ГУП-а Чачка до 2015. год., као и са значајем који овај простор има захваљујући свом положају који заузима у градском насељу и специфичностима којима се одликује.

Предметни простор налази се између улица Николе Тесле, Булевар ослободилаца Чачка, новопланиране улице 43б, Кључке, простора намењеног специјалној привреди, железничке пруге, улица Симе Сараге, новопланиране улице Немањине и Лозничке реке.

Урбанистичка зона специфичне привреде обухвата површину од 55.44ха.

Урбанистичка целина 2.1 – специфична привреда

Генерални урбанистички план Чачка до 2015. год. ову зону именује као радну зону планирану за развој предузећа мале привреде.

Предвиђено је формирање комплекса секундарних и терцијарних делатности (пословање, трговина, услуга, производња која не угрожава животну средину и др.), различитих капацитета и структура.

Зона мале привреде са планираним заокружењем и реконструкцијом постојећих комплекса, као и формирање нових, заузима простор између индустријских зона, између Улице Николе Тесле и железничке пруге. Развој овог подручја ће се одвијати кроз даље уређивање и изградњу постојећих комплекса и преструктуирање постојеће намене становања у оквиру ове зоне у зону мале привреде, као и формирање нових комплекса.

Урбанистичка целина 2.1 је целина специфичне мале привреде у оквиру које је значајан број изграђених објеката породичног становања. Планирана је перманентна реконструкција објеката становања са постепеном променом функције становања у намену мале привреде, као и формирање нових привредних комплекса. За зону специфичне мале привреде планирана је постепена, дугорочна промена намене, а у оквиру постојећих парцела замена постојећих стамбених објеката новим пословним објектима или њихова адаптација. На парцелама са неадекватним стамбеним фондом, грађевински фонд потпуно заменити новим објектима мале привреде у складу са могућностима сваке парцеле. Изузетно на парцелама са квалитетним стамбеним фондом могуће је комбиновати стамбени простор са производним, али у принципу треба тежити укидању функције становања.

Урбанистичка целина 2.2 – центар месне заједнице

Предметном урбанистичком целином планиран је нови центар месне заједнице уз новопланирану улицу 43б, у непосредном окружењу специфичне мале привреде.

У центру МЗ планирани су капацитети терцијарних и квартарних делатности без становања. Центар месне заједнице намењен је пружању услуга првенствено становницима и корисницима МЗ Кључ.

Ова категорија центра планирана је са следећом структуром:

- трговина 55%
- угоститељство 15%
- занатство 10%

- финансијско-техничке услуге 3%
- култура и здравство 12%
- администрација и управа 5%.

Здравствену станицу са амбулантом и апотеком предвидети у центру месне заједнице, у складу са бројем становника у МЗ, према нормативима:

- гравитационо подручје месне заједнице
- површина објекта - 0,04-0,05 м^2/-становнику.

За простор центра месне заједнице потребно је урадити Урбанистички пројекат.

Урбанистичка целина 2.3 – јавна зелена површина

Новопланираним саобраћајним решењем створена је могућност да се у оквиру целине 2.3 формира уређена јавна зелена површина.

У склопу овог амбијента зеленила планирано је партерно уређење зеленилом са мноштвом сезонског цвећа и вишегодишњих биљака – ниског растиња (Juniperus spp. и сл.) у комбинацији са поплочаним површинама. Формирати плато и на њему поставити споменик жртвама Чачка, који се тренутно налази на неуређеној локацији наспрам ове.

Овај простор је неопходно употпунити урбаним мобилијаром.

- ***Табела.:*** **БИЛАНСИ ПОВРШИНА ЗОНЕ**

ПЛАНИРАНО СТАЊЕ			
2	**ЗОНА**	ПОВРШИНА /м^2/	ПРОЦЕНТУАЛНО УЧЕШЋЕ %
2.1	**СПЕЦИФИЧНА ПРИВРЕДА**	**483 878.57**	**87.26**
2.2	**ЦЕНТАР МЕСНЕ ЗАЈЕДНИЦЕ**	**6 492.16**	**1.17**
2.3	**ЈАВНА ЗЕЛЕНА ПОВРШИНА**	**3 082.88**	**0.55**
	САОБРАЋАЈНЕ ПОВРШИНЕ	**61 027.32**	**11.02**
УКУПНА ПОВРШИНА ЗОНЕ 2		**554 480.93**	**100.00%**

ЗОНА 3.0 – ЗОНА ИНДУСТРИЈЕ И ПОСЛОВАЊА

Зона индустрије и пословања обухвата простор између железничке пруге Сталаћ – Чачак – Пожега, улица Булевар ослободилаца Чачка, 43б, Кључке и зоне бр. 2 намењене специфичној малој привреди.

Обухвата простор површине 40.67ха.

Урбанистичка целина 3.1 – специјална привреда

Урбанистичком целином 3.1 обухваћен је постојећи комплекс „ТРЗ Чачак“, који је према условима добијеним од стране Министарства одбране перспективан војни комплекс и као таквог га је потребно штитити прописаном зоном заштите.

Опремање и даље уређење комплекса ће се одвијати према посебном програму Војске РС.

Урбанистичка целина 3.2 – индустрија и пословање

У складу са наменом површина по ГУП-у Чачка 2015. год. простор је намењен индустрији и пословању.

Предложеним саобраћајним решењем формирана је компактна целина. Југозападни део овог простора обновљен је након бомбардовања изградњом нових објеката. У североисточном делу земљиште је слободно, неизграђено, ограничено Улицом Кључком и новопланираном улицом која представља наставак Улице бр. 43б.

Примарна намена је индустријска производња. Поред производних, могу се изграђивати објекти за побољшање услова рада, безбедности, објекти потребне недостајуће инфраструктуре, уређивати слободне зелене површине и подизати заштитно зеленило. Могуће је формирање и чисто пословних локација, поред оних опредељених производњи, као и формирање технолошких паркова. Треба настојати да се већи део зоне ангажује за индустријске погоне (око 70%), а мањи део (око 30%) за пословање. Врста пословања у овој зони мора бити компатибилна и у функцији индустријске производње.

Планом је дата могућност за формирање привредне зоне заокружењем већ постојећих комплекса и формирањем нових комерцијалних, производних и складишних капацитета уз инфраструктурно опремање како би се створили повољни услови за рад, а истовремено обезбедили услови очувања животне средине. У том смислу задржани су постојећи производни комплекси, са могућношћу реконструкције и доградње унутар истих, према правилима изградње датим у овом плану.

Постоји могућност коришћења простора у целини, али и даљег уситњавања у зависности од потреба будућих корисника и врсте привредне делатности. Унутрашњи саобраћај решавати интерним саобраћајницама за потребе индустрије.

У оквиру простора радног комплекса потребно је извршити зонирање на зону под објектима (административни, производни, енергетски ...), манипулативно-саобраћајне и зелене површине. Зеленило је изузетно важан фактор, јер пре свега има заштитну улогу, као тампон према околини, како визуелно тако и еколошки.

Свака активност која се одвија на површинама унутар ове целине мора бити спроведена на начин да проузрокује најмању могућу промену у животној средини, представља најмањи ризик по животну средину и здравље људи.

Урбанистичка целина 3.3 – пословање и индустрија

На простору између главне градске магистрале и Улице пружне земљиште је намењено пословању и индустрији.

Део простора је реализован изградњом великог складишног комплекса. Постоји и слободно, неизграђено земљиште и један део простора који је у функцији породичног становања.

Предвиђено је формирање производних, складишних и услужних комплекса, различитих капацитета и структура. У зонама пословања и индустрије могуће је формирање и чисто индустријских погона, али је примарна намена пословање. Треба настојати да се већи део зоне ангажује за пословање (око 70%), а мањи део (око 30%) за индустрију.

У будућем периоду уређење овог простора одвијаће се у смеру постепене промене намене, заменом постојећих породичних стамбених објеката новим пословним и производним објектима. На неизграђеном земљишту могућа је изградња нових комплекса у функцији пословања и индустрије.

У оквиру простора радног комплекса потребно је извршити зонирање на зону под објектима (административни, производни, енергетски ...), манипулативно-саобраћајне и зелене површине. Зеленило је изузетно важан фактор јер пре свега има заштитну улогу, као тампон према околини, како визуелно тако и еколошки.

Парцеле уређивати тако да задовоље захтеве очувања животне средине.

- ***Табела.:*** **БИЛАНСИ ПОВРШИНА ЗОНЕ**

ПЛАНИРАНО СТАЊЕ			
3	**ЗОНА**	ПОВРШИНА /м^2/	ПРОЦЕНТУАЛНО УЧЕШЋЕ %
3.1	**СПЕЦИЈАЛНА ПРИВРЕДА**	**189 802.50**	**46.66**
3.2	**ИНДУСТРИЈА И ПОСЛОВАЊЕ**	**161 117.40**	**39.62**

ПЛАНИРАНО СТАЊЕ			
3.3	ПОСЛОВАЊЕ И ИНДУСТРИЈА	46 528.07	11.44
	САОБРАЋАЈНЕ ПОВРШИНЕ	9 289.80	2.28
УКУПНА ПОВРШИНА ЗОНЕ 3		406 737.77	100.00%

ЗОНА 4.0 – ЗОНА МЕШОВИТИХ ФУНКЦИЈА

Урбанистичка зона **4** смештена је на простору између виталних градских саобраћајница и железничке пруге.

Обухвата територију између улица Булевар ослободилаца Чачка, Др Драгише Мишовић, Немањине и железничке пруге Сталаћ – Чачак – Пожега. Обухвата површину од 10.18ха.

Ово је зона мешовитих функција, где је заступљено становање високе густине од 200-350 ст/ха, јавне функције и специјална намена.

У оквиру зоне извршена је подела на целине у зависности од намена које су у њима заступљене.

Урбанистичка целина 4.1 – становање високе густине 200-350 ст/ха

Становање високих густина у предметној целини подразумева становање у вишепородичним стамбеним објектима.

Реализација овог простора је започета почетком 2000-е године, али је много касније завршена изградња стамбеног слободно стојећег објекта са две ламеле.

У будућем периоду треба тежити формирању и уређењу блока, као отворени тип блока, са даљом изградњом стамбених вишепородичних објеката. Нове објекте пројектовати по принципу већ реализованог.

У оквиру блока решити питање паркирања изградњом гараже (као јединственог објекта на нивоу блока, са препоруком да се ради као подземни објекат) или у комбинацији гараже и површинског паркирања. У склопу целине изградити неопходне инфраструктурне објекте (трафо станица и сл.), као и површине за игру деце, зелене површине и др.

Унутар блоковски простор, као и просторе око зграда уредити комбинацијом зелених, поплочаних површина, интерним колско-пешачким комуникацијама и површинама намењеним мирујућем саобраћају.

Урбанистичка целина 4.2 – јавне функције (високо образовање, култура)

- **Урбанистичка целина 4.2 планирана је за јавне функције.**

Војни комплекс „Ратко Митровић“, који је некада функционисао на овој локацији, је закључком Владе Републике Србије обухваћен Списком непокретности које нису неопходне за функционисање Војске Србије, а који се ставља у функцију прибављања неопходних средстава за спровођење реформе система одбране. Комплекс је дат локалној самоуправи на коришћење.

Исељењем касарне потребно је комплекс ставити у функцију високог образовања или културе.

С обзиром да је објекат евидентиран као непокретно културно добро које ужива претходну заштиту, сви облици интервенција, пренамена морају се извести у складу са мерама заштите непокретних културних добара прописаних од стране Завода за заштиту споменика. Објекат је планиран за рестаурацију.

За потребе високог образовања могућа је изградња и новог објекта искључиво у делу према железничкој прузи.

Слободне површине око објеката хортикултурно уредити као парковску површину. Зелену површину испред објекта, орјентисану према Улици Др Драгише Мишовића, уредити као репрезентативни парковски простор.

Урбанистичка целина 4.3 – специјална намена

Урбанистичком целином 4.3 обухваћен је комплекс специјалне намене. Војни комплекс „Алваџиница“ је перспективни војни комплекс и треба га штитити.

Опремање и даље уређење комплекса ће се одвијати према посебном програму Војске РС.

- ***Табела.:* БИЛАНСИ ПОВРШИНА ЗОНЕ**

ПЛАНИРАНО СТАЊЕ			
4	**ЗОНА**	ПОВРШИНА /м^2/	ПРОЦЕНТУАЛНО УЧЕШЋЕ %
4.1	**СТАНОВАЊЕ високих густина 200-350 ст/ха**	**15 320.76**	**15.04**
4.2	**ЈАВНЕ ФУНКЦИЈЕ (образовање, култура)**	**31 931.33**	**31.36**

ПЛАНИРАНО СТАЊЕ			
4.3	**СПЕЦИЈАЛНА НАМЕНА**	**52 503.24**	**51.56**
	САОБРАЋАЈНЕ ПОВРШИНЕ	**2 065.47**	**2.04**
УКУПНА ПОВРШИНА ЗОНЕ 4		**101 820.80**	**100.00%**

ЗОНА 5.0 – ЗОНА ПОСЛОВАЊА И ОБРАЗОВАЊА

Урбанистичка зона **5** смештена је на простору између улица Булевар ослобођења, Булевар ослободилаца Чачка, Др Драгише Мишовић и индустријске пруге која води ка предузећу „Слобода“ . Обухвата површину од 12.35ха.

На овом простору заступљене су функције пословања и образовања.

У оквиру зоне извршена је подела на целине у зависности од намена које су у њима заступљене.

Урбанистичка целина 5.1 – пословање

Сходно концепту развоја планског подручја да се у зони уз Државни пут IБ реда бр. 23 (ул. Булевар Ослободилаца Чачка) предвиде комерцијалне и привредне делатности на простору између државног пута и индустријског колосека планирана је зона пословања.

Ова целина обухвата површину од 12.35ха.

На овом простору су у великој мери већ формирани услужно-комерцијални комплекси, тако да је планирано заокружење овог простора у јединствену целину, при чему коришћењем компаративне предности у смислу локације и саобраћајне повезаности, треба водити рачуна о њиховом обликовању, јер дају снажан утисак о изгледу града.

Развој ове функције ће се првенствено одвијати изградњом пословних и комерцијалних садржаја (пословање, услуга, и сл.) који ће користити компаративне предности у смислу локације и саобраћајне повезаности. У зони пословања планирано је формирање пословних комплекса различите намене: трговина на велико и мало, тржни центри, магацински и складишни простори, услуге и сл.

Планирати заштитно зеленило између објеката и планиране главне градске магистрале.

Урбанистичка целина 5.2 – средње образовање

У планском периоду, на постојећој локацији, и даље ће егзистирати комплекс средњег образовања (Машинско – саобраћајне школе) уз даље уређење комплекса.

Уколико се укаже потреба објекте је могуће доградити, реконструисати, адапти-

рати, санирати, а све у складу са правилима грађења.

Потребно је уредити партер са увођењем нових поплочаних површина и обликовањем зелених. Сачувати постојеће спортске терене у оквиру комплекса школе, уз могућност увођења нових.

- ***Табела.:*** **БИЛАНСИ ПОВРШИНА ЗОНЕ**

ПЛАНИРАНО СТАЊЕ			
5	**ЗОНА**	ПОВРШИНА /м^2/	ПРОЦЕНТУАЛНО УЧЕШЋЕ %
5.1	**ПОСЛОВАЊЕ**	**111 538.17**	**85.25**
5.2	**СРЕДЊЕ ОБРАЗОВАЊЕ (Машинско – саобраћајна школа)**	**16 629.23**	**12.71**
	САОБРАЋАЈНЕ ПОВРШИНЕ	**2 669.96**	**2.04**
УКУПНА ПОВРШИНА ЗОНЕ 5		**130 837.36**	**100.00%**

ЗОНА 6.0 – ЗОНА МЕШОВИТИХ ФУНКЦИЈА

Урбанистичка зона **6** је зона мешовитих функција у оквиру које је заступљено више различитих намена, као што су индустрија и пословање, становање средње густине од 50-150 ст/ха, комуналне функције (трафо станица) и урбано зеленило.

Простор унутар зоне налази се између улица Булевар ослободилаца Чачка, Др Драгише Мишовић, бр. 7, Раденка Јањића и железничке пруге Сталаћ – Пожега.

Обухвата површину од 26.70ха.

Урбанистичка целина 6.1 – индустрија и пословање

Урбанистичком целином обухваћени су постојећи радни комплекси, реализовани у ранијем временском периоду, на простору југоисточно у односу на главну градску магистралу (улица Булевар ослободилаца Чачка), као и уз пругу према Краљеву.

Примарна намена је индустријска производња. Поред производних, могу се изграђивати објекти за побољшање услова рада, безбедности, објекти потребне недо-

стајуће инфраструктуре, уређивати слободне зелене површине и подизати заштитно зеленило.

Планом је дата могућност за формирање привредне зоне заокружењем већ постојећих комплекса и формирањем нових комерцијалних, производних и складишних капацитета уз инфраструктурно опремање како би се створили повољни услови за рад, а истовремено обезбедили услови очувања животне средине. У том смислу задржани су постојећи производни комплекси, са могућношћу реконструкције и доградње унутар истих, као и пренамене у искључиво пословну функцију, према правилима грађења датим у овом плану.

Могуће је формирање и чисто пословних локација, поред оних опредељених производњи, као и формирање технолошких паркова.Треба настојати да се већи део зоне ангажује за индустријске погоне (око 70%), а мањи део (око 30%) за пословање. Врста пословања у овој зони мора бити компатибилна и у функцији индустријске производње.

Свака активност која се одвија на површинама унутар ове целине мора бити спроведена на начин да проузрокује најмању могућу промену у животној средини, представља најмањи ризик по животну средину и здравље људи.

Урбанистичка целина 6.2 – становање средње густине 50-150 ст/ха

Претежна планирана намена је становање средње густине од 100-150 ст/ха односно 30-50 станова/ха, у складу са смерницама ГУП-а Чачка до 2015.

Предметни простор је у погледу саобраћајне мреже плански реализован. Планским документом предвиђена је уређена матрица у погледу саобраћаја, са просецањем нових токова, као и реконструкција постојећих како би били задовољени стандарди.

Ова зона обухвата већ формиране површине изграђене у великој мери индивидуалним стамбеним објектима.

Планирано је погушћавање доградњом и реконструкцијом постојећих објеката, повећањем спратности, изградњом другог објекта на парцели, спајањем објеката у двојне објекте или низове према могућностима појединачних парцела, као и изградњом нових објеката на неизграђеним парцелама и изградњом пословног простора који не угрожава функцију становања и животну средину и који се могу јавити као самостални или у склопу стамбеног објекта..

У њима је планирано погушћавање на постојећим парцелама, кроз могућност организовања два стана-домаћинстава у склопу једног објекта, али не више од три стана и повећање спратности до По+Пр+2 (три надземне етаже у свим могућим комбинацијама).

Могућа је изградња пословног простора у оквиру стамбеног објекта (делатности које не угрожавају животну средину), али не више од 30% бруто развијене површине. Уколико се ради о пословању које има карактер услужног занатства онда је та површина ограничена на 15%. Могућа је изградња и другог стамбеног или пословног објекта на истој парцели.

Урбанистичка целина 6.3 – специфична привреда

Урбанистичка целина 6.3 је целина специфичне мале привреде у оквиру које су

изграђени објекти породичног становања, а налази се у окружењу индустријске зоне.

Планирана је перманентна реконструкција објеката становања са постепеном променом функције становања у намену мале привреде, као и формирање нових привредних комплекса. За зону специфичне мале привреде планирана је постепена, дугорочна промена намене, а у оквиру постојећих парцела замена постојећих стамбених објеката новим пословним објектима или њихова адаптација. На парцелама са неадекватним стамбеним фондом, грађевински фонд потпуно заменити новим објектима мале привреде у складу са могућностима сваке парцеле. Изузетно на парцелама са квалитетним стамбеним фондом могуће је комбиновати стамбени простор са производним, али у принципу треба тежити укидању функције становања.

Урбанистичка целина 6.4 – урбано зеленило

Новопланираном Улицом радних бригада, Раденка Јањића и железничком пругом формиран је блок намењен урбаном зеленилу. Ову површину је неопходно хортикултурно уредити у комбинацији са пешачким комуникацијама, урбаним мобилијаром и др.

Урбанистичка целина 6.5 – комуналне функције (трафо станица)

У оквиру предметне целине задржава се комплекс трафо станице, са планираном реконструкцијом ради постизања боље енергетске ефикасности.

Табела.: **БИЛАНСИ ПОВРШИНА ЗОНЕ**

ПЛАНИРАНО СТАЊЕ			
6	**ЗОНА**	ПОВРШИНА /м^2/	ПРОЦЕНТУАЛНО УЧЕШЋЕ %
6.1	**ИНДУСТРИЈА И ПОСЛОВАЊЕ**	**187 497.48**	**74.71**
6.2	**СТАНОВАЊЕ СРЕДЊЕ ГУСТИНЕ 50-150 ст/ха**	**39 465.70**	**15.72**

ПЛАНИРАНО СТАЊЕ			
6.3	**СПЕЦИФИЧНА ПРИВРЕДА**	**5 155.40**	**2.05**
6.4	**УРБАНО ЗЕЛЕНИЛО**	**1 570.00**	**0.62**
6.5	**КОМУНАЛНЕ ФУНКЦИЈЕ (трафо станица)**	**2 653.53**	**1.05**
	ИНДУСТРИЈСКА ПРУГА	**4 075.84**	**1.62**
	САОБРАЋАЈНЕ ПОВРШИНЕ	**10 536.11**	**4.23**
УКУПНА ПОВРШИНА ЗОНЕ 6		**250 954.06**	**100.00%**

ЗОНА 7.0 – ЗОНА ЗДРАВСТВА И СТАНОВАЊА

Новопланирана Улица бр. 7 заједно са постојећим Др Драгише Мишовића и Раденка Јањића формирају простор урбанистичке зоне **7** намењене здравству, као претежној намени. Поред здравства егзистира и становање средње густине од 50-150 ст/ха.

Урбанистичком зоном 7 обухваћен је простор површине 12.01ха.

Урбанистичка целина 7.1 – здравство

Служба здравствене заштите на нивоу града, у јавном сектору, је организована кроз установу Здравственог центра Чачак, као примарне установе која је у надлежности државе.

Плански развој објеката здравства, мора бити организован у складу са улогом Чачка

као регионалног центра. Општа болница спада у јавну службу од посебног значаја за развој града, јер је у функцији задовољења потреба становништва ширег функционалног подручја.

На подручју плана генералне регулације обезбеђен је простор за секундарну, односно стационарну здравствену заштиту. У саставу Опште болнице организовано је, према врсти послова двадесет пет служби које имају и своје ниже организационе облике. Данашња болница има око 542 постеље, око 15.660 м^2 под објектима и земљиште површине 10.60 ха, и опслужује Моравички округ. Као регионални центар, Чачак има потребе да у складу са републичким програмом развоја стационарне заштите планира потребе за даљи развој ове функције према нормативу од 8 постеља на 1000 становника, 35-40 м^2 подне површине по постељи и 60-80 м^2 земљишта по постељи. Поред постојећег комплекса планирано је проширење на нових 11 ха у МЗ Свети Сава (на делу локације касарне «Танаско Рајић»). На овим локацијама заједно је потребно обезбедити следеће капацитете:

- број постеља за град и општину - 1200

- број постеља за округ – 600.

Укупни потребни капацитети износе око 60.000м^2 објеката, за 1800 постеља и комплексом од 20-25 ха са изграђеношћу од мах 35%. То значи да треба откупити потребно земљиште, изградити нових око 45.000 м^2 уз реконструкцију и доградњу постојећих објеката.

У оквиру постојећег комплекса болнице у планском периоду доградити, реконструисати, санирати постојеће објекте и изградити нове све у складу са програмом развоја здравственог центра и правила грађења дефинисаних овим планским документом.

Уредити слободне површине комплекса као парковски простор.

С обзиром да у комплесу болнице постоје објекти евидентирани као непокретно културно добро које ужива претходну заштиту, сви облици интервенција, пренамена морају се извести у складу са мерама заштите непокретних културних добара прописаних од стране Завода за заштиту споменика. Објекти су планирани за рестаурацију.

Табела: Капацитети здравства до 2015.године

р. бр.	Објекти здравства	грађев. површина (м^2)		земљиште (ха)	
		1995.	2015.	1995.	2015.
1.	болнички центар	15 660	60 000	13.40	20 - 25

Урбанистичка целина 7.2 – централне функције са становањем

На локацији која захвата угао улица Др Драгише Мишовића и Раденка Јањића, формирана је целина намењена централним функцијама са становањем.

Ова целина обухвата углавном изграђене површине индивидуалним стамбеним објектима, као и објектима централних функција (трговина, услуга и сл.) орјентисаних ка главном саобраћајном току, односно Др Драгише Мишовић.

Уређење ове целине одвијаће се у правцу реконструкције и доградње постојећих или њихове замене новим објектима. Код објеката породичног становања дозвољава се увођење централних функција компатибилних са становањем или њихова потпуна пренамена у централне функције, као и нова изградња пословних објеката.

Табела.: **БИЛАНСИ ПОВРШИНА ЗОНЕ**

ПЛАНИРАНО СТАЊЕ			
7	**ЗОНА**	ПОВРШИНА /м^2/	ПРОЦЕНТУАЛНО УЧЕШЋЕ %
7.1	**ЗДРАВСТВО (болница)**	**105 632.47**	**87.92**
7.2	**ЦЕНТРАЛНЕ ФУНКЦИЈЕ СА СТАНОВАЊЕМ**	**14 508.90**	**12.08**
УКУПНА ПОВРШИНА ЗОНЕ 7		**120 141.37**	**100.00%**

ЗОНА 8.0 – ЗОНА РЕОНСКОГ ЦЕНТРА

У оквиру урбанистичке зоне 8 предвиђен је део реонског центра „Атеница“ планираног ГУП-ом Чачка до 2015. год., једног од пет планираних реонских центара на територији града.

Обухвата површину од 0.54ха.

Реонски центар "АТЕНИЦА", у погледу гравитационог подручја обухвата МЗ Свети Сава и делове МЗ Атеница, МЗ Трнава и МЗ Кулиновци који су у захвату ГУП-а. Са градским центром остварена је веза преко ул. Др. Дргише Мишовић, а са својим окружењем осталим саобраћајницама, које га додирују.

Реонски центар «Атеница» је специфично обликован. Предвиђен је из два

дела као РЦ 1 и РЦ 2. Уз Улицу Др Драгише Мишовића планиран је РЦ 1, као линеарни тип центра. Обухвата садржаје као што су трговина, услуга, угоститељство, занатство, финансијско-техничке услуге и сл. Јавне функције су заступљене у склопу РЦ 2.

Централне функције би биле лоциране претежно уз главну саобраћајницу, Др Драгише Мишовића, са могућношћу увођења становања на вишим етажама. На осталом делу је могућа изградња стамбено-пословних објеката.

- ***Табела.:*** **БИЛАНСИ ПОВРШИНА ЗОНЕ**

ПЛАНИРАНО СТАЊЕ			
8	**ЗОНА**	ПОВРШИНА /м^2/	ПРОЦЕНТУАЛНО УЧЕШЋЕ %
8	**РЕОНСКИ ЦЕНТАР 1**	**5 474.18**	**100.00**
УКУПНА ПОВРШИНА ЗОНЕ 8		**5 474.18**	**100.00%**

ЗОНА 9.0 – ЗОНА ПОСЛОВАЊА И ИНДУСТРИЈЕ

Урбанистичком зоном 9 обухваћен је простор у функцији пословања и индустрије као део веће целине планиран за ову намену, смештене уз железничку пругу Сталаћ – Чачак – Краљево. Обухваћена је територија између Атеничке реке, железничке пруге, урбанистичке зоне 10 и улице Николе Тесле.

Обухвата површину од 13.18ха.

Урбанистичка целина 9.1 – пословање и индустрија

Генералним урбанистичким планом града Чачка 2015. г. предметни простор се налази у склопу радне зоне II планиране за развој предузећа мале привреде.

Предвиђено је формирање производних, складишних и услужних комплекса, различитих капацитета и структура. У зонама пословања и индустрије могуће је формирање и чисто индустријских погона, али је примарна намена пословање. Треба настојати да се већи део зоне ангажује за пословање (око 70%), а мањи део (око 30%) за индустрију. И у овој зони је могуће организовање технолошких паркова.

У оквиру простора радног комплекса потребно је извршити зонирање на зону под објектима (административни, производни, енергетски и др.), манипулативно-саобраћајне и зелене површине. Зеленило је изузетно важан фактор јер пре свега има заштитну улогу, као тампон према околини, како визуелно тако и еколошки.

Урбанистичка целина 9.2 – комуналне функције (ТС 110кВ)

У оквиру предметне целине планирана је изградња значајног објекта електроенергетске инфраструктуре - ТС 110/10 кВ. За избор конкретне локације за ову намену, одлучујући фактор био је правац напојног далековода, који долази са источне стране, прелазећи Атеничку реку. Имајући у виду припадајући заштитни коридор овог далековода и у циљу што боље искоришћености земљишта ТС је лоцирана на самом уласку далековода на ово подручје.

- ***Табела.:*** **БИЛАНСИ ПОВРШИНА ЗОНЕ**

ПЛАНИРАНО СТАЊЕ			
9	**ЗОНА**	ПОВРШИНА /м^2/	ПРОЦЕНТУАЛНО УЧЕШЋЕ %
9.1	**ПОСЛОВАЊЕ И ИНДУСТРИЈА**	**113 989.17**	**86.42**
9.2	**КОМУНАЛНЕ ФУНКЦИЈЕ (трафо станица 110 кВ)**	**5 377.61**	**4.08**
	САОБРАЋАЈНЕ ПОВРШИНЕ	**12 527.46**	**9.50**
УКУПНА ПОВРШИНА ЗОНЕ 9		**131 894.24**	**100.00%**

ЗОНА 10.0 – ЗОНА СТАНОВАЊА СРЕДЊЕ ГУСТИНЕ 50-150 ст/ха и ОБРАЗОВАЊА

Становање средње густине од 50-150 ст/ха планирано је у урбанистичкој зони **10**, на подручју које се налази између новопланиране зоне пословања и индустрије (зона бр. 10) и улица Пружне, Раденка Јањића, Николе Тесле, Атеничке и бр.4.

Површина зоне 11 је 17.50ха.

Унутар стамбеног подручја планирана је и нова површина и објекти за јавну употребу у циљу подизања нивоа опремљености стамбеног подручја јавним функцијама на виши ниво.

У оквиру зоне извршена је подела на целине у зависности од намена које су у њима заступљене.

Урбанистичке целине 10.1 и 10.2 – становање средње густине 50-150 ст/ха

Претежна планирана намена је становање средње густине од 100-150 ст/ха односно 30-50 станова/ха, у складу са смерницама ГУП-а Чачка до 2015.

Овим планским документом предвиђена је уређена матрица у погледу саобраћаја, са просецањем нових токова, као и реконструкција постојећих како би били задовољени стандарди.

Ова зона обухвата површине изграђене у мањој мери индивидуалним стамбеним објектима.

Планирано је погушћавање доградњом и реконструкцијом постојећих објеката, повећањем спратности, изградњом другог објекта на парцели, спајањем објеката у двојне објекте или низове према могућностима појединачних парцела, као и изградњом нових објеката на неизграђеним парцелама и изградњом пословног простора који не угрожава функцију становања и животну средину и који се могу јавити као самостални или у склопу стамбеног објекта.

У њима је планирано погушћавање на постојећим парцелама, кроз могућност организовања два стана-домаћинстава у склопу једног објекта, али не више од три стана и повећање спратности до По+Пр+2 (три надземне етаже у свим могућим комбинацијама).

Могућа је изградња пословног простора у оквиру стамбеног објекта (делатности које не угрожавају животну средину), али не више од 30% бруто развијене површине. Уколико се ради о пословању које има карактер услужног занатства онда је та површина ограничена на 15%. Могућа је изградња и другог стамбеног или пословног објекта на истој парцели.

Урбанистичка целина 10.3 – основно образовање

Са планирањем нових зона намењених становању долази до пораста броја становника. Узимајући у обзир тенденцију сталног погушћавања у оквиру стамбене изградње, овог и околног простора и очекивани прираштај становништва, као основана потреба јавља се планирање изградње објекта основне школе на овом подручју.

Комплекс основне школе планиран је на неизграђеној локацији. Површина земљишта планираног за изградњу основне школе износи око 0.9 ха, што значи да би просечан капацитет школе био око 720 ученика у две смене, а површина комплекса треба да износи 20-25 м2/ученику. Поред основних објеката треба да има и садржаје намењене спорту и рекреацији, како фискултурну салу, тако и терене на отвореном.

У основној школи је потребно планирати потребне капацитете за предшколски боравак деце.

Слободне површине уредити комбинацијом поплочаних и зелених површина, са обезбеђењем простора намењеном паркирању.

- ***Табела.:*** **БИЛАНСИ ПОВРШИНА ЗОНЕ**

ПЛАНИРАНО СТАЊЕ			
10	**ЗОНА**	ПОВРШИНА /м^2/	ПРОЦЕНТУАЛНО УЧЕШЋЕ %
10.1	**СТАНОВАЊЕ СРЕДЊЕ ГУСТИНЕ 50-150 ст/ха**	**133 423.46**	**76.25**
10.2	**СТАНОВАЊЕ СРЕДЊЕ ГУСТИНЕ 50-150 ст/ха**	**13 701.89**	**7.84**
10.3	**ОСНОВНО ОБРАЗОВАЊЕ**	**8 397.70**	**4.80**
	САОБРАЋАЈНЕ ПОВРШИНЕ	**19 440.69**	**11.11**
УКУПНА ПОВРШИНА ЗОНЕ 10		**174 963.74**	**100.00%**

ВОДОТОКОВИ У ГРАНИЦАМА ПЛАНА ГЕНЕРАЛНЕ РЕГУЛАЦИЈЕ

Кроз подручје које се обрађује Планом генералне регулације „Индустријска зона, комплекси болнице и касарне“ протичу следећи водотокови:

1. река Западна Морава
2. Лозничка река

Атеничка река је ван границе плана и тангира предметно подручје са југоисточне стране.

1 **Река Западна Морава**

Река Западна Морава, обележје града Чачка, обухваћена је предметним планским документом.

На потезу од железничког моста и Улице бр.10 низводно до државног пута IБ реда бр. 23 ток реке Западне Мораве је регулисан. На овом простору планирано је уређење корита реке са регулисаним уливима Лозничке и Атеничке реке у Западну Мораву.

За нерегулисани сегмент Западне Мораве на простору од државног пута IБ реда, бр. 23 до улива Атеничке реке у Мораву прописана је израда Плана детаљне регулације. Будућим планским документом биће дефинисана регулација Западне Мораве.

Регулацијом река у склопу водопривредног земљишта обухваћен је и одбрамбени насип, који би поред своје примарне функције – одбране од поплава био и у функцији пешачке комуникације. Неопходно је реконструисати горњу површину бедема, у циљу остварења пешачке комуникације, и опремити урбаним мобилијаром. Кроз пројекат парцелације и препарцелације уколико је потребно одвојити парцелу за бедем од осталог водопривредног земљишта.

Зеленило корита реке уредити да буде у функцији рекреације.

2 **Лозничка река**

Лозничка река пролази кроз индустријску зону предметног подручја у правцу југозапад - исток (од железничке пруге Сталаћ-Пожега до улива у Западну Мораву).

У целом свом току на овом подручју је регулисана и пролази кроз индустријске комплексе. У регулационом појасу водотока, поред корита реке, неопходно је обезбедити приступни пут.

Неопходно је урадити пројекат парцелације и препарцелације за одвајање водопривредног земљишта од остале намене.

За сваки водоток дати су коридори. Дефинисани речни коридори представљају просторе у чијим границама треба да се граде одбрамбени насипи, регулационе грађевине, корекција тока, приступни путеви одбрамбеним бедемима и др.

БИЛАНС ПОВРШИНА ПЛАНИРАНЕ НАМЕНЕ

Табела: Биланс површина планиране намене

	НАМЕНА	ПОВРШИНА /ха/	ПРОЦЕНТУАЛНО УЧЕШЋЕ %
	СТАНОВАЊЕ	**20.19**	**4.37**
	СТАНОВАЊЕ ВИСОКИХ ГУСТИНА 200-350 ct/xa	1.53	0.33
	СТАНОВАЊЕ СРЕДЊИХ ГУСТИНА 50 -150 ct/xa	18.66	4.04
	ЦЕНТРАЛНЕ ФУНКЦИЈЕ СА СТАНОВАЊЕМ	**1.45**	**0.31**
	ПРИВРЕДНЕ ДЕЛАТНОСТИ	**209.92**	**46.62**
	ПОСЛОВАЊЕ	22.10	4.80
	ПОСЛОВАЊЕ И ИНДУСТРИЈА	16.05	3.48

	НАМЕНА	**ПОВРШИНА /ха/**	**ПРОЦЕНТУАЛНО УЧЕШЋЕ %**
	ИНДУСТРИЈА И ПОСЛОВАЊЕ	117.34	25.44
	СПЕЦИФИЧНА ПРИВРЕДА	54.43	11.84
	ЦЕНТРИ	**1.20**	**0.26**
	РЕОНСКИ ЦЕНТАР	0.55	0.12
	ЦЕНТАР МЕСНЕ ЗАЈЕДНИЦЕ	0.65	0.14
	ОБРАЗОВАЊЕ	**5.70**	**1.23**
	ОСНОВНО ОБРАЗОВАЊЕ	0.84	0.18
	СРЕДЊЕ ОБРАЗОВАЊЕ	1.66	0.36
	ВИСОКО ОБРАЗОВАЊЕ	3.20	0.69
	ЗДРАВСТВЕНА ЗАШТИТА	**10.56**	**2.28**
	СЕКУНДАРНА /стационарна/ ЗДРАВСТВЕНА ЗАШТИТА	10.56	2.28
	СПЕЦИЈАЛНА НАМЕНА	**24.23**	**5.25**
	ВОЈНИ КОМПЛЕКС	5.25	1.13
	СПЕЦИЈАЛНА ПРИВРЕДА	18.98	4.12
	ЗЕЛЕНЕ ПОВРШИНЕ	**0.62**	**0.13**
	УРЕЂЕНЕ ЗЕЛЕНЕ ПОВРШИНЕ	0.62	0.13
	КОМУНАЛНЕ ДЕЛАТНОСТИ	**1.15**	**0.25**

	НАМЕНА	ПОВРШИНА /ха/	ПРОЦЕНТУАЛНО УЧЕШЋЕ %
	ТРАФО СТАНИЦЕ	0.80	0.17
	ТОПЛАНА	0.35	0.08
	САОБРАЋАЈНА ИНФРАСТРУКТУРА	**35.19**	**7.62**
	ЖЕЛЕЗНИЧКА ИНФРАСТРУКТУРА	6.36	1.38
	САОБРАЋАЈНИЦЕ	28.83	6.24
	ВОДОПРИВРЕДНА ИНФРАСТРУКТУРА	**27.15**	**5.88**
	РЕКА ЗАПАДНА МОРАВА	25.35	0.50
	ОСТАЛИ ВОДОТОКОВИ	1.80	0.38
	ПОВРШИНЕ ПРЕДВИЂЕНИХ ПДР-е	**124.00**	**26.00**
	УКУПНА ПОВРШИНА ПГР-е	**461.36**	**100.00**

Табела: Биланс површина планиране намене

	НАМЕНА	ПОВРШИНА /ха/	ПРОЦЕНТУАЛНО УЧЕШЋЕ %
	СТАНОВАЊЕ	**21.64**	**4.37**
	ЦЕНТРИ	**1.20**	**0.26**
	ПРИВРЕДНЕ ДЕЛАТНОСТИ	**209.92**	**46.62**
	ЈАВНЕ ФУНКЦИЈЕ	**18.03**	**4.89**
	СПЕЦИЈАЛНА НАМЕНА	**24.23**	**5.25**

	НАМЕНА	ПОВРШИНА /ха/	ПРОЦЕНТУАЛНО УЧЕШЋЕ %
	САОБРАЋАЈНА ИНФРАСТРУКТУРА	**35.19**	**7.62**
	ВОДОПРИВРЕДНА ИНФРАСТРУКТУРА	**27.15**	**5.88**
	ПОВРШИНЕ ПРЕДВИЂЕНИХ ПДР-е	**124.00**	**26.00**
	УКУПНА ПОВРШИНА ПГР-е	**461.36**	**100.00**

4.2 ПОДЕЛА ПРОСТОРА УНУТАР ГРАНИЦА ПЛАНА НА ЗОНЕ ЗА КОЈЕ СЕ ОБАВЕЗНО ДОНОСИ ПЛАН ДЕТАЉНЕ РЕГУЛАЦИЈЕ И УРБАНИСТИЧКИ ПРОЈЕКАТ

4.2.1 ПОДЕЛА ПОДРУЧЈА НА ЗОНЕ ЗА КОЈЕ СЕ ОБАВЕЗНО ДОНОСИ ПЛАН ДЕТАЉНЕ РЕГУЛАЦИЈЕ

Планом генералне регулације „Индустријска зона, комплекси болнице и касарне“ планирана је израда следећих планова:

- План детаљне регулације „Касарна Танаско Рајић“
- План детаљне регулације „Кулиновачко поље“
- План детаљне регулације локације „Прелићи“.

Планове детаљне регулације радити у складу са смерницама Плана генералне регулације „Индустријска зона, комплекси болнице и касарне“. При изради плана детаљне регулације дефинисати:

- концепцију уређења простора и типологију карактеристичних грађевинских зона и целина са правилима уређења и грађења
- саобраћајну мрежу у односу на саобраћајно решење планирано ГУП-ом Чачка до 2015. год. и Планом генералне регулације „Индустријска зона, комплекси болнице и касарне“, као дела укупне саобраћајне матрице града
- површине и објекте јавне намене
- мреже и објекте инфраструктуре и јавног зеленила са нивелационим и регулационим решењима
- локације за које се обавезно ради урбанистички пројекат
- локације за које је обавеза расписивања јавних архитектонских или урбанистичких конкурса
- и друге елементе значајне за спровођење плана.

Одлуком о изради плана детаљне регулације биће дат предлог прелиминарне границе планског документа. Границе планова детаљних регулација биће тачно дефинисане нацртом планског документа.

Обавезујуће смернице за израду планова детаљне регулације

- План детаљне регулације „Касарна Танаско Рајић“

Простор за који је предвиђена израда План детаљне регулације »Касарна Танаско Рајић« налази се у у југозападном делу обухвата ПГР-а „Индустријска зона, комплекси болнице и касарне“.

Планом детаљне регулације обухваћен је простор између улица Др Драгише Мишовића, Ратка Васиљевића и индустријског колосека („Слобода“ – железничка станица).

Планом генералне регулације „Индустријска зона, комплекси болнице и касарне“ предметно подручје је опредељено за следеће намене:

- Болница
- дом за стара лица
- реонски центар 2
- реонски спортски центар
- реонски парк.

Смернице из ПГР за намену површина

- ***Болница***

Плански развој објеката здравства, мора бити организован у складу са улогом Чачка као регионалног центра. Планом се обезбеђује простор за основну и стационарну (болница) здравствену заштиту.

СТАЦИОНАРНА ЗАШТИТА

Данашња радна јединица болница има око 542 постеље, око 15.660 м^2 под објектима и земљиште површине 13.40 ха, и опслужује Моравички округ. Као регионални центар, Чачак има потребе да у складу са републичким програмом развоја стационарне заштите планира потребе за даљи развој ове функције према нормативу од 8 постеља на 1000 становника, 35-40 м^2 подне површине по постељи и 60-80 м^2 земљишта по постељи. Поред постојећег комплекса планирано је проширење на нових 11 ха у МЗ Свети Сава (на делу локације касарне), према следећим капацитетима:

- број постеља за град и општину – 1200
- број постеља за округ – 600

Укупни потребни капацитети износе око 60.000м^2 објеката, за 1800 постеља и комплексом од 20-25 ха са изграђеношћу од мах 35%. То значи да треба откупити потребно земљиште, изградити нових око 45.000 м^2 уз реконструкцију постојећих објеката.

Табела 4: Капацитети здравства до 2015. године

р. бр.	Објекти здравства	грађев. површина ($м^2$)		земљиште (ха)	
		1995.	2015.	1995.	2015.
1.	болнички центар	15660	60000	13,40	24,00
2.	завод за медицину рада	1840	2500	1,00	1,00
3.	домови здравља и диспанзери	3845	6900	4,10	5,00 (у РЦ)
4.	здравствене станице и апотеке	1600	4600	1,30	2,50 (у ЦМЗ)
5.	постојећи објекти у градском ткиву	750	750	0,2	5,00
	УКУПНО	23691	74750	20,00	30,00

Дом за стара лица

На подручју града постоји низ институција социјалне заштите: центар за социјални рад, Завод за запошљавање и две стационарне установе: дом глувих и дом слепих.

Према очекиваном развоју и статусу Чачка, у складу са променама у социјалној структури становништва и републичким програмима развоја социјалних институција и установа, поред постојећих објеката планиран је простор за:

- дом за стара лица, у складу са нормативом за капацитет од 5% од укупног броја становника стријег од 65 година, $8м^2$ објеката по кориснику и $25м^2$ земљишта по кориснику.Планирани капацитет остварити на две локације, једна на локацији бивше касарне «Танаско Рајић», а друга у МЗ «Лугови».

Табела 6: Социјална заштита - планиране потребе

ред. бр.	врста објеката	бр. Корисника		грађ. пов. $м^2$		земљиште ха	
		1995.	2015.	1995.	2015.	1995.	2015.
1.	дом глувих	120		450	600	1,50	1,50
2.	дом слепих	80	100150	320	400	0,80	0,80
3.	дом пензионера	-	800	-	6400	-	2,0
4.	ђачки домови	200	500	800	2300	-	1,70
5.	студент. домови	500	1000	2000	4000	-	2,00
	УКУПНО	900	2430	6000	13700	2,30	7,00

- ***Реонски центар***

Своју улогу насеља градског карактера, општинског и регионалног центра Чачак треба да оствари формирањем насељског система централних функција у три нивоа:

- **ГРАДСКИ ЦЕНТАР-**
- **РЕОНСКИ ЦЕНТАР**
- **ЦЕНТАР МЕСНЕ ЗАЈЕДНИЦЕ**

Планирано је да подручје града у границама ГУП-а опслужује пет реонских центара са гравитационим подручјем од 15000–35000 становника. У реонским центри ма планирана је изградња објеката јавних служби и услуга према следећој структури:

- трговина - 35%
- угоститељство и туризам - 40%
- занатство и услуге - 7%
- финансијско-техн.услуге - 3%
- култура и здравство - 10%
- администрација и управа - 5% .

РЕОНСКИ ЦЕНТАР "АТЕНИЦА" - планиран је на локацији Лазовића брдо. Гравитационим подручјем овог РЦ, обу-хваћене су МЗ Свети Сава и делови МЗ Атеница, МЗ Трнава и МЗ Кулиновци који су у захвату плана. Са градским центром остварују везу преко ул. Др Дргише Мишоић,

а са својим окружењем осталим саобраћајницама, које га додирују. Терен пружа могућности за специфично обликовање овог РЦ. Простор планиран за овај РЦ треба на време сачувати од даље изградње уз ул. Др Драгише Мишовић и Ратка Васиљевића. Планирани капацитети су следећи:

- гравитационо подручје - 14.500 становника
- површина земљишта - 5,0 ха
- грађевинска површина - 19.200 м^2

- ***Реонски спортски центар***

На предметном подручју планиран је **РЕОНСКИ СПОРТСКИ ЦЕНТАР "АТЕНИЦА"** - са површином од 6,00ха, а који чине Спортска хала «Младост» (ван границе плана) и комплекс на локацији бивше касарне «Танаско Рајић».

Реонски спортски центри - могу садржати затворене објекте (дворане за такмичења, објекте за тренинге и рекреацију грађана) и отворене терене према могућностима сваке локације:

- ***Реонски парк***

Зеленило и организација зелених површина планирани су као специфичан целовит систем од изузетног значаја за функционисање града и обезбеђење здравије животне средине. Оваквих простора у Чачку данас има изузетно мало.

Поред тога, планирано је да се све зелене уређене површине сачувају, унапреде и укључе у систем зелених површина.

Реонски паркови планирани су на осам локација од којих су 4 нове, а 4 су постојећи градски паркови који се задржавају, али због своје површине и могућности за даљим опремањем прелазе у категорију реонских паркова. На предметном подручју предвиђен је реонски парк.

РЕОНСКИ ПАРКОВИ - при уређењу ових површина поштовати следеће услове:

-постојеће квалитетно растиње сачувати и уклопити га у новопројектовану матрицу парка,

-основ зеленила представљаће аутохтона вегетација са декоративним карактеристикама,

-према локацијским условима и станишту саставни део могу чинити и декоративне егзоте,

-уређење и организацију површина прилагодити функцији пасивне рекреације.

Смернице из ПГР за саобраћајну и комуналну инфраструктуру

На простору који је предложен за даљу разраду планом детаљне регулације планирати саобраћајне и комуналне инфраструктурне мреже, при чему је потребно уградити смернице дефинисане Планом генералне регулације „Индустријска зона, комплекси болнице и касарне“.

Од саобраћајне мреже из Плана генералне регулације преузети ободне саобраћајнице и то:

1. Улицу Др Драгише Мишовића (градска магистрала) – у склопу ове улице предвиђене су бициклистичке траке

2. Улицу Ратка Васиљевића (сабирна саобраћајница).

Основну саобраћајну и комуналну мрежу са горе наведеним улицама употпунити секундарном мрежом. Планом детаљне регулације решити проблем мирујућег саобраћаја. Примарне инфраструктурне мреже урадити према графичким прилозима из Плана генералне регулације „Индустријска зона, комплекси болнице и касарне“.

- **План детаљне регулације „Кулиновачко поље“**

Простор за који је предвиђена израда План детаљне регулације »Кулиновачко поље« налази се у у југоисточном делу обухвата ПГР-а „Индустријска зона, комплекси болнице и касарне“.

Планом детаљне регулације обухваћен је простор између улица Булевар ослободилаца Чачка, Николе Тесле, Раденка Јањића и железничке пруге Сталаћ – Чачак – Пожега.

Планом генералне регулације „Индустријска зона, комплекси болнице и касарне“ предметно подручје је опредељено за следеће намене

- становање средње густине од 50-150 ст/ха
- привреду
- пословање
- центар месне заједнице.

Смернице из ПГР за намену површина

- ***Становање***

- **Б – средња густина насељености 50 - 150 ст/ха**

У зонама средње густине од 50-150 ст/ха је планирано ПОГУШЋАВАЊЕ НА ПОСТОЈЕЋИМ ПАРЦЕЛАМА, кроз могућност организовања два стана-домаћинстава у склопу једног објекта, али не више од три стана. ПОВЕЋАЊА СПРАТНОСТИ ДО П+2 (три етаже у могућим комбинацијама). МОГУЋА је ИЗГРАДЊА ПОСЛОВНОГ ПРОСТОРА у оквиру стамбеног објекта, али не више од 30% површине. Уколико се ради о пословању које има карактер услужног занатства онда је та површина ограничена на 15%. Могућа је изградња и другог стамбеног или пословног објекта на истој парцели.

Планирана густина у зони, може по блоковима бити већа или мања од задате, под условом да се не ремети просечна густина целе зоне.

Центар месне заједнице

ЦЕНТРИ МЕСНИХ ЗАЈЕДНИЦА - на подручју ГУП-а Чачак 2015., данас постоји 13 целих МЗ и 11 делова МЗ. Због специфичности размештаја становништва ЦМЗ планирани су на следећи начин:

- у целим МЗ за сваку МЗ по један центар МЗ (за МЗ «Љубићски кеј и МЗ Стари град у оквиру градског центра)

- у деловима МЗ обухваћеним ГУП-ом још 5 ЦМЗ (1 у Парменцу, 1 на две локације у Љубићу због величине територије, 1 у Коњевићима, 1 у Атеници и један у Кулиновцима). Остали делови МЗ (Јездина, Лозница, Придворица, Трбушани, Трнава, Пријевор) са мањим бројем становника (углавном у зонама становања ниских густина), користиће ЦМЗ са гравитационог подручја одговарајућег реонског центра.

У центрима МЗ планирани су капацитети терцијарних и квартарних делатности без становања. Ова категорија центра планирана је са следећом структуром:

- трговина 55%
- угоститељство 15%
- занатство 10%
- финансијско-техничке услуге 3%
- култура и здравство 12%
- администрација и управа 5%.

Однос изграђених, саобраћајних и зелених површина 40:15:45.

Здравствене станице са амбулантама и апотекама развијаће се у центрима месних заједница, у складу са бројем становника у МЗ, према нормативима:

- гравитационо подручје месне заједнице
- површина објекта - 0,04-0,05 $м^2$/ становнику
- површина земљишта - 0,2-0,3 $м^2$/ становнику
- здравствена станица и апотека у једном објекту.

Становници који би гравитирали овом центру су становници дела МЗ Свети Сава.

- ***Пословање***

У зонама пословања планирано је формирање пословних комплекса различите намене: трговина на велико и мало, тржни центри, магацински и складишни простори, стоваришта грађевинског материјала и огрева, услуге и сл.

- ***Привреда***

ПРИВРЕДНА ЗОНА II - обухвата постојеће радне комплексе формиране југоисточно у односу на главну градску магистралу, уз пругу према Краљеву, на површини од 20,50ха. Ова зона повећаће се за укупно 92,00ха, од чега је 49ха поред пруге планирано за пословање и индустрију, а 43 ха на левој обали Трнаве за комуналну привреду.

Укупна површина зоне је 112,00 ха, просторна искоришћеност земљишта око 25%, могућ капацитет је 6600 (60 радника /ха).

Поред основних намена дефинисаних ПГР при изради плана детаљне регулације на овом подручју предвидети комплекс дечије заштите (дечијег вртића).

Смернице из ПГР за саобраћајну и комуналну инфраструктуру

На простору који је предложен за даљу разраду планом детаљне регулације планирати саобраћајне и комуналне инфраструктурне мреже, при чему је потребно уградити смернице дефинисане планом генералне регулације „Индустријска зона, комплекси болнице и касарне“.

Од саобраћајне мреже из плана генералне регулације преузети ободне саобраћајнице и то:

- Улицу булевар ослободилаца Чачка (главна градска магистрала)
- Улицу Николе Тесле (градска саобраћајница) – са планираним бициклистичким тракама
- Улицу Радних бригада (сабирна саобраћајница).

Од примарне саобраћајне мреже планом детаљне регулације планирати:

1. Улицу браће Станића, као сабирну саобраћајницу.

Од секундарне саобраћајне мреже, предвиђене планом генералне регулације планирати планом детаљне регулације:

1. Улицу пружну (радни назив)
2. Улицу Браће Станића

3. Улицу бр. 9 (радни назив)

4. Улицу бр.11 (радни назив)

5. Улицу бр.12 (радни назив)

6. Улицу бр 13 (радни назив).

Поред саобраћајница у плану детаљне регулације предвидети:

1. пешачку везу (пасарелу или сл.) преко железничке пруге у непосредној близини Улице Булевар ослободилаца Чачка, како би били повезани делови насеља са обе стране железничке пруге

2. мерно регулациону станицу (МРС) широке потрошње уз Улицу Николе Тесле. Локација МРС-е биће одређена планом детаљне регулације.

Основну саобраћајну и комуналну мрежу са горе наведеним улицама употпунити секундарном мрежом. Примарне инфраструктурне мреже урадити према графичким прилозима из Плана генералне регулације „Индустријска зона, комплекси болнице и касарне“.

План детаљне регулације локације „Прелићи“

Простор за који је предвиђена израда План детаљне регулације »Прелићи« налази се у у југоисточном делу обухвата ПГР-а „Индустријска зона, комплекси болнице и касарне“, на самом његовом ободу.

Планом детаљне регулације обухваћен је простор између Улице Николе Тесле, реком Западном Моравом и Атеничком реком.

Планом генералне регулације „Индустријска зона, комплекси болнице и касарне“ предметно подручје је опредељено за следеће намене:

- пословање

- зона рекултивације са постројењем за биоразградиви отпад и енергетско рециклажно двориште

- водопривредно земљиште (река Западна Морава).

Смернице из ПГР за намену површина

- ***Пословање***

У зонама пословања планирано је формирањи пословних комплекса различите намене: трговина на велико и мало, тржни центри, магацински и складишни простори, стоваришта грађевинског материјала и огрева, услуге и сл.

- ***Зона рекултивације са постројењем за биоразградиви отпад и енергетско рециклажно двориште***

ЗОНА РЕКУЛТИВАЦИЈЕ ДЕПОНИЈЕ СМЕЋА „ПРЕЛИЋИ“ – експлоатациони век депоније је истекао и у току је рекултивација овог простора уз могућност њеног коришћења за реализацију пројеката за коришћење обновљивих извора енергије, под следећим посебним условима:

- Обавезна је санација и рекултивација простора постојеће депоније у функцији планираних пројеката за коришћење обновљивих извора енергије

- Обавезна је примена мера заштите животне средине и посебан мониторинг животне средине, у складу са Законом о заштити животне средине (“Сл. гласник РС” бр. 135/04, 36/09, 72/09 и 43/11 –УС), Законом о процени утицаја на животну средину (“Сл. гласник РС” бр. 135/04 и 36/09) и осталом законском регулативом и подзаконским актима.

ЕНЕРГЕТСКО РЕЦИКЛАЖНО ДВОРИШТЕ планирано је на локацији у близини бивше депоније Прелићи (тренутно у фази рекултивације). Он обухвата просторе за селекцију отпада, рециклажу, трансфер станицу (систем регионалне депоније Дубоко), пратеће функције и сл.

Смернице за саобраћајну и комуналну инфраструктуру

На простору који је предложен за даљу разраду планом детаљне регулације планирати саобраћајне и комуналне инфраструктурне мреже, при чему је потребно уградити смернице дефинисане планом генералне регулације „Индустријска зона, комплекси болнице и касарне“.

Од саобраћајне мреже из плана генералне регулације преузети ободну саобраћајницу и то:

1. Улицу Николе Тесле (градска саобраћајница) – са планираним бициклистичким тракама.

У оквиру предметног подручја планирати регулацију реке Западне Мораве и повезивање одбрамбеног бедема на десној обали реке З. Морава са бедемом уз Атеничку реку. Планом детаљне регулације предвидети:

1. регулацију реке Западне Мораве са одбрамбеним бедемима, које је потребно планирати као пешачке комуникације, поред њихове основне функције заштите од поплава.

Основну саобраћајну и комуналну мрежу са горе наведеним улицама употпунити секундарном мрежом. Примарне инфраструктурне мреже урадити према графичким прилозима из Плана генералне регулације „Индустријска зона, комплекси болнице и касарне“.

4.2.2 ПРОСТОРИ ЗА КОЈЕ СЕ РАДЕ УРБАНИСТИЧКИ ПРОЈЕКТИ

Планом генералне регулације „Индустријска зона, комплекси болнице и касарне“ је за одређене случајеве, према исказаној потреби, специфичностима, намени и условима планског уређења и грађења одређених просторних целина, блокова, делова блокова, локација и парцела, утврђена обавеза разраде просторно-планског решења Урбанистичким пројектом.

Израда Урбанистичког пројекта за потребе спровођења планских решења и поставки ПГР-е је предвиђена за следеће просторе:

- за урбанистичку целину 2.2 - центар месне заједнице
- за урбанистичку целину 10.3 – основно образовање.

.

Границе урбанистичких пројеката дефинисане су на графичким прилозима „Карта реализације ПГР-а“ и „Карта намене површина“.

На графичком прилогу бр. 9 „Карта спровођења ПГР-а са зонама и целинама за даљу разраду“ дат је приказ подручја одређених за обавезну разраду Урбанистичким пројектом. Поред тога израда Урбанистичких пројеката је обавезна и за намене индустрије (привређивања), сложене програме пословања и услуга и сл. Урбанистички пројекти се израђују у складу са обавезама датим кроз правила уређења и грађења за одређене зоне и намене.

4.3 УРЕЂЕЊЕ ИНФРАСТРУКТУРНИХ МРЕЖА

4.3.1 САОБРАЋАЈНА ИНФРАСТРУКТУРА

Решење саобраћајне мреже у нацрту овог ПГР је урађен у свему према **Генералном урбанистичком плану града Чачка 2015**. године, број: 06-2610/13-I донет на седници СГ од 13. децембра 2013. године (»Службени лист града Чачак«, број 25/2013), као и **Студије саобраћајне основе Чачка** из 1998. године урађене од стране Грађевинског факултета из Београда и ДП »Урбанпројекта« из Чачка за потребе израде ГП. Саобраћајна мрежа на обрађиваном простору базираће се великим делом на већ изграђеној мрежи, уз њено доградњивање, проширивање, на основу анализа постојеће саобраћајне мреже, анализе планираних, а неизграђених саобраћајних површина из ГП до 2015. године и Студије саобраћајне основе.

Код постојеће мреже, евидентно је доминантна секундарна мрежа, која се директно прикључује на саобраћајнице највишег ранга, као и постојање сегмената примарне мреже који су или неизведени у потпуности, или су у суженом профилу.

Код постојећих саобраћајница приметна је недовољна ширина, како саобраћајних трака, тако и одсуство и/или недовољна ширина пратећих елемената попречног профила као што су нпр. бициклистичке стазе или траке, пешачке стазе (тротоатори), ивичне траке за паркирање, разделне средње и ивичне траке са зеленилом и сл.

Раскрснице су углавном неадекватног капацитета, радијуса мањих од потребних за проходност меродавних возила и недовољног броја трака за престројавање саобраћајних токова. Све то утиче на ниво услуге на предметним деоницама.

Општи циљеви развоја у овој области су:

- Приступачност предметној области ПГР-а из других делова града (боље валоризовање положаја и улоге подручја ПГР-а у оквиру града Чачка) као и приступачност овој области из других градова, а без потребе за пролажењем кроз густо насељене области. Подразумева квалитетно и ефикасно повезивање зона становања и рада.

- Усмеравање развоја саобраћајне инфраструктуре и стимулација разноврсности понуде превозничких услуга (развој јавног градског превоза и алтернативних видова кретања)

- Повећање безбедности

- планирањем и изградњом саобраћајница адекватних попречних профила (у смислу постојања и адекватног димензионисања елемената, као што су тротоари и бициклистичке стазе), што је нарочито значајно за саобраћајнице вишег ранга.

- Елиминисање утицаја железничког саобраћаја, простим денивелацијама у односу на градску уличну мрежу.

- Повезаност у оквиру области обухваћене ПГР-ом. Подразумева изградњу и подизање квалитета саобраћајне инфраструктуре – примарне и секундарне уличне мреже (посматрано са аспекта просторне дистрибуције путовања) тако да омогући међусобно повезивање и опслуживање свих делова подручја ПГР-а и да побољша повезаност подручја ПГР-а са окружењем (транзитним кретањима)

Основни програмски елементи за реализацију циљева из области саобраћаја су:

- Планирање проширења главне градске магистрале
- Планирање реконструкције и проширења Улице Драгише Мишовић
- Планирање продужетка Улице Немањине
- Планирање реконструкције и продужетка Улице Николе Тесле
- Планирање секундарне уличне мреже која би у што већој мери потврдила постојеће стање изграђених улица, а планираном доградњом и реконструкцијом формирала логичне и функционалне целине.

ДРУМСКИ САОБРАЋАЈ

Целокупна улична мрежа на територији обухваћеној ПГР-ом је подељена на две основне категорије (примарна и секундарна), које се даље деле на главне градске магистрале (1), градске магистрале (2), градске саобраћајнице (2) и сабирне улице првог реда (5) које припадају примарној уличној мрежи, а остале које припадају секундарној мрежи су сабирне улице другог реда (6) и приступне улице (40).

Укупна дужина уличне мреже према плану генералне регулације износи приближно 34 km, од тога би примарну мрежу требало да чини приближно 14 km, док би остатак у дужини од око 19,5 km припао секундарној мрежи.

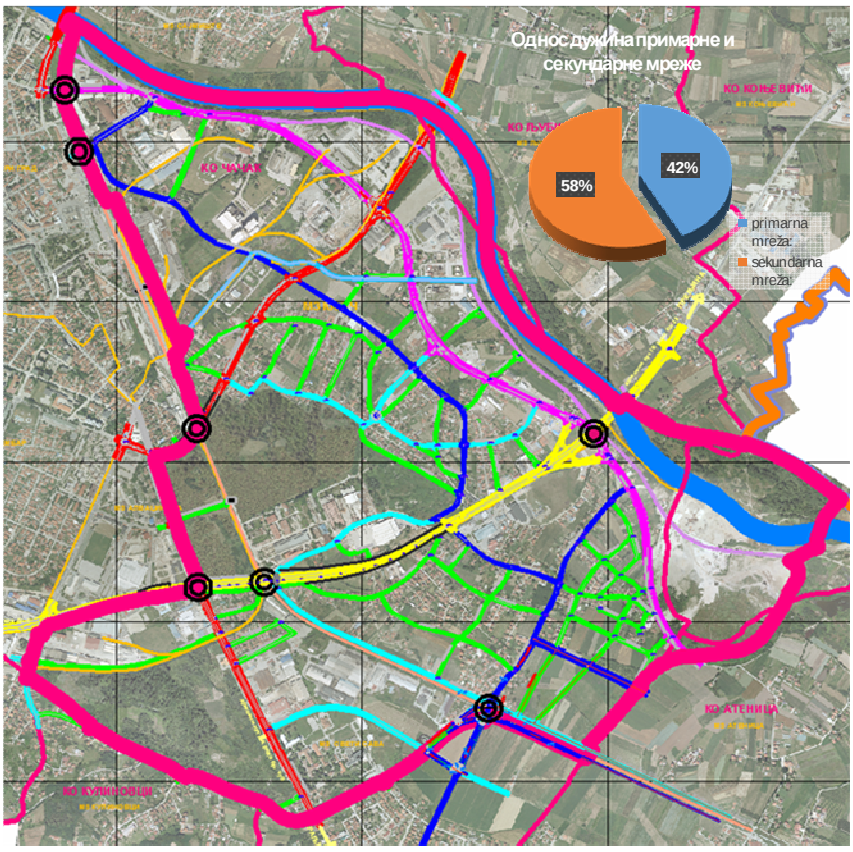

Слика 1. Расподела примарне и секундарне према учешћу у укупној дужини уличне (путне) мреже у оквиру граница ПГР-а

А. - ПРИМАРНА (ГРАДСКА) ПУТНА МРЕЖА

Основна функција примарне (градске) путне мреже је саобраћајно повезивање урбаних зона, тј. масовно кретање већим брзинама и то за више врста возила (јавни градски превоз, путнички аутомобили, теретна возила, бициклисти, пешаци...)

Окосницу примарне градске мреже у функционалној организацији саобраћаја на простору овог ПГР-а, чине једна главна градска магистрала, две градске магистрале, као и две градске саобраћајнице, као и пет сабирних улица првог реда.

I – ГЛАВНА ГРАДСКА МАГИСТРАЛА (ГГМ):

Булевар ослободилаца Чачка (садашњи обилазни пут), као **ГЛАВНА ГРАДСКА МАГИСТРАЛА (ГГМ),** односно, тзв. **»Јужна магистрала«** која се поклапа са **државним путем IБ реда бр. 23.** Овом саобраћајницом се остварује веза са градовима у околини, као и са другим државним путевима, а преко њих и остатком територије државе. У конкретном случају овај пут остварује везу са државним путем IБ бр. 22 на раскрсници у Прељини (раскрсница у нивоу са кружним током саобраћаја). На потезу од Прељине до Краљева ова два државна пута се поклапају. На делу пута који пролази кроз предметну зону (ПГР) постоје 4 денивелисана укрштања, од тога једна денивелисана раскрсница са пуним програмом, која се остварује са улицом Николе Тесле (главна градска саобраћајница – ГГС) остала три укрштања су:

- са пругом бр 55 Сталаћ – Краљево – Пожега
- са улицом Др Драгиша Мишовић (градска магистрала)
- са Улицом пружном.

Осим ових (денивелисаних) постоји још једна раскрсница у нивоу и то са улицом Браће Станић (сабирна улица првог реда СУI). **Ова раскрсница практично представља потврђено постојеће стање, у смислу њене позиције, с тим што се планира њена реконструкција.**

Осим Булевара ослободилаца Чачка примарну уличну мрежу на подручју анализе, чине још и улице: Немањина (планирана траса), Др Драгиша Мишовић, градске магистрале: Београдска, Булевар Николе Тесле, градске саобраћајнице: Хајдук Вељкова, Индустријски пролаз, Браће Станић, Раденка Јањић и ул. бр. 1, као сабирне улице I реда.

II – ГРАДСКЕ МАГИСТРАЛЕ (ГМ):

- Улица Немањина (~1700 метара у зони ПГРа): Планирана је као продужетак планиране трасе са 4 саобраћајне траке из ПГР „Центар“, а која би по рангу припадала градским магистралама (ГМ). Њено укрштање са пругом планирано је као денивелисано. Растери раскрсница крећу се од ~200 метара до преко 400 метара. Улога ове саобраћајнице у ширем подручју је да повеже тзв. „Јужну“ и „Северну магистралу“. Да би се поменута веза остварила биће неопходно изградити нов мост преко реке Западне Мораве.

- Ул. Др Драгиша Мишовић (~1500 метара у зони ПГРа): ова улица задржава своју постојећу трасу, али се планира проширење њеног профила на **четири** коловозне траке са пешачким и површинама

намењених бициклистима. На делу плана ова улица се поклапа са државним путем **II А реда број 179**. Она би, као и улица Немањина, по категорији била градска магистрала (ГМ). На простору ПГР-а овај и државни пут **IБ реда бр. 23** („обилазница“) немају директан додир (денивелисани укрштај - виадукт Чачак), али су на подручју ПГР-а повезани преко уличне мреже правцем Улице Радних бригада - Раденка Јањића и Браће Станић односно Николе Тесле.

III - <u>ГРАДСКЕ САОБРАЋАЈНИЦЕ (ГС)</u>:

- Булевар Николе Тесле, као **ГРАДСКА САОБРАЋАЈНИЦА (ГС)**

- Београдска, такође као **ГРАДСКА САОБРАЋАЈНИЦА (ГС)**

Београдска улица, Булевар Николе Тесле планиране су као ***градске саобраћајнице*** чије би профиле чиниле четири (коловозне) траке с’том разликом што **Бул. Николе Тесле** осим тротоара у свом профилу садржи и бициклистичке стазе као и појас зеленила. Преко ове две саобраћајнице остварено је повезивање зона становања и рада као и повезивање са државним путем IБ бр.23 (Булевар ослободилаца Чачка). Осим тога Бул. Николе Тесле би могао да преузме и главну улогу дистрибуције тешког теретног саобраћаја са државног пута IБ бр. 23 ка деловима индустријске зоне.

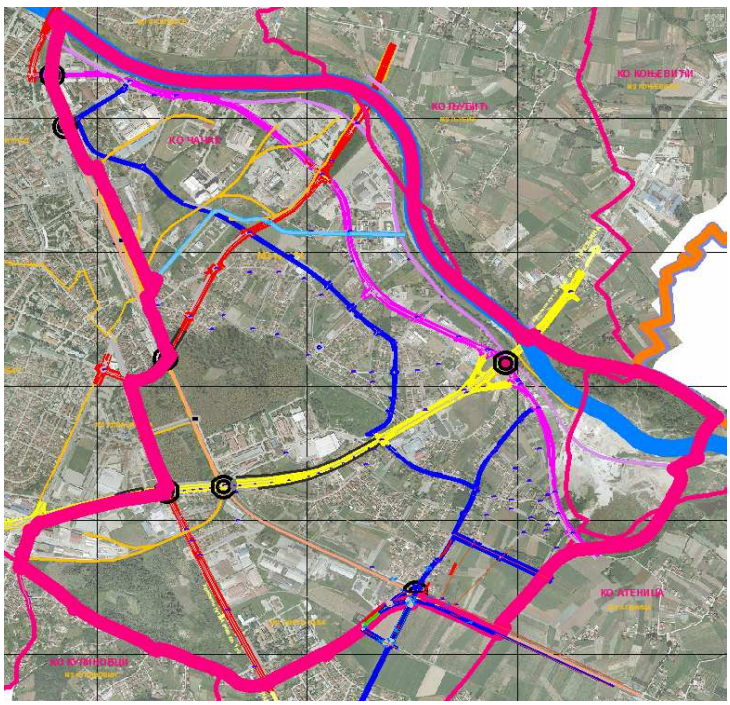

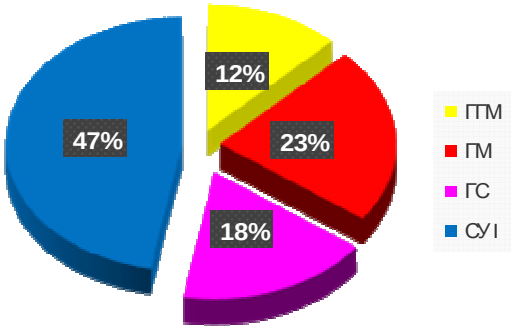

Слика 2. Расподела унутар примарне уличне (путне) мреже у оквиру граница ПГР-а

IV- <u>САБИРНЕ УЛИЦЕ I (СУ- I)</u>:

Улице Хајдук Вељкова, Индустријски пролаз, Браће Станић, ул. Радних бригада, као и Улица бр. 1, као ***сабирне улице првог реда (СУ I)*** имају улогу „сакупљања“ саобраћаја преко саобраћајница нижег ранга и његове даље дистрибуције на саобраћајнице вишег ранга. Основна улога ове мреже је дакле да обједињује два подсистема различитих карактеристика у целовити хијерархијски уређен систем.

Индустријски пролаз: значајан део саобраћаја унутар саме индустријске зоне би се дешавао управо на овој саобраћајници. Највећи део улице је планирана траса.

Улице Браће Станић и Радних бригада (пост. Раденка Јањића) су улице које задржавају постојећу трасу са извесним корекцијама.

Улица бр. 1 (~430 метара у зони ПГРа): ова улица повезује улицу Раденка Јањића, прелази преко Атеничке реке до улице Николе Тесле (изван зоне обухваћене границом ПГР). Ова улица највећим делом пролази кроз индустријску зону, практично делећи је на пола.

<u>Б. - СЕКУНДАРНА (ЛОКАЛНА) ПУТНА МРЕЖА</u>

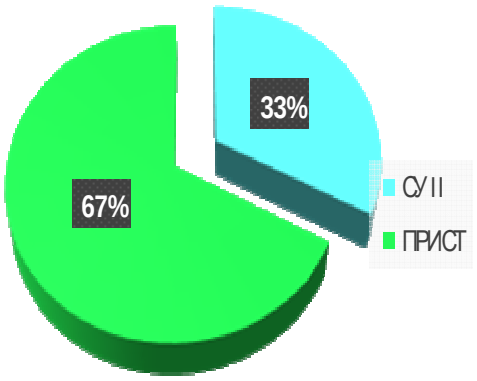

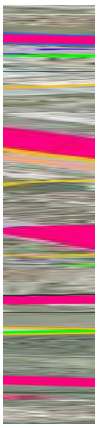

Мрежа коју чине ове улице заједно са мрежо
расподели чине 58% свих саобраћајница обухваћених ови

Секундарна (локална) мрежа има доминантну улогу приступа локацијама непосредно уз деоницу улице која, по правилу, првенствено опслужује путничке аутомобиле, бициклисте и пешаке.

Секундарну (локалну) путну мрежу чини сплет интерних улица и коловоза који служе за приступ до одређених циљева. За овај ниво мреже карактеристично је да класични саобраћајни параметри, као што су

проток и брзина, губе свој смисао, будући да су висока брзина кретања возила и јаки токови возила, у суштини, неприхватљива и нежељена појава. Елементе/категорије овог дела путне мреже чине:

1. Сабирне Улице II (СУ- II):

Ове улице имају и додатну функцију сабирања токова у оквиру мање урбане целине.

У ову групу улица спадају следеће улице: Кључка, Улица бр. 43б, Пружна, Улица бр. 7, Булевар Ослобођења (део јужно од обилазнице), као и улица Ратка Васиљевића.

Кључка улица (~1323 метара у зони ПГРа): ова улица дели стамбене од индустријских, као и површина специјалне намене. Осим тога она представља најближу везу ових зона (индустријске и посебне намене) са „кружним путем“ **ДП ІБ бр.23,** улицама Николе Тесле са којом се укршта у нивоу (са пуним програмом размене саобраћаја) на растојању од ~130 метара од денивелисане петље (између ул. Николе Тесле и Бул. Ослободилаца Чачка). Планирана је по већ постојећој траси, уз извесне корекције, што је условило и њен специфичан облик (неправилан, са неправилним, оштрим кривинама)...

Улица 43б: планирана је као сабирна улица другог реда (СУII). Кружном раскрсницом се укршта са Кључком улицом, четворокраком раскрсницом (са пуним програмом размене саобраћаја) са улицом Индустријски пролаз и истом таквом и са Бул. Николе Тесле.

Улица пружна: Ова улица се пружа од раскрснице са Ул бр. 16 до планираног подвожњака (денивелисаног укрштаја). Ова деоница је постојећа са планираном корекцијом профила (проширењем), а одатле се планира продужетак улице истим профилом (проширеним). Специфичност овог (планираног) дела саобраћајнице, огледа се и у томе што она целом дужином пролази уз пругу (пружни насип), па су све раскрснице са једне стране (пружног насипа) осим раскрснице (са пуним програмом размене саобраћаја) која повезује ову са улицом Раденка Јањића (Радних Бригада) и излази из границе плана у непосредној близини Атеничке реке.

Улица бр. 7 се пружа од државног пута ІІА реда бр 179 (Др Драгиша Мишовић) са којом формира тзв. “Т“ раскрсницу са пуним програмом, пролази између садашњег (постојећег) болничког комплекса и дела индустријске зоне, а планом би ова улица раздвајала зону намењену здравству од зоне намењене индустрији и пословању. На граници плана ова улица се укршта са улицом Раденка Јањића одакле даље наставља изван границе плана (где се укршта са планирано трасом улице Радних бригада).

Булевар Ослобођења: Бул. Ослобођења само једним крајим делом припада предметној области ПГР у укупној дужини од око 150 метара и то јужно од укрштања са Бул. Ослободилаца Чачка (ДП ІБ реда 23). На овом делу она је категорисана (сходно својој улози) као сабирна улица ІІ реда (СУ ІІ). На описаном делу ова улица се укршта са планираном Ул. бр. 30 и на граници плана са улицом (такође планирана траса) Ратка Васиљевића.

Ул. Ратка Васиљевића: пружа се дуж једног дела границе ПГР у дужини од око 1200 метара. На делу постојеће трасе (~62%) планирано је проширење, док се око 38% дужине планира као новоизграђена траса, при чему би била изведена у профилу сабирне улице другог реда.

2. Приступне саобраћајнице:

У ову категорију саобраћајница спадају:

- Стамбене улице

- Улице са умиреним саобраћајем

- Саобраћајнице у оквиру паркиралишта.

Ове улице обухватају најбројнију категорију градских улица које директно опслужују урбанистичке, ивичне, садржаје (локације). У ову групу спадају сви типови стамбених и пословно-трговачких улица, намењених искључиво индивидуалном и снабдевачком саобраћају. Коловози садрже укупно две возне траке, обостране пешачке стазе, а могу се користити и за паркирање возила (улице са умиреним саобраћајем). На њих се обично ослањају главни капацитети паркирања.

ЖЕЛЕЗНИЧКИ САОБРАЋАЈ

У транспорту великих количина робе и путника на веће удаљености железнички саобраћајима несумљиве предности у односу на друмски саобраћај. У последње време, пре свега због своје спорости и неорганизованости за прихват терета за транспорт по принципу од врата до врата атрактивност овог вида транспорта је опала. Да би се железнички саобраћај рехабилитовао и преузео водећу улогу пре свега у превозу великих количина терета и путника на веће удаљености предвиђене су значајне промене постојећег система. Концепција развоја железничког саобраћаја базира се на два важна постулата:

1. Тежњи да се кроз град води само путнички саобраћај, а да теретни саобраћај заобиђе град и да се организује тако да се све ранжирне утоварно претоварне и друге сличне радње обављају изван града.

2. Припрема у систему железничких пруга за укључење у паневропске коридоре, а што ће несумњиво имати утицаја и на овај вид транспорта на обрађиваној територији.

На подручју овог ПГР се налази и део железничке пруге Краљево - Пожега, као део **магистралног железничког правца број 55**: **Сталаћ-Краљево-Чачак-Пожега**. Овим планом обухваћен је део пруге у дужини од око 2000 метара. Деоница пруге је електрифицирана, а сви планирани укрштаји са друмским коридорима су денивелисани и то са следећим улицама:

- Београдском – денивелисани укрштај (испод пруге)
- Хајдук Вељковом – денивелисани укрштај (испод пруге)
- Немањином – денивелисани укрштај (испод пруге)
- Булеваром ослободилаца Чачка (ДП ІБ 23) – денивелисани укрштај (изнад пруге)
- Радних бригада - денивелисани укрштај (испод пруге).

Постојећа траса пруге се, без измена, задржава, уз неопходну заштиту пружног коридора и опремање савременом сигналносигурносном и телекомуникационом опремом.

На простору овог ПГР се налази и индустријски колосек за компанију »Слобода« и он се планира у постојећем коридору. У индустријској зони постоји разграната мрежа индустријских колосека у постојећим комплексима, реализованих у ранијем периоду, са директним прикључењем на железничку пругу Сталаћ-Пожега.

У циљу решавања проблема безбедног преласка пешака и бициклиста преко железничке пруге Сталаћ-Краљево-Пожега и индустријског колосека „Слобода“ у зони надвожњака државног пута IБ реда бр. 23 планиран је денивелисан прелаз. Денивелисан прелаз могуће је реализовати:

- изградњом степеница и лифта (за особе са посебним потребама, бициклисте и др.) до нивоа државног пута (са јужне стране пута), у оквиру чије планиране тротоарске површине би се даље водили пешаци и бициклисти. На тај начин би се повезала два дела насеља физички раздвојена железничким колосецима.

- изградњом пасареле изнад железничке пруге и индустријског колосека уз уређење приступа.

Поред денивелисаног прелаза могућа је реализација бициклистичко-пешачке стазе уз обавезне услове **ЈП „ЖЕЛЕЗНИЦЕ СРБИЈЕ“ а.д.**, у поступку издавања локацијске дозволе и то само на катастарским парцелама на којима право коришћења има ЈП „ЖЕЛЕЗНИЦЕ СРБИЈЕ“ а.д., од Улице Пружне до Улице Чачански партизански одред.

При извођењу било које од варијанти денивелисаног преласка преко железничке пруге и индустријског колосека потребно је придржавати се свих законских и подзаконских аката везаних за грађевинске интервенције у оквиру путних и железничких коридора.

ПЕШАЧКИ САОБРАЋАЈ

Пешачка кретања на подручју града јављају се у више облика:

- од извора до циља са различитим сврхама (тзв. чиста пешачка кретања)
- од/до станица јавног превоза и од/до капацитета паркирања путничких возила (тзв. терминална пешачка кретања)
- као функција боравка на уличном простору (нпр. шетња, куповина, друштвени контакти, забава и сл.)
-

Независно од узрока појаве пешака на путној мрежи града, пешаци су најосетљивији учесници у саобраћају те захтевају максимално могућу заштиту од утицаја других видова, а пре свега моторних возила. Истовремено, опслуживање урбанистичких садржаја је незамисливо без присуства пешака у уличном профилу. Стога су потребе пешака, поред формирања потеза и/или мреже за искључиво кретање и/или боравак пешака (евентуално бициклиста), присутне на највећем делу путне мреже града као тротоари поред свих саобраћајница са обе стране, а само у случају просторних ограничења, само са једне стране. Посебне пешачке стазе су планиране на градском бедему, одбрамбеним насипима поред реке Западне Мораве.

БИЦИКЛИСТИЧКИ САОБРАЋАЈ

Интензитет свакодневних кретања бициклиста у градском подручју зависи од низа спољних фактора (нпр. топографија, климатски услови, навике, дужина путовања и сл.) али и услова за кретање путном мрежом (или посебном просторно издвојеном мрежом за бициклисте) и паркирање. Овај вид превоза обухвата и бицикле са помоћним мотором и мопеде.

За бициклисте карактеристична је потреба уређења подужног и попречног вођења у односу на кретање других видова превоза (моторна возила, јавни превоз) са

посебним нагласком на нестабилност бициклиста при малим брзинама кретања. На најнижој функционалној врсти путне мреже града (**ПУ**) бициклисти се могу кретати слободно свим коловозним површинама уз поштовање општих правила вожње или регулативом заснованом на умирењу саобраћаја. Код осталих функционалних врста (**ГС, ГМ, ГГМ**) степен издвајања бициклиста (бициклистичка трака обележена на коловозу или бициклистичка стаза изван коловоза) зависи од интензитета токова моторних возила и/или бициклиста.

Посебне бициклистичке стазе/траке на простору овог ПГР укупне дужине око **4.550 метара** су планиране у следећим улицама:

Николе Тесле и **Немањине** – бициклистичка трака као наставак из ПГР-а Центар (градским бедемом), Хајдук Вељкова – **стаза** и у Улици Драгише Мишовић – бициклистичка стаза.

Осим у оквиру профила ових улица, на подручју плана постоји део „независне“ бициклистичке стазе уз реку (који пролази поред кошаркашке хале) на делу од границе плана она се приближава насипу и укључује у профил булевара Николе Тесле.

ПАРКИРАЊЕ

Паркиралишта су саобраћајни објекти који су организовани за потребе мировања возила као последица функције опслуживања садржаја (локације). Ова неизбежна потреба посебно је актуелна код индивидуалне моторизације, пошто путнички аутомобили више од 95% свог радног века проводе у мировању, а својом бројношћу и димензијама заузима веома значајне површине града.

Што се паркирања путничких аутомобила тиче, «потребе» за паркирањем су несразмерне у односу на просторне могућности, што резултира масовном појавом паркирања возила противно прописима и правилима која регулишу ову област. Овде траба нагласити да посматрана зона није централна градска зона, па из тог разлога ни проблем паркирања није у тој мери изражен, али свакако постоји.

Укупни захтеви за паркирањем у ПГР „Индустријска зона, комплекси болнице и касарни“ требало би да буду задовољени како обезбеђивањем потребних капацитета за паркирање, тако и регулаторним мерама, којима би се дестимулисала радна (свакодневна) кретања путничким аутомобилима, па би ефикасност система паркирања зависила од више фактора од којих су неки:

1. квалитетна понуда јавног градског превоза, како у смислу капацитета, тако у смислу фреквентности, сигурности и безбедности, као и комфора који треба да пружи својим корисницима,

2. организованост простора за паркирање у оквиру фабричких површина, као и површина других објеката који привлаче раднике и кориснике својих садржаја,

3. организованост и локацијска смисленост, јавних површина за паркирање, што подразумева да таква паркиралишта буду лоцирана у оквирима радијуса прихватљиве дужине пешачења у односу на циљну дестинацију (објекат).

Осим ових и контролно регулаторне мере имају важну улогу у одржавању стабилности једног оваквог система.

Од већих површина намењених јавном паркирању, планирана је површина уз улицу др Драгиша Мишовић, али је она у оквиру

дела који ће бити предмет разраде плана детаљне регулације „Горња касарна – Танаско Рајић“, па се њена површина, капацитет и просторна организација паркинг места, на овом нивоу разраде не могу представити.

ЈАВНИ ГРАДСКИ ПРЕВОЗ (ЈГП)

Јавни превоз у градском (приградском) подручју саставни је део функције саобраћајног повезивања и, преко пешачких токова ка/од станица, има и индиректну функцију обезбеђења приступа урбанистичким садржајима. Стога је неизбежно да се трасе ових видова превоза поклапају са потезима путне мреже, те чине саставни део њене функције.

Развој система јавног градског превоза базираће се на аутобуском систему.

Аутобуси (најмањих димензија) могу користити и најнижу врсту путне мреже (ПУ), како би се обезбедила приступачност за кориснике на нивоу локалне урбанистичке целине; по правилу се ради о линијама малог интензитета.

Због просторних ограничења, нису планиране посебне нише за аутобуска стајалишта, већ ће се иста прописано обележити хоризонталном сигнализацијом на коловозу, као и потребном вертикалном сигнализацијом на тротоару.

Линије ЈГП нису одређиване на нивоу овог ранга планирања и исте ће бити дефинисне у зависности од потреба корисника, као и интереса даваоца услуге.

Аутобуска стајалишта дефинисала би се у складу са локалном одлуком о јавном превозу и стајалиштима јавног превоза кроз израду главних пројеката саобраћајница. Кроз израду главних пројеката саобраћајница настојати да се стајалишта у односу на раскрснице позиционирају на безбедном растојању и по могућности након проласка возила јавног превоза кроз раскрснице.

САОБРАЋАЈНИ ОБЈЕКТИ

У оквиру обрађене зоне нису планиране посебне површине за саобраћајне објекте као што су сервисне станице, аутобазе, аутостанице (аутобуске станице), као ни саобраћајни објекти намењени железничком саобраћају. Разлог је тај што су у непосредној близини зоне лоцирани аутобуски и железнички терминал.

НИВОИ УКРШТАЈА

I - главне градске магистрале - денивелисан у повољним теренским условима или на специфичним местима укрштања, а изузетно површински, регулисане светлосном сигнализацијом;

II - градске магистрале – површински, регулисане вертикалном и светлосном сигнализацијом или денивелисане;

III - градске саобраћајнице I и II, као и сабирне улице I и II - површински, регулисане вертикалном, са или без светлосне сигнализације;

IV - основна железничка пруга - денивелисан,

- индустријски колосек - у нивоу обезбеђен сигнално-сигурносним уређајима највишег ранга.

ПОПРЕЧНИ ПРОФИЛИ

Димензије елемената попречних профила су планиране тако да се максимално искористе постојећи расположиви коридори.

Ширина саобраћајне траке за **примарну мрежу улица** је рачуната по обрасцу: t_s=250+V_r /цм/, што за режимску брзину на подручју града Чачка од 50км/х износи: t_s =250+50=300цм.

За **секундарну мрежу улица**, ширине саобраћајне траке су мин. дозвољене t_s=250цм. с обзиром на расположиви коридор, а што се може без икакве бојазни прихватити, обзиром да је у питању саобраћај који се **може сматрати** тзв. »умиреним саобраћајем«. Тротоари су планирани тамо где је то ранг улице захтевао и где је то расположиви коридор **дозвољавао** и делимично променљиве су ширине где је то расположиви коридор **захтевао.**

Попречни профил ове категорије саобраћајница садржи две саобраћајне траке и два тротоара (2х2,5+2х1,5=8,0м). У случајевима оштрих просторних ограничења и мање дужине улице, могућа је примена попречног профила са тротоаром само са једне стране (2х2,5+1,5=6,5м'), а за једносмерне улице: 4,5+1,5=**6,0м'**, што је и **апсолутни минимум** у ширини попречног профила. У оваквим случајевима, потребно је примењивати мере за спречавање већих брзина кретања возила (тзв. лежећи полицајци и други елементи за умирење саобраћаја). Број саобраћајних трака и садржај попречног профила је дат у графичком прилогу за сваку категорију саобраћајнице посебно. **Распоред и димензије елемената попречног профила су дати оријентационо и нису за пројектанте обавезујући, осим регулационе ширине и броја саобраћајних трака.**

Попречни падови у свим улицама су планирани 2,5 % у правцу.

УСЛОВИ ЗА ПРИСТУП НА ЈАВНУ САОБРАЋАЈНУ МРЕЖУ

Грађевинска парцела мора имати приступ на јавну саобраћајну површину односно трајно обезбеђен приступ на јавну саобраћајницу.

Уколико се приступ остварује индиректним путем, **који није јавна површина**, испоштовати следеће услове:

а/ Услови приступа парцелама у оквиру породичног становања

Ако се грађевинска парцела не ослања директно на јавну саобраћајну површину, њена веза са јавном саобраћајницом се остварује преко приступног пута минималне ширине 3,5м.

Постојећи приступни пут, којим се обезбеђује приступ грађевинским парцелама са **изграђеним објектима**, који је последица уситњавања већих парцела, а није урађен према некој планској документацији, може се задржати изграђене ширине , али не мање од 2,5м' за постојећи број парцела.

Минимална ширина приступног пута који се користи за повезивање две до четири грађевинске парцеле са јавном саобраћајницом и дужине до 100м' је 4,5m.

Минимална ширина приступног пута који се користи за повезивање више од четири грађевинске парцеле са јавном саобраћајницом и дужине до 200м' је 5,0m'.

Ако се приступни пут користи за једну грађевинску парцелу, може се формирати и у

оквиру те парцеле, а ако се користи за повезивање две или више грађевинских парцела са јавном саобраћајницом, формира се као посебна парцела.

б/ Услови приступа парцелама у оквиру вишепородичног становања

Унутар блокова пројектовати интерне колско-пешачке саобраћајнице за приступ интервентних возила, возила становника и пешачка кретања минималне ширине 5,0м'. Уколико се колско-пешачке интерне саобраћајнице завршавају слепо, на крају их обавезно завршити са припадајућом окретницом.

в/ Услови приступа парцелама у оквиру зона рада

Приступ грађевинске парцеле јавној саобраћајној површини могуће је остварити преко приступног пута минималне ширине 6,5m (5m+1x1,5m).

Приступни путеви који су реализовани на основу претходне планске документације ширине уже од овим планом прописане, а без просторних могућности за проширење, могу да се задрже за приступ постојећем броју грађевинских парцела.

Колске прилазе на парцеле формирати са саобраћајнице нижег ранга, преко ојачане конструкције тротоара и упуштених ивичњака како би пешачки саобраћај остао у континуитету.

За угаоне објекте колске прилазе планирати што даље од раскрснице, на најудаљенијем делу парцеле.

Постојеће приступе грађевинским парцелама који су остварени преко зелених површина у оквиру регулације саобраћајнице се задржавају.

ПОСЕБНА ПРАВИЛА, УСЛОВИ И ОГРАНИЧЕЊА УРЕЂЕЊА ЈАВНИХ САОБРАЋАЈНИХ ПОВРШИНА

У регулацији улица није дозвољена изградња објеката, изузев оних који спадају у саобраћајне, комуналне објекте и урбану опрему (надстрешнице јавног превоза, споменици, рекламни панои, жардињере, корпе и сл.) и објеката и мреже јавне саобраћајне и комуналне инфраструктуре.

На саобраћајницама највишег ранга је обавезно постављање ограде, граничника и сл. између коловоза и бициклистичких стаза у циљу раздвајања немоторизованог кретања од осталог динамичког саобраћаја.

Одвод атмосферских вода са свих саобраћајних површина решити затвореном канализацијом путем сливника.

Како **главне градске магистрале, градске магистрале** и **градске саобраћајнице I и II** спадају у висококапацитетне саобраћајнице, предвиђене за брзи путнички саобраћај, као и за каналисање теретних токова, тежи се *постизању* **делимичне контроле приступа**. То подразумева примену хијерархијског принципа прикључивања, односно непосредну везу градских магистрала са саобраћајницама за један нижег ранга, што условљава максимално елиминисање директних прикључака суседних појединачних парцела на

примарну мрежу. У циљу унапређења нивоа услуге и безбедности на магистралним путним правцима, **неопходно је суседне парцеле прикључити на примарну путну мрежу посредством секундарне**.

Како се **секундарна путна мрежа** ослања на примарну, потребно је усвојити принцип **фазне градње, од вишег ранга саобраћајница ка нижем.** Такође, до реализације појединих сегмената планиране путне мреже, неопходно је **дозволити приступ и појединачним суседним парцелама на одговарајуће постојеће саобраћајнице, уз услов да буду прикључене на планирану секундарну путну мрежу након њене реализације.**

Одступање од принципа потпуне контроле приступа **градским магистралама** и **градским саобраћајницама дозвољено је за објекте као што су станице за снабдевање моторних возила горивом, мотели и слично** и то као **једносмерни прикључци,** као и у случајевима значајних просторних или других ограничења са веома високим процентом ивичне изграђености, а **без могућности прикључка појединих суседних парцела на секундарну путну мрежу.**

ОПШТА ПРАВИЛА ЗА ИЗГРАДЊУ СТАНИЦА ЗА СНАБДЕВАЊЕМ ТЕЧНИМ ГОРИВОМ

Овим правилима се утврђују услови изградње, доградње, реконструкције и адаптације станица за снабдевање течним горивом (у даљем тексту: **СЗСТГ**) на простору предметног ПГР.

СЗСТГ се према микролокацији и врсти опслуживања сврставају у пет категорија и то:

1. ГРАДСКЕ, које због своје локације у граду, као и саобраћајница на којима се налазе, имају опште градски значај;
2. НАСЕЉСКЕ, које се налазе унутар изграђеног насељског ткива
3. ВАНГРАДСКЕ, које се налазе на улазно-излазним правцима ван града, и
4. НАМЕНСКЕ, које се постављају према специфичним технолошким захтевима корисника (у оквиру индустриских, грађевинских, привредних и сличних комплекса).

СЗСТГ се према врсти опслуживања сврставају у три основне категорије:

1. СЗСТГ са искључиво дериватима нафте;
2. СЗСТГ са дериватима нафте и природним гасом (ПГ), и
3. Комбиноване СЗСТГ са дериватима нафте, ТГ и објектима услужних делатности (кафана, мотел, сервис за прање возила, сервис за вулканизирање гума,...)

Посебни услови уређења комплекса СЗСТГ дати су у зависности од припадајуће зоне и микролокације према табели:

- Коефицијент изграђености (Ки)	0,2 – 1,0
- Степен искоришћености (Си)	20% - 55%
- Спратност објекта (висина)	П+0 до П+1 (до 8м')
- Саобраћајне и манипулативне површине	мин 30%
- Слободне и зелене површине	мин 15%
- Паркинг простор	мин 3 паркинг места*

***) На сваких 15 м^2 пословног простора (не рачунајући надстрешницу) и свако точеће место обезбедити по једно паркинг место, а мин број паркинг места је 3.**

Грађевинска линија комплекса СЗСТГ утврђује се у односу на регулациону линију јавне саобраћајнице, односно крајњу ивицу приступне саобраћајнице у зависности од ранга саобраћајнице, а у складу са Законом о путевима и/или граничну линију суседних парцела, односно намена суседних парцела.

Улаз и излаз из СЗСТГ, као и објекте у оквиру комплекса треба лоцирати на такво растојање од раскрсница да не ометају нормално одвијање саобраћаја, односно да не угрожавају прегледност и безбедност саобраћаја. То растојање мора бити довољно и да не дође до преплитања саобраћајних струја искључења са раскрсница и укључења на станицу, односно искључења са станице и укључења на раскрсницу.

За пројектовање СЗСТГ које директну везу остварују са државним путем ИБ реда бр. 23 потребно је обезбедити уливно-изливне траке. Димензионисање ових површина се врши на начин приказан у наставку текста.

Улаз на станицу (излаз са јавног пута) мора бити преко траке за успорење возила најмање ширине $Š_t$=3,0 m и дужине L_{izl} = t·V'/3,6 + (V'^{2}-V''^{2})/26·d [m], где је d успорење, а излаз са станице (улив на јавни пут) преко траке за убрзање возила исте ширине и дужине L_{ul}=t·V'/3,6 + (V'^{2}-V''^{2})/26·a [m], где је V'=0,8V_p^{GP}, а V''= V_p^{Rampe}. Орјентационе дужине изливних и уливних елемената за најчешће режимске брзине (допуштена брзина возила или тзв. саобраћајна брзина) на територији општине Чачак за d=1,2 m/s^2 и a=0,8 m/s^2 и t=3 s, приказане су у следећој табели:

V_p^{GP} [km/h]	V'=0,8V_p^{GP}		l_c	дужине l_d / l_a за брзине V''=V_p^R [km/h]				
				10	20	30	40	50
40	32	25	30	20	5			
			45	30	10			
50	40	35	50	40	25			
			75	60	35			
60	48	40	70	60	45	25		
			105	90	70	35		
80	64	55	130	120	105	80	55	
			195	180	155	120	75	

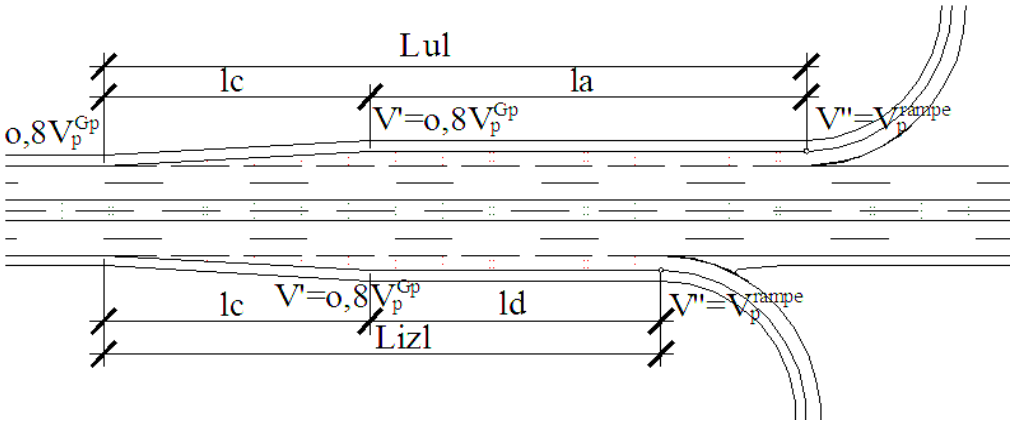

Стандардни елементи за прорачун и конструисање улива и излива

Излив и улив са СЗСТГ на јавни пут мора бити довољне ширине и радијуса заобљења, као и обезбеђењем прописане криве трагова за графичку проверу најмање проходности меродавног теретног возила.

Контакт са уличном мрежом може бити са пуним или непотпуним програмом веза и са једносмерним или двосмерним режимом саобраћаја унутар комплекса СЗСТГ, а у зависности од конкретне локације.

Положај резервоара за складиштење течног горива и течног нафтног гаса, претакалишта, аутомата за истакање горива и објеката (постојећих и планираних), као и њихово међусобно одстојање, мора бити у складу са правилницима за ову врсту инсталација (Правилник о изградњи станица за снабдевање горивом моторних возила и о ускладиштењу и претакању горива, Правилник о изградњи постројења за запаљиве течности и Правилник о изградњи постројења за течни нафтни гас и о ускладиштењу и претакању течног нафтног гаса).

За прикључење комплекса СЗСТГ на државне путеве, неопходно је прибавити сагласност и услове надлежне институције која управља овим путевима.

Код пројектовања и изградње СЗСТГ, обавезно је поштовање и примена свих важећих техничких прописа и норматива из ове области. Код архитектонског обликовања објеката препоручује се примена савремених и атрактивних форми и материјала.

4.3.2 ХИДРОТЕХНИЧКА ИНФРАСТРУКТУРА

- **Водоводне инсталације**

У оквиру подручја обухваћеног овим планом, у већини саобраћајница је изграђена водоводна мрежа. Осим дистрибутивне мреже Ø100mm, изграђен је и магистрални цевовод Ø700 mm у улицама Београдска и Николе Тесле; Ø400 mm у Булевару ослободилаца Чачка и Ø300 mm у наставку Булевара Николе Тесле и у улици Др Драгише Мишовића. Постојећа дистрибутивна мрежа је изграђена углавном у прстенастом систему, па ће изградњом дистрибутивне мреже у новим саобраћајницама; спајањем цевовода у прстенасту мрежу и заменом цеви у улицама у којима су пречници цеви мањи од 100 mm бити

омогућено снабдевање водом и нових потрошача.

Постојећи систем даљинског надзора водоснабдевања обезбеђује управљање и контролу система, као и праћење квалитета воде.

Трасе постојећих водоводних цеви су углавном у коридору коловоза у скоро свим улицама, па се планира измештање оних постојећих цеви које не испуњавају тај услов, постављањем на одстојању 1,0м од ивичњака. Уколико се траса задржава, обезбедиће се заштитни коридор. Нове цеви је потребно положити на слоју песка, на дубини мин 1,0 m, водећи рачуна о укрштању са другим инсталацијама. У циљу евентуалне потребе за противпожарном заштитом, на водоводној мрежи је потребно уградити подземне противпожарне хидранте на међусобном одстојању 80 м (прецизан положај постојећих хидраната није познат, па се графички не приказује положај нових хидраната ни у новопланираним саобраћајницама).

Фекална канализација

На подручју овог Плана су изграђена 2 главна градска колектора фекалне канализације и то: од Кључке улице, кроз фабрички комплекс "ТРЗ" и даље улицом Браће Станић до Николе Тесле ФБ 800/1000, па до излива у Атеничку реку Ø1200 mm; а други колектор Ø600-1000-1200 кроз улице Београдска – Николе Тесле – до излива у Атеничку реку. У главне колекторе се бочно прикључују колектори Ø600 из ул. Милутина Мандића; Ø400 и Ø500 из улице бр.3; Ø600 из Атеничке улице и потисни цевовод Ø400 који испод корита Западне Мораве препумпава фекалну канализацију са леве обале града. Фекална канализација пречника ϕ200mm је заступљена у већини саобраћајница.

Предвиђена је изградња нових цевовода у свим планираним саобраћајницама, чиме ће се прихватити употребљене воде свих нових потрошача у оквиру овог Плана. Поред изградње нових цевовода, предвиђа се и реконструкција колектора који временом постају недовољног капацитета у одвођењу отпадних вода за плански период. На основу "Генералног пројекта одвођења употребљених вода Чачка" (Енергопројект, 1999.), извршиће се замена постојећих цеви цевима већег пречника у улицама:

- Улица Кључка и Браће Станић – повећањем на Ø1200 mm

- Улица атеничка - повећањем на Ø800 mm

- Булевар ослобођења – повећањем на Ø800 и Ø900 mm.

Трасе планираних канализационих цеви су у коридору коловоза, а планира се измештање оних постојећих цеви које не испуњавају тај услов. Положајно, фекална канализација је планирана на одстојању 1,0 m од ивичњака, оном страном саобраћајница где се и сада налази, односно страном супротном од водоводне мреже - уколико се гради у новоформираној саобраћајници. Укрштања са осталим будућим и постојећим инфраструктурним водовима ће се вршити на лицу места уколико за то буде потребе, имајући у виду прописе и неопходност поштовања падова цеви фекалне канализације. Минимална дубина укопавања цеви, као и њихови нагиби, зависе од пречника цеви, али је планирани надслој тла изнад темена цеви min 0,9m. На месту прикључка на постојећу канализацију, предвиђене су каскаде, као и отварање нових шахти. На свим променама правца, прикључцима, као и на правим деоницама на приближно 50м, потребно је предвидети ревизионе силазе. Одвођење отпадних вода из подрумских етажа (постојећих и планираних) вршити искључиво препумпавањем.

Атмосферска канализација

Осим колектора Ø1500 mm који код железничке станице пролази испод колосека и излива се код кланице у Западну Мораву, као и цевовода Ø600 у улици Београдска и ул. бр. 1 (са изливом у Атеничку реку), атмосферска канализација је недовољно заступљена на подручју овог Плана.

Нивелациони положај саобраћајница на овом подручју, омогућава ефикасну евакуацију атмосферских вода ка постојећим колекторима који се даље испуштају у Западну Мораву као реципијент. Планирана је изградња атмосферске канализације у свим оним улицама где нивелационо може да се уклопи у постојеће колекторе.

Трасе постојећих цеви атмосферске канализације су углавном у коридору коловоза и укрштања са осталим будућим инфра-структурним водовима ће се вршити на лицу места уколико за то буде потребе, имајући у виду прописе и неопходност поштовања падова цеви атмосферске канализације. Положајно, атмосферска канализација је планирана осовином саобраћајница. У саобраћајницама где није планирана изградња уличне мреже, могуће је атмосферске воде прихватити сливничким решеткама и прикључити их у оближње цеви. Минимална дубина укопавања цеви, као и њихови нагиби, зависе од пречника цеви, а планирани надслој тла изнад темена цеви је min 0,9m. На месту прикључка на постојећу канализацију, предвиђене су каскаде и изградња нових шахти. На свим променама правца, прикључцима, као и на правим деоницама на мин 50 м, потребно је предвидети ревизионе силазе. Распоред сливника са таложником ће се утврдити главним пројектима атмосферске канализације.

Објекти на водотоковима

Подручје овог Плана пресеца Западна Морава и њене десне притоке: Лозничка и Атеничка река.

Уз Западну Мораву је изграђен одбрамбени насип до моста у Булевару ослободилаца Чачка, димензионисан на стогодишњу воду, као и заштитни деснообални насип заједно са левообалним насипом Атеничке реке - у зони градске комуналне депоније.

Лозничка река је регулисана у бетонској облози од ушћа у З. Мораву до Булевара ослободилаца Чачка (обилазног пута), тј у целој дужини у обухвату Плана. Атеничка река је регулисана од ушћа у Западну Мораву до друмског моста на магистралном путу Чачак - Краљево. Низводни, деснообални део до улива у Западну Мораву је деградирао земљиште па се река слободно излива.

Потребно је наставити регулацију десне обале З. Мораве (између моста и депоније), као и леве и десне обале Атеничке реке.

Евентуална укрштања планиране инфраструктуре са водотоцима је потребно извести у заштитним цевима испод дна корита, не угрожавајући стабилност корита.

4.3.3 ЕЛЕКТРОЕНЕРГЕТСКА ИНФРА-СТРУКТУРА

Напајање корисника електричном енергијом ниског напона на овом подручју врши се са нисконапонских извода постојећих трафостаница 10/0,4 kV. За ове трафостанице примарни напон 10 kV доводи се са постојеће 10 kV-не мреже, која се напаја са 10 kV-них извода постојећих ТС 110/10 kV и ТС 35/10 kV.

Најзначајнији електро-енергетски објекти са аспекта напајање трафостаница нижих напонских нивоа напоном 35 kV и 10 kV су ТС 110/35/10 kV "Чачак 2" и ТС 110/35 kV "Чачак 1" које се налазе ван граница овог плана. За прогнозирани период (до 2020. год.), ниво реалних оптерећења трансформатора у ТС 110/35/10 kV "Чачак 2", која има утицаја на ово подручје, према прогнози једнак је њиховим номиналним снагама. Значи, након овог периода ова трафостаница не само да неће поседовати никакву резерву у снази, већ у одређеним ситуацијама неће имати довољно капацитета за текуће потребе. Ради сигурнијег напајања и повећања поузданости, односно обезбеђења напајања у случајевима испада неког од трансформатора потребно је повећати инсталисане снаге обе постојеће трафостанице 110/x kV на територији града Чачка, како у трансформацији 110/35 kV, тако и у трансформацији 110/10 kV. У овом случају то конкретно значи да треба у ТС 110/35/10 kV "Чачак 2" заменити оба постојећа трансформатора 110/10 kV снага по 20 MVA новим трансформаторима 110/10 kV снага по 31,5 MVA. У ТС 110/10 kV "Чачак 1" постоји могућност замене постојећег трансформатора 110/35 kV снаге 20 MVA новим трансформатором 110/35 kV снаге 31,5 MVA. Тако ће укупна инсталисана снага ових трафостаница износити 126 MVA, односно 63 MVA, а постићи ће се жељено стање да код испада било ког од трансформатора, преостали трансформатори могу преузети на себе комплетно тренутно оптерећење.

Новопланирана трафостаница, означена као ТС 110/10 kV "Чачак 5", препоручене снаге 2x20 MVA, имала би улогу у преузимању индустријског оптерећења од ТС 35/10 kV "Хладњача", ТС 35/10 kV "Казаница" и ТС 35/10 kV "Пивара", у преузимању оптерећења од домаћинстава и остале потрошње од ТС 35/10 kV "Хладњача", као и у преузимању дела оптерећења од ТС 110/10 kV "Чачак 2" до изградње ТС 110/10 kV "Чачак 6". Она би са осталим постојећим и планираним трафостаницама истог напонског нивоа била повезана у планирани 110 kV-ни прстен и тиме допринела оптимизацији просторне расподеле снага. У том смислу планиран је двоструки ДВ 110 kV од предметне трафостанице до места прикључка на новопланирани ДВ 110 kV: ТС 220/110 kV "Чачак 3" – ДВ 110 kV бр. 182 за ТС 110/10 kV "Горњи Милановац".

Две (ТС 35/10 kV "Хладњача" и ТС 35/10 kV "Казаница") од постојеће три трафостанице 35/10 kV треба реконструисати, заменом неких од постојећих трансформатора 35/10 kV снаге 4 MVA, новим трансформаторима 35/10 kV снаге 8 MVA. Тако ће све ТС 35/10 kV имати типску снагу 3x8 MVA, односно 2x8 MVA. Ове активности треба изводити у складу са динамиком изласка из погона дотрајалих трансформатора и решавањем проблема обезбеђења сигурног напајања.

Развоју система допринела би изградња нових ТС 10/0,4 kV, које би биле типске БТС 630 kVA или 2x630 KVA, уз постепену реконструкцију и типизацију постојећих, као и издрадња нове кабловске мреже 10 kV и 1 kV, уз формирање одговарајућих прстенова.

Уклапање у урбанистичка и саобраћајна решења своде се на постепено превођење постојеће надземне мреже напона до закључно 35 kV у подземну. Трасирање каблова изводити у зонама тротоара саобраћајница и зелених површина, у складу са прописима код укрштања, приближавања и паралелног вођења са осталом инфраструктуром и другим објектима.

Реконструкција постојеће мреже, заменом постојећих елемената инфраструктуре (каблова, надземних водова,

стубова, ...) новим, због преоптерећења или смањења губитака, дуплирањем водова због повећања поузданости, односно обезбеђења резервног напајања у случајевима испада, кварова на мрежи, или других критичних ситуација које неодложно захтевају радикалне активности на мрежи, уколико није дошло до реализације планом предвиђене одговарајуће саобраћајнице чија је зона тротоара истим планом предвиђена за трасирање каблова, може се реализовати у складу са постојећим трасама надземних и подземних водова. Обавеза је дистрибутера електричне енергије да касније, код реализације планом предвиђене саобраћајнице, изврши измештање, односно усклађивање траса инсталација у складу са планским решењем датим предметним планом.

Трафостанице 10/0,4 kV, типске 630 kVA (или nx630 kVA), могу се градити на грађевинским парцелама, уз решавање имовинско-правних односа и обавезно усклађивање траса енергетских водова са постојећим, или одговарајућим планом предвиђеним трасама, и користити за напајање електричном енергијом објеката, како на парцели на којој се налази, тако и на околним грађевинским парцелама.

Нисконапонска мрежа треба обавезно да претрпи постепено превођење из надземне у подземну мрежу, одрађивањем прикључака објеката подземним инсталацијама и уклапањем траса каблова у нова урбанистичка и саобраћајна решења. У области јавног осветљења могуће је остварити побољшање енергетске ефикасности применом савремених решења, коришћењем светиљки са изворима светла која дају квалитетну осветљеност, обезбеђују добру репродукцију боја, а с друге стране врше уштеду електричне енергије, што се може остварити и применом неког од система за даљинско управљање јавним осветљењем.

Побољшање стања са аспекта електроенергетских капацитета може се остварити изградњом електрана за производњу електричне енергије, које користе обновљиве изворе енергије. То су соларне електране, хидро-гео-термалне електране и електране на био масу.

Осим тога, кад је реч о постојећој термо-електрани у кругу Фабрике хартије, која од 1991. године није у функцији, потребно је урадити студију о могућности ревитализације постојеће термоелектране, где се као решење нуди реконструкција, обавезним конвертовањем постојећег котла на угаљ у гасни, ремонтом старе турбине и ремонтом старог генератора 8 MW, али и уградња још једног гасног котла и система турбина-генератор, препоручене снаге 4 MW. На тај начин се искључује угаљ као енергент.

УСЛОВИ ПРИКЉУЧЕЊА НА ЕЛЕКТРОЕНЕРГЕТСКУ ИНФРАСТРУКТУРУ

Напајање новопланираних објеката електричном енергијом ниског напона вршити у складу са одговарајућим условима испоручиоца електричне енергије, обавезно подземним водовима са неког од прикључних места, или директно са извода надлежне ТС 10/0,4 kV. Прикључни кабл завршити у тзв. КПК орману на фасади објекта или на неки други прописани начин, дат условима испоручиоца ел. енергије. Траса напојног кабла на јавној површини мора бити у складу са трасама предвиђеним овим планом.

Електричне инсталације унутар објекта пројектовати и извести у складу са прописима и стандардима из ове области, уз примену свих потребних заштитних мера.

Код реконструкције НН мреже, односно "превођења" надземне у подземну мрежу, потребно је извршити и реконструкцију кућних прикључака, коришћењем подземних водова и КПК ормана. Као уличне разводне ормане са изводима за напајање више објеката, користити одговарајуће атестиране слободностојеће ормане, постављене на бетонске темеље. Ове ормане постављати по тротоарима, зеленим површинама, другим јавним површинама, или грађевинским парцелама уз решавање одговарајућих имовинско-правних односа, тако да буду уклопљени у амбијент, односно да буду неупадљиви како бојом, тако и димензијама, као и да не угрожавају безбедност пешака и других учесника у саобраћају и општу безбедност грађана.

4.3.4 ТЕЛЕКОМУНИКАЦИОНА ИНФРАСТРУКТУРА

Телекомуникациона мрежа на подручју овог плана представљена је мрежама фиксних и мобилних телефонија, телевизијским и радио мрежама и информатичким системима (Интернет мрежа).

ФИКСНА ТЕЛЕФОНИЈА

Постојећа инфраструктура стациониране телефонске мреже, која је у претходном периоду дигитализована у проценту од 100%, у основи потиче из главне централе "Чачак" и чини основу развоја телекомуникационог система. Осим ове централе, значајну улогу има и ТЦ "Алвациница", као централа која се налази изван граница овог плана, али и MSAN "Индустријска зона", капацитета 1500 парица и 64 ADSL порта, као једина централа која територијално припада подручју овог плана.

Задовољење потреба корисника за новим сервисима, као циљ који се може реализовати преласком на мреже наредних генерација (MNG), представља пружање услуга говорних сервиса преко аналогних и ISDN прикључака, али и мултимедијалних сервиса и апликација:

- говорни сервиси преко аналогних и ISDN прикључака;

- сервиси за податке преко широкопојасног Интернет приступа (брзи приступ Интернету);

- сервиси интелигентне мреже (IN);

- изнајмљене дигиталне линије различитих протока;

- IP телефонски серрвис (VOIP);

- Симетрични сервиси базирани на SHDSL, ATM и VDSL технологији;

- виртуелне приватне мреже на L2 нивоу (L2 VPN);

- виртуелне приватне мреже на L3 нивоу (L3 VPN);

- интегрисани пренос говора, података и видео сигнала (triple play);

- видео сервиси на захтев;

- IP Centrex.

За реализацију ових сервиса, до претплатничких терминалних уређаја или локалних рачунарских мрежа треба да допре приступна ТК мрежа, која може бити реализована на разне начине, коришћењем разних видова преноса.

Најзаступљенија технологија за пружање услуга широкопојасних сервиса корисницима, је тзв. "ADSL", који омогућава повећање пропусног опсега постојећих каблова са бакарним парицама. Модернизацијом, коришћењем различитих типова приступних уређаја, као што су мулти-

сервисне приступне платформе (MSAN) и2. приступни мултиплексери дигиталних претплатничких линија (DSLAM). Ови уређаји раде по бакарном каблу и користе се у случају реконструкције и доградње приступне мреже, када је потребан капацитет од 60 до 2000 парица. При томе, оптималним избором локација за постављање ових уређаја, могу се у бакарном каблу ослободити парице за реконструкцију датог кабловског подручја, у близини неког од постојећих комутационих чворова.

Планирана је изградња телеко-муникационе инфраструктуре, у виду подземних инсталација, трасираних у зеленим површинама или тротоарима сваке од постојећих и новопланираних саобра-ћајница на подручју овог плана.

Телефонске централе:

У плану је изградња неколико нових ТТ централа типа "MSAN" различитих капацитета, од пар стотина до пар хиљада прикључака. Три од њих су у плану блиске реализације предузећа за телекомуникације, а могуће је касније градити и друге у складу са потребама. Централе се могу градити на парцелама са решавањем имовинско-правних односа, уз обавезно трасирање енергетских и ТТ каблова према планском решењу из овог плана.

Оптички каблови:

Планирана је изградња нових оптичких каблова према постојећим и новим централама типа MSAN, а у плану је и полагање оптичких каблова капацитета за потребе будућих великих корисника. Планирано је:

- полагање оптичких каблова са мономодним оптичким влакнима;

- полагање оптичких каблова без металних елемената (TOSM 03), који се увлаче у полиетиленске цеви;

- на релацијама где се очекује накнадно провлачење оптичког кабла (нпр. заједнички излаз са више праваца и сл.), постављање више оптичких цеви;

- на делу трасе која је заједничка и за каблове месне мреже, обавезно постављаање полиетиленске цеви у исти ров, за накнадно провлачење кабла;

- постављање оптичких разделника у станицама у којима се завршава више од 24 оптичка влакна;

- формирање две одвојене трасе оптичких каблова до станице, која представља чвориште у регионалном прстену.

Приступне мреже:

Савремене приступне мреже подразумевају увођење оптичких каблова, задржавајући бакарне парице само у делу од корисника до прве најближе "концентрације", а такође и прелазак на прстенасту структуру. На овај начин се децентрализацијом приступне мреже и изградњом мулти-сервисних приступних чворова долази до смањења претплатничке петље и приближавања кориснику. Планирана је изградња нове приступне мреже за сваку од новопланираних централа (MSAN).

На подручју овог плана максимална дужина претплатничке петље не би требало да прелази 1000 m. Поређења ради у ужем градском језгру са великим густинама насељености те вредности су од 300 до 800 m, а на сеоским подручјима ове дужине су до 2000 m.

Код планирања приступних мрежа води се рачуна о корисницима, који се у основи могу поделити на "резиденцијалне" и "бизнис" кориснике.

Резиденцијални корисници се сврставају према начину становања у:

- индивидуални облик становања,

- колективни облик становања (до 30 станова),

- колективни облик становања (преко 30 станова).

Бизнис корисници, који заслужују велику пажњу код планирања приступних мрежа због великих захтеваних капацитета, могу се сврстати у следеће категорије:

- мали корисници (1-9 запослених);

- мали груписани корисници (тржни центри са 10-99 запослених);

- средњи корисници (од 101 до 499 запослених);

- велики корисници (болнице, банке, владине организације, факултети, велика предузећа са преко 500 запослених).

Будућа изградња приступне мреже треба да задовољи све захтеве за новим сервисима, што значи да оптичким кабловима треба што ближе прићи корисницима, што више смањити дужину претплатничке петље по бакарним кабловима и увести нове технологије, односно постепено (еволутивно) прећи на мреже нове генерације.

Ово је област са веома брзим технолошко-техничким напретком и у том смислу код изградње инфраструктуре потребно је рачунати са одређеном резервом за каснија проширења и неометана полагања нових каблова.

МОБИЛНА ТЕЛЕФОНИЈА

У области мобилне телефоније на овом подручју функционишу четири базне станице са антенским системима сва три постојећа оператера ("МТС" - 2 БСМТ, "Теленор" – 1 БСМТ и "ВИП" – 1 БСМТ), као и неколико радио-релејних праваца, било директних, било транзитних. И поред остварене 100%-тне покривености територије и у високој мери задовољења потреба становништва, мреже мобилних телефонија изградњом нових базних станица са антенским системима на појединим деловима подручја могу постићи знатно повећање капацитета, чиме би се задовољиле нове будуће потребе и захтеви које намећу брзина развоја телекомуникација и убрзана појава нових могућности у овој области.

Развој мрежа мобилне телефоније могуће је остварити кроз:

1. квантитативно побољшање мреже:

   а) појавом нових оператера мобилних телефонија;

   б) изградњом већег броја нових базних станица и припадајућих антенских система постојећих и нових оператера;

   в) формирањем већег броја нових радио-релејних праваца, постојећих и нових оператера;

2. квалитативно побољшање мреже:

   а) повећањем квалитета постојећих и увођењем нових сервиса;

   б) масовнијом имплементацијом GPRS технологије ради повећања протока;

   в) тоталним оптичким повезивањем на језгро националне мреже;

г) еволуцијом ка мрежама треће и наредних генерација;

д) масовнијем остваривању приступа Интернету мрежама мобилних телефонија (3G);

Генерално, тенденција је побољшање покривености GSM сигналом на деловима подручја на којима корисници имају проблеме у коришћењу сервиса мобилне телефоније, побољшање покривености магистралних путева, проширење капацитета GSM станица, из разлога повећаних саобраћајних захтева. Такође, тенденција је, у UMTS технологији, побољшање покривености 3G сигналом, покривањем подручја гушћом мрежом 3G базних станица, ради обезбеђења квалитетнијег сигнала, веће брзине мобилног саобраћаја и реализације додатних функција, односно сервиса.

ТВ И РАДИО МРЕЖА

Подручје овог плана "покривено" је телевизијским сигналима 10 емитера ТВ програма (1 јавни сервис, 5 класичних и 1 национални емитер специјализованог програма, 1 локални емитер и 2 емитера из групе "осталих емитера", у овом случају са кабловским преносом), и сигналима 7 дистрибутера ТВ програма (3 класична дистрибутера, 1 са бежичним, 2 са сателитским преносом и 1 представник дигиталне телевизије).

Развој ТВ и радио мрежа на подручју овог плана могуће је остварити кроз:

1. квантитативно побољшање мреже:

а) проширењем постојећих мрежа, изградњом нових објеката и инсталирањем опреме са већим дометом;

б) реконструкцијом постојећих мрежа, постепеним превођењем надземне у подземну, коришћењем ТТ или сопствене канализације и усклађивањем са урбанистичким и саобраћајним решењима;

в) изградњом нових мрежа, појавом нових емитера са својим станицама и антенским системима, довољног домета за покривање одговарајуће територије у складу са додељеном фреквенцијом (тренутно град Чачак има могућност додељивања лиценци за још три емитера ТВ програма са локалном покривеношћу).

2. квалитативно побољшање мреже:

а) повећањем квалитета постојећих и увођењем нових сервиса у овој области (видео на захтев и сл.);

б) увођењем нових технологија, као што је дигитална телевизија;

в) бољим искоришћењем постојеће мреже КДС-а, инсталацијом одговарајуће додатне опреме на чвориштима кабловских система, ради остварења преноса сигнала постојећим инсталацијама и у супротном смеру, нпр. за видео надзор, ТВ пренос неке манифестације са лица места, дојава пожара и сл.

г) наставком започете акције остварења приступа Инте-

рнету инсталацијама кабловских телевизија.

ИНФОРМАТИЧКИ СИСТЕМИ

Потребе корисника информатичних система из дана у дан су све веће, било да је реч о грађанима, индивидуалним корисницима или правним лицима. Оне се могу задовољити појавом нових оператера, остварењем бежичног приступа Интернету, масовнијем приступу Интернету мрежама кабловских телевизија, масовнијом имплементацијом 3G мрежа и увођењем нових технологија, што би допринело повећању расположивог протока. У том смислу акције се своде на:

1. побољшање постојећих система кроз:

- наставак развоја Интернет мреже, као што су бежични приступ Интернету, приступ технологијама којима се знатно повећава расположиви проток;

- увођењем и развојем нових сервиса (мобилни Интернет, мултимедијални сервиси);

- наставком реализације приступа Интернету инсталацијама кабловских телевизија;

- стварањем услова за појављивање нових оператера;

2. побољшање асортимана услуга јавних предузећа

- развојем јединственог општинског информатичког система умрежавањем свих општинских одељења и месних канцеларија;

- информатичким умрежавањем свих јавних предузећа;

- инсталирањем нових информатичких система применом различитих телекомуникационих система (оптички, GSM/GPRS, RDS, или други радио системи, ...) и тиме увести нове садржаје у области јавног живота грађана:

- даљинско управљање јавним осветљењем,

- видео надзор јавних површина,

- аутоматска наплата паркинга,

- даљински надзор светлосном сигнализацијом на раскрсницама,

- остали информатички системи.

УСЛОВИ ПРИКЉУЧЕЊА НА ТЕЛЕКОМУНИКАЦИОНУ ИНФРАСТРУКТУРУ

Прикључке новопланираних објеката на телекомуникациону инфраструктуру вршити у складу са одговарајућим условима надлежних оператера, обавезно подземним водовима са неког од прикључних места, или директно са извода надлежне централе. Прикључни кабл завршити у тзв. концентрационом орману на фасади или унутар објекта на погодном месту, или на неки други прописани начин, дат условима вршиоца телекомуникационе услуге. Траса напојног кабла на јавној површини мора бити у складу са трасама предвиђеним овим планом.

Телекомуникационе инсталације унутар објекта пројектовати и извести у складу са прописима и стандардима из ове области, уз примену свих потребних заштитних мера, тако да се ни у ком случају не ометају остали корисници.

Код реконструкције телекомуникационе мреже, односно "превођења" надзе-

мне у подземну мрежу, потребно је извршити и реконструкцију кућних прикључака, коришћењем подземних водова и концентрационих ормана. Као уличне разводне ормане са изводима за прикључење више објеката, користити одговарајуће атестиране слободностојеће ормане, постављене на бетонске темеље. Ове ормане постављати по тротоарима, зеленим површинама, другим јавним површинама, или грађевинским парцелама уз решавање одговарајућих имовинско-правних односа, тако да буду уклопљени у амбијент, односно да буду неупадљиви како бојом, тако и димензијама, као и да не угрожавају безбедност пешака и других учесника у саобраћају и општу безбедност грађана.

4.3.5 ТЕРМОТЕХНИЧКА ИНФРАСТРУКТУРА

На подручју овог плана заступљена је и разграната гасна мрежа која се састоји од челичног градског гасовода, мерно регулационих станица и дистрибутивне гасне мреже, тако да су објекти са овог подручја претежно орјентисани ка коришћењу гаса за производњу топлотне енергије. Изузетак су поједини индивидуални објекти који се греју електричном енергијом или сагоревају чврсто гориво (дрва и угаљ).

Челични градски гасовод пречника DN 350 и притиска до 12 бара изведен је од правца североистока испод корита Западне Мораве до Булевара Николе Тесле где се рачва на две гране пречника DN 250. Један крак челичног гасовода изведен је делом паралелно са Булеваром Николе Тесле, део уз Лозничку реку а део је изведен границама и парцелама на којима су објекти индустријске зоне, до северозападне границе плана. На том краку гасовода постављен је низ мерно-регулационих станица (МРС) за производне објекте и једна МРС широке потрошње МРС „Кључ“. Други крак челичног гасовода изведен је дуж Булевара ослободиоца до МРС „Висол“. Од Булевара ослободилаца код МРС „Висол“ до пруге и другог дела индустријске зоне где се опет рачва на две гране, гасовод је изграђен уз локалне саобраћајнице и границе парцела. На краку DN 200, уз индустријске објекте потстављено је неколико МРС а крак је изведен до МРС широке потрошње МРС „7. октобар“. Други крак пречника DN 250 изграђен је уз пружни колосек до југозападне границе плана.

Од постављених МРС широке потрошње изграђена је дистрибутивна гасоводна мрежа од полиетиленских цеви притиска до 4 бара. Дистрибутивна мрежа изведена је једнострано или обострано уз локалне саобраћајнице, дуж локалних саобраћајница, границама катастарских парцела или преко самих парцела.

Уз западну границу плана у оквиру индустријске зоне изграђена је градска топлана. Градска топлана као погонско гориво користи гас који се регулише и мери у МРС „Топлана“ која је смештена уз објекат топлане. Од топлане изграђен је надземни магистрални гасовод у уређеном кориту Лозничке реке пречника DN 400.

План термотехничке инфраструктуре састоји се у планирању нових, као и у прилагођавању постојећих гасних инсталација, новопланираним и постојећим саобраћајницама и функцијама простора.

У оквиру новопланираних привредних зона, а у регулативи постојећих и новопланираних саобраћајница планиране су нове трасе челичог гасовода и то:

- У делу тротоара новопланиране Немањине улице од раскрснице са Улицом индустријски пролаз,

- У делу тротоара Булевара Николе Тесле од првог рачвања гасовода до Атеничке реке, паралелно са реком до пруге, паралелно са пругом до Улице Раденка Јањића, па тротоаром Улице Раденка Јањића до МРС „“7 октобар“. На овом делу трасе челичног гасовода планирана је МРС широке потрошње, чија ће се тачна локација разрадити планом детаљне регулације „Кулиновачко поље“.
- Улицом бр. 3, Улицом бр1 и Атеничком улицом, чиме се затвара прстен око планиране индустријске целине,
- Улицом др. Драгиша Мишовић до новопланиране МРС „Алваџиница“

У деловима плана, где је започет процес гасификације, предвиђен је наставак дистрибутивне мреже и тако остварена могућност прикључка са сваке грађевинске парцеле.

У колико се за потребе мале привреде појаве потрошачи гаса већег притиска од 4 бара потребно је извршити прикључак гаса на градску гасоводну мрежу притиска 13 бара и то према условима предузећа за транспорт и промет природног и течног гаса (НИС Енергогас).

Капацитети котларница као и мерно регулационих станица одредиће се при изради идејних и главних пројеката.

Обновљиви и алтернативни извори топлотне енергије

Дугорочни планови топлификације, као и зоне топлификације и гасификације не искључују примену алтеративних и обновљивих извора енергије.

Обновљиви извори енергије (ОИЕ) су извори инергије који се налазе у природи и обнављају се у целости или делимично, као што су: водотокови, биомаса, ветар, сунце, биогас, депонијски гас, геотермална енергија, и др.

Коришћење ових извора енергије доприноси ефикаснијем коришћењу сопственох потенцијала у производњи енергије, смањењу емисије гасова који изазивају ефекат стаклене баште, смањењу увоза фосилних горива, развоју локалне индустрије и сл.

За производњу топлотне енергије за загревање објеката и потрошне санитарне воде од ОИЕ могу се користити: биомаса, сунчева енергија, биогас, геотермална енергија, и др. Поред ових извора енергије у ту сврху у примени су и топлотне пумпе „ваздух-вода“ и „вода-вода“.

При изградњи нових објеката или при реконструкцији и адаптацији постојећих потребно је прво размотрити примену неких од поменутих извора топлотне енергије и у ту сврху предузети све потребне архитектонско грађевинске мере.

Подстицај коришћења ОИЕ извршиће се реализацијом следећих активности:

- изградња нових објеката који задовољавају захтеве у погледу енергетске ефикасности и коришћења ОИЕ,
- енергетска санација зграда и увођење ОИЕ у сектору зградарства (углавном у јавном сектору),
- замена уља за ложење, угља и природног гаса који се користе за грејање биомасом и другим ОИЕ,
- увођење даљинских система грејања базираних на коришћењу ОИЕ

и комбинованој производњи електричне и топлотне енергије ,

– замена коришћења електричне енергије за производњу санитарне топле воде соларном енергијом и другим ОИЕ,

– коришћење и производња опреме и технологија које ће омогућити ефикасније коришћење енергије из ОИЕ.

5.0 ПОСЕБНИ УСЛОВИ

5.1 ЗАШТИТА ПРИРОДНИХ ДОБАРА

Након увида у Централни регистар заштићених природних добара и документацију Завода, Завод за заштиту природе Србије је констатовао да на простору Плана генералне регулације „Индустријска зона, комплекси болнице и касарне“ нема заштићених природних добара, нити добара која су евидентирана за заштиту.

5.2 ЗАШТИТА ГРАДИТЕЉСКОГ НАСЛЕЂА

Завод за заштиту споменика културе из Краљева урадио је ***Елаборат заштите и ревитализације културног наслеђа на територији Генералног плана Чачка***, на основу рада на терену и издатих мера техничке заштите за појединачне објекте.

КАТЕГОРИСАНА НЕПОКРЕТНА КУЛТУРНА ДОБРА

ДОБРА КОЈА УЖИВАЈУ ПРЕТХОДНУ ЗАШТИТУ

по члану 4, 7 и 27 Закона о културним добрима

- Зграда у касарни "Ратко Митровић" рестаурација
- Три објекта у касарни "Танаско Рајић" рестаурација
- Градска болница, три објекта (управна зграда, гинеколошко-акушерска клиника, кожно-венерично одељење) рестаурација

Градска болница – управна зграда

Градска болница – гинеколошко-акушерска клиника

Градска болница – кожно-венерично одељење

5. УСЛОВИ ЗАШТИТЕ И УНАПРЕЂИВАЊА ЖИВОТНЕ СРЕДИНЕ

У погледу мера заштите и унапређења животне средине, као опште мере треба спровести смернице ГУП-а Чачак 2015. год. („Сл. лист града Чачка“, број 25/2013), а пре свега смернице за услове заштите појединих области животне средине као што су водопривреда, саобраћај, комунална инфраструктура, зеленило и др.

На основу еколошке валоризације простора предложена је организација, начин коришћења и намена површина на подручју плана. Подручје у границама плана саставни је део града као јединствене урбане целине, па самим тим и интегралне градске животне средине. Организацију простора чине подручја са посебним режимом заштите, зоне одмора, спорта и рекреације и зоне са посебним мерама заштите животне средине, према којима се може простор користити.

Подручја са посебним режимом заштите су: водозахвати у приобаљу Западне Мораве са мерама забране и ограничења. Највећа зона одмора, спорта и рекреације смештена је у зони Западне Мораве, а остале су мозаично распоређене у простору. Неизграђен простор са планираним функцијама може се користити само под условима који неће угрожавати животну средину и њен капацитет.

Извори загађења на подручју плана су врло разнородни: оптадне воде, отпадни муљ из постојећих предтретмана, отпад из технолошких процеса специфичних технологија (категорија штетних и опасних материја), отпад категорије секундарних сировина, чађ, таложне материје и једињења као специфичне загађујуће материје.

Мере заштите животне средине спроводити као део мониторинга за цело насеље.

Придржавањем утврђених услова из Плана у погледу врсте и намене новопланираних објеката, њиховог утврђеног положаја у односу на регулационе линије, дефинисаних индекса изграђености и заузетости простора, уз поштовање ограничења у погледу врста централних функција које су дозвољене за обављање у границама простора Плана и прописаних мера заштите животне средине, обезбеђују се услови квалитетног хуманог живљења у урбаној градској средини.

5.3.1 Ваздух

Мониторинг систем и планиране мере заштите

Проучавање и праћење квалитета ваздуха има за циљ контролу и утврђивање степена загађености ваздуха, као и утврђивања тренда загађења како би се правовремено деловало ка смањењу садржаја штетних супстанци до нивоа који неће битно утицати на квалитет животне средине (ваздуха, земљишта, вода).

Контрола квалитета ваздуха се остварује системским мерењем имисије, праћењем и истраживањем утицаја квалитета ваздуха на животну средину и извештавањем о резултатима мерења, праћења и истраживања.

Резултати мерења концентрација загађујућих материја пореде се са граничним вредностима имисија (ГВИ), те се на основу обављених анализа утврђују стање и трендови, на основу којих се предузимају одговарајуће мере заштите ваздуха.

Закон о заштити ваздуха ("Сл. гласник РС"36/09) дефинише основне одредбе, права, обавезе и интересе које су усмерене у правцу очувања квалитета ваздуха. Континуалним мерењима, стручним испитивањима и утврђивањем степена загађености ваздуха и коришћењем Правилника о граничним вредностима штетних материја, методама мерења имисије, критеријумима за успостављање мерних места и евиденције података ("Сл. гласник РС" бр. 54/92 и 30/99), као и Уредба о условима за мониторинг и захтевима квалитета ваздуха ("Сл. гласник РС" бр. 11/10) којима су дате смернице истраживања, праћења и утврђивања општег стања загађености ваздуха у насељеним и ненасељеним подручјима. На тај начин је дефинисан квалитет ваздуха на основу добијених дуготрајних (просечних) и краткотрајних (високих) вредности загађености ваздуха различитим полутантима.

Законом о заштити ваздуха („Сл. гл. РС", бр. 36/09), као и подзаконским актима донетим на основу овог Закона утврђене су загађујуће материје за које се обавља систематско и континуално праћење, при чему је посебан акценат дат на типичне материје.

Мерење емисије обезбеђују загађивачи ваздуха на основу Закона о заштити ваздуха ("Сл. гласник РС" бр. 36/09) као и подзаконска акта донета на основу овог Закона.

Заштита ваздуха од разних видова загађења је на првом месту приоритетних циљева у граду Чачку. Постизање овог циља могуће је остварити кроз:

- обезбеђење одговарајуће заступљености еколошких система грејања - "Развој система топлификације" на предметном подручју
- израдњу плана регулације саобраћаја града Чачка и саобраћајну студију
- обезбеђење мониторинга и контроле излазних гасова из енергетских постројења система грејања и издувних гасова из моторних возола на предметном подручју
- израдњу "Катастра индустријских извора загађивања ваздуха" на територији града Чачка.
- повећање степена искоришћености алтернативних и обновљивих извора енергије.

У циљу заштите ваздуха чије загађење највећим делом потиче из индустријских извора као и од саобраћаја, неопходно је спровести следеће мере заштите:

- реализовати предвиђени план гасификације

- растеретити саобраћај увођењем нових саобраћајница вишег ранга чиме ће се смањити могућност „загушења" саобраћаја и малих брзина вожње, при којима је највећа емисија штетних гасова насталих радом мотора са унутрашњим сагоревањем
- повремено мерити карактеристичне загађиваче из саобраћаја (угљен-диоксид, оксиди азота и сл.)
- извршити максимално озелењавање слободних површина, како јавних, тако и у оквиру осталог земљишта, ради заштите од прашине, буке и др.
- за заштиту од издувних гасова, прашине и буке из саобраћаја приликом пројектовања и изградње саобраћајница предвидети заштитне дрвореде, евентуално и друге чврсте баријере
- приликом изградње нових или реконструкције постојећих производних погона који могу да угрозе ваздух насеља, дозволу за рад условити прилагођавањем одговарајуће документације о утицају грађења, употребе објекта или технологије рада на стање животне средине, са мерама њене заштите
- вршити редовно праћење, односно контролисати загађење ваздуха.

Предлог мера за смањење негативног утицаја од планираних термоенергетских постројења на животну средину

Све планиране мере на термоенергетским инсталацијама се заснивају на садашњем степену гасификације и планираном степену будућих траса гасификације, што директно условљава изградњу нових постројења на гас. Овакав степен гасификације захтева:

- увођење мониторинга и систематске контроле продуката сагоревања у термоенергетским постројењима
- увођење аутоматске контроле продуката сагоревања у термоенергетским постројењима
- промотивне и едукативне садржаје везане за рационалну потрошњу енергије,
- константан мониторинг продуката сагоревања у сврху ажурирања података у катастру индустријских извора загађивања ваздуха
- израду детаљних катастарских планова подземних инсталација у сврху синхронизације планова за будућу градњу да би се искључила могућност оштећења инсталција.

За локације и подручја повећаног загађења, одређене су стационарне мерне станице, за мониторинг.

У складу са Законом о стратешкој процени утицаја на животну средину (“Службени гласник РС“ број 135/2004), за територију Просторног плана града Чачка урађена је и дата сагласност на Извештај о стратешкој процени утицаја на животну средину за Просторни план општине – града Чачка.

У поступку спровођења мониторинга и мера неопходно је поштовати:

- Закон о заштити ваздуха („Службени гласник РС”, број 36/09)
- Правилник о садржају планова квалитета ваздуха (“Сл. гл. РС”. бр. 21 /10)
- Уредба о садржини и начину вођења информационог система заштите животне средине, методологији, структури, заједничким основама, категоријама и нивоима сакупљања података, као и о садржини информација о којима се редовно и обавезно обавештава јавност („Службени гласник РС”, број 112/09)
- Уредба о условима за мониторинг и захтевима квалитета ваздуха (“Сл.гл. РС”. бр. 11 /10)

Бука

Заштита од буке и аерозагађења предвиђена је кроз мере планирања и организације простора:

- планираним системом саобраћаја, каналисањем саобраћаја према капацитету саобраћајница, раздвајањем локалног и магистралног саобраћаја, формирањем зона умирујућег саобраћаја
- развојем система јавног градског превоза и фаворизовањем пешачког и бициклистичког саобраћаја
- озелењавањем слободних површина у комплексима, паркинг простора, подизањем дрвореда и увођењем пешачких зона и коридора.

Заштита од буке у животној средини обезбеђује се утврђивањем услова и предузимањем мера заштите у складу са Законом о заштити од буке у животној средини („Сл. гл. РС”, бр. 36/09 и 88/10), као и подзаконским актима донетим на основу овог Закона а то чини део интегралног система заштите животне средине и односе се на:

- просторно, урбанистичко и акустичко планирање; звучну заштиту
- стратешку процену утицаја планова и програма, односно
- процену утицаја пројеката на животну средину, као и на издавање дозволе за изградњу и рад постројења, односно обављање активности
- прописивање граничних вредности буке у животној средини
- производњу, промет и употребу извора буке
- акустичко зонирање
- израду стратешких карата буке
- израду акционих планова заштите од буке у животној средини
- мерење и оцену буке у животној средини
- процену штетних ефеката буке на здравље људи и животну средину
- информисање јавности о буци и њеним штетним ефектима у животној средини.

План генералне регулације у правцу смањења утицаја буке на здравље човека предвиђа да се делатности код којих је повећана емисија буке не могу обављати у зонама становања као и у граничном појасу на удаљености мањој од 30м од првих објеката за становање.

Такође саобраћај као један од већих извора буке, регулисан је на начин да планиране примарне градске саобраћајнице преузму увећану фреквенцију саобраћаја, а нарочито теретни саобраћај и да га изместе из централних административних зона и зона становања.

5.3.2. Вода

Мониторинг систем и планиране мере заштите

Према Закону о водама (“Сл. гласник РС”, бр. 30/2010 и 93/12) као и према подзаконским актима донетим на основу овог Закона у циљу праћења стања загађености вода врши се систематско испитивање квалитета површинских и подземних вода, на прописан начин, на основу Правилника о опасним материјама у водама (“Сл. гласник СРС” бр. 31/82) и Правилник о начину и минималном броју испитивања квалитета отпадних вода (“Сл. гласник СРС” бр. 47/83), према програму који доноси Влада.

Такође у складу са Законом о водама („Сл. гл. РС”, бр. 33/10 и 93/12), као и подзаконским актима донетим на основу овог Закона, планирати снимак целокупног

система атмосферске канализације као и план за њено проширивање.

Урадити катастар канализационог система и мониторинг вода на колекторима а пре упуштања у реципијент.

На сваком испусту отпадних вода у реципијенте и јавну канализацију потребно је поставити уређаје за мерење количине отпадних вода. Привредни субјекти морају вршити континуални мониторинг отпадних вода и нарочито параметара који су условљени врстом делатности односно технолошким процесом.

Упуштање у канализацију регулисано је Одлуком о јавном водоводу и канализацији града Чачка (“Службени лист града Чачка” број 13/2008).

За унапређење комуналне инфраструктуре, која се тиче отпадних вода и отпада, потребна је изградња система за пречишћавање комуналних отпадних вода.

Проблем загађења од индустријских отпадних вода треба решити тако да сваки индустријски објекат мора имати постројење за предтретман индустријских отпадних вода, пре упуштања предтретираних вода у канализациону мрежу.

У циљу заштите површинских и подземних вода од загађивања неопходно је:

- редовно праћење исправности воде за пиће у граду, уз доследну примену Закона о искоришћавању и заштити изворишта водоснабдевача
- употпунити водоводну, фекалну и атмосферску канализациону мрежу
- приликом изградње нових или реконструкције постојећих производних погона који могу да угрозе воде, дозволу за пуштање у рад условити свођењем штетних отпадних материја у границе одређене Правилником о опасним материјама у водама
- евидентирати све загађиваче водотокова на подручју града и спровести редовну контролу воде.

Заштита вода од значаја за ово подручје обухвата и:

а. заштиту система за водоснабдевање

б. Заштиту реке Западне Мораве

в. Заштиту Лозничке реке

г. заштиту подземних вода од загађивања.

А. Водоснабдевање

- Заштита изворишта водоснабдевања "Бељина" од загађивања и спречавања могућег деловања спољних фактора, извршена је утврђивањем зона заштите. Мере заштите спроводити сходно важећим законским прописима
- Појас заштите око главних цевовода се спроводи сходно одлукама локалне самоуправе:

1. **појас заштите око главних цевовода** - са обе стране најмање по **2,5 m**
   - слободан простор око резервоара и црпних станица - обухвата најмање 10,0 m од објекта.
   - вршити сталну контролу квалитета воде за пиће (према важећим прописима).

Б. Западна Морава

Заштита Западне Мораве спроводиће се:

- изградњом градског постројења за пречишћавање отпадних вода, као и појединачних постројења за предтретман, са забраном испуштања отпадних вода у реку и приобаље

- уређивање корита у складу са законском регулативом.

В. Остали водотокови

Заштиту Лозничке реке спровести кроз следеће мере:

- забранити упуштање отпадних вода без постројења за предтретман у ове водотокове
- корита уређивати у складу са законском регулативом.

Г. Подземне воде

Заштиту подземних вода од загађивања спровести кроз следеће мере:

- реализовати планирану изградњу и реконструкцију канализационе мреже и проширити мрежу секундарних фекалних колектора, уз обавезно укидање септичких јама;
- обавезан је предтретман отпадних вода које су потенцијални извор загађивања.
- заштиту земљишта и рекултивацију деградираних и девастираних површина земљишта.

5.3.3 ПОПЛАВЕ

Заштита од поплава, на територији обухваћеној планским документом биће остварена путем пасивне одбране, завршетком изградње линијских заштитних објеката. У том циљу предвиђена је регулација водотокова и завршетак изградње одбрамбеног насипа дуж Западне Мораве.

Изграђене бране на Западној Морави знатно утичу на смањење ризика од поплава, јер врше трансформацију поплавног таласа, тј. смањују његов врх.

5.3.4 ЗЕМЉИШТЕ

При изградњи објеката и извођењу радова који могу угрозити земљиште, обавезно спроводити поступак процене утицаја на животну средину у складу са Законом о процени утицаја на животну средину (“Сл. гласник РС” бр. 135/04 и 36/09).

Заштита земљишта најуже је повезана са заштитом ваздуха и воде, јер се многи загађивачи преко падавина, нагиба и пукотина у тлу преносе из воде у земљиште.

Заштита земљишта врши се оптималним размештајем намена, комплетирањем канализационе мреже и формирањем зелених површина.

Простор опремити планираном инфраструктуром у целости што подразумева изградњу свих инфраструктурних објеката и водова.

У циљу заштите од отпадака из комуналне средине битно је да се у складу са одговарајућим општим и градским прописима затворе све »дивље« депоније чврстог материјала.

Депоновање отпада из објеката врши се у одговарајућим судовима смештеним на погодним локацијама у склопу парцеле, а у складу са прописима за одређену намену објекта – врсту делатности и одвожењем на градску депонију, организовано и путем надлежног комуналног предузећа.

Заштита од чврстих отпадака постиже се евакуисањем комуналног отпада на градску санитарну депонију (у каснијем периоду на регионалну депонију након њене изградње). Размештај судова за скупљање отпада и динамика њиховог пражњења

морају се усагласити са прописима и условима ЈКП "Комуналац".

5.3.5 ЈОНИЗУЈУЋА ЗРАЧЕЊА

Заштита од јонизујућих зрачења спроводити кроз:

- обавезу сталног праћења кретања радиоактивности у животној средини

- обавезу израде катастра извора јонизујућих зрачења на подручју Чачка (Рагромобрана, јонизујућих јављача пожара, рендген апарата и других извора зрачења).

5.3.6 АКЦИДЕНТАЛНА ЗАГАЂЕЊА

Мере заштите од потенцијалних удесних и хаваријских загађења спроводиће се:

- код постојећих објеката и технологија од процеса производње, складиштења, утовара, транспорта, претовара штетних и опасних материја, кроз превентивне мере и мере сталног надзора

- за нове објекте, технологије и радове, као и при реконструкцији постојећих, обавезан је поступак процене утицаја на животну средину, за објекте који су на листи за процену утицаја на животну средину

- израдом мапе хазарда и правца транспорта опасних и штетних.

Да би систем заштите био што ефикаснији, одређене мере се примењују у свим фазама:

I Планирања:
- одабир локације
- концепција градње
- прелазних рампи за ватрогасна возила
- снадбевање водом за гашење пожара
- планирање средстава за гашење пожара.

II Пројектовања и градње уз примену:
- грађевинских мера заштите,
- мера заштите на машинским инсталацијама,
- мера заштите на електроинсталацијама,
- уградњу и постављање инсталација, уређаја, средстава и опреме у функцији раног откривања и гашења пожара,
- одређених технолошких мера у складу са наменом објекта.

III У току експлоатације објеката и пратећих инфраструктурних садржаја.

Закон о заштити животне средине („Службени гласник РС”, бр. 135/04, 36/09, 36/09 – др. закон и 72/09 – др. закон).

ЗОНА ИНДУСТРИЈЕ, ИНДУСТРИЈЕ И ПОСЛОВАЊА, ПОСЛОВАЊА И ИНДУСТРИЈЕ, ПОСЛОВАЊА И СПЕЦИФИЧНЕ ПРИВРЕДЕ

Изградња нових индустријских објеката и постројења у новопланираним комплексима привреде и специфичне мале привреде, тј. у оквиру нових радних зона, мора поштовати одређене услове:

- величина комплекса, односно зоне мора бити усаглашена са технолошким условима и потребама конкретне намене

- у складу са Законом о процени утицаја на животну средину и у складу са Уредбом о утврђивању Листе пројеката за које је обавезна процена утицаја и Листе пројеката за које се може захтевати процена

утицаја на животну средину, потребно је надлежном органу поднети захтев за одлучивање о потреби процене утицаја на животну средину

- у Студији о процени утицаја на животну средину утврдити неопходне мере заштите животне средине за предметни индустријски објекат или постројење и то: током изградње, током експлоатације и у случају хаварије

- за поједине објекте потребно је урадити процену ризика од хемијског удеса у складу са Правилником о методологији за процену опасности од хемијског удеса и од загађивања животне средине, мерама припреме и мерама за отклањање последица, ("Службени гласник Републике Србије" бр. 60/94 и 63/94)

- планским документом се забрањује обављање делатности које у свом радном процесу користе опасне материје и лако испарљиве и експлозивне материје. Такође у непосредној близини зона становања на граничном појасу у ширини од 30м забрањују се делатности које имају увећану емисију буке и емисију супстанци које узрокују повећано аерозагађење.

5.3.7 УПРАВЉАЊЕ КОМУНАЛНИМ, ОДНОСНО ИНЕРТНИМ И НЕОПАСНИМ ОТПАДОМ

Комунални отпад

Одлагање комуналног отпада град Чачак је решио изградњом Регионалне депоније Дубоко, а управљање рециклабилног дела отпада изградњом Енергетско рециклажног парка и изградњом Постројења за компостирање биоразградиве фракције чврстог комуналног отпада.

Скупштина јединице локалне самоуправе доноси локални план управљања отпадом којим дефинише циљеве управљања отпадом на својој територији у складу са Стратегијом управљања отпадом.

Јединица локалне самоуправе доноси локални план управљања отпадом, обезбеђује услове и стара се о његовом спровођењу и уређује, обезбеђује, организује и спроводи управљање комуналним, односно инертним и неопасним отпадом на својој територији, у складу са законом.

За постројења за која се издаје интегрисана дозвола у складу са законом, припрема се и доноси план управљања отпадом који садржи нарочито:

1) документацију о отпаду који настаје у процесу рада постројења, као и о отпаду чије искоришћење врши оператер тог постројења или чије одлагање врши оператер (врсте, састав и количине отпада);

2) мере које се предузимају у циљу смањења производње отпада, посебно опасног отпада;

3) поступке и начине раздвајања различитих врста отпада, посебно опасног и отпада који ће се поново користити, ради смањења количине отпада за одлагање;

4) начин складиштења, третмана и одлагања отпада;

5) мере заштите од пожара и експлозија;

6) мере заштите животне средине и здравља људи.

План управљања отпадом се прилаже уз захтев за издавање интегрисане дозволе, у складу са Законом о управљању отпадом („Службени гласник РС", број 36/09).

Индустријски отпад са карактеристикама опасних и штетних материја

Биће регулисан у складу са Законом о управљању отпадом („Сл. гл. РС”, бр. 36/09) и подзаконским актима донетим на основу овог закона. Члан 44. Закона о управљању отпадом („Сл. гл. РС”, бр. 36/09) прописује следеће:

- влада обезбеђује спровођење мера поступања са опасним отпадом.

- третман опасног отпада има приоритет у односу на третмане другог отпада и врши се само у постројењима која имају дозволу за третман опасног отпада у складу са овим законом.

- приликом сакупљања, разврставања, складиштења, транспорта, поновног искоришћења и одлагања, опасан отпад се пакује и обележава на начин који обезбеђује сигурност по здравље људи и животну средину.

- опасан отпад се пакује у посебне контејнере који се израђују према карактеристикама опасног отпада (запаљив, експлозиван, инфективан и др.) и обележава.

- забрањено је мешање различитих категорија опасних отпада или мешање опасног отпада са неопасним отпадом, осим под надзором квалификованог лица и у поступку третмана опасног отпада.

- забрањено је одлагање опасног отпада без претходног третмана којим се значајно смањују опасне карактеристике отпада.

- забрањено је разблаживање опасног отпада ради испуштања у животну средину.

Министар прописује начин складиштења, паковања и обележавања опасног отпада. Члан 60. Закона о управљању отпадом („Сл. гл. РС”, бр. 36/09) прописује:

«Дозволе за сакупљање, транспорт, складиштење, третман и одлагање опасног отпада, дозволу за третман инертног и неопасног отпада спаљивањем и дозволу за третман отпада у мобилном постројењу издаје Министарство животне средине и просторног планирања».

Не постоји могућност, тј. забрањено је депоновање радиоактивних и експлозивних материја као и материјала који изазивају паљења при испаравању.

Отпад категорије секундарних сировина:

Прикупљање и класификацију историродних или сличних отпада вршити у складу са Стратегијом управљања отпадом Републике Србије и Локалним планом управљања отпадом града Чачка.

Отпаци угинулих животиња

Потребно је приступити изради програма управљања отпадом животињског порекла. Отпад животињског порекла, као и производе настале прерадом отпада животињског порекла треба користити у енергетске сврхе. С обзиром на врло лошу опремљеност постојећих постројења за третман отпада животињског порекла отвореног типа потребно је хитно извршити њихову реконструкцију. Непостојање објеката за сакупљање и складишта за отпад животињског порекла је додатни проблем који треба решити у сарадњи са локалним самоуправама, које су надлежне за уклањање лешева животиња са јавних површина и објеката за узгој и држање животиња. Агенција заштите животне средине Републике Србије прикупља податке о отпаду животињског порекла у складу са правилима достављања података за регистар извора загађивања.

Грађевински отпад

Поступак са грађевинским отпадом је дефинисан Одлуком о одређивању локација за одлагање грађевинског отпада и отпада од рушења објеката **на територији**

града Чачка а поступак са отпадом од рушења одређен је Законом о управљању отпадом („Сл. гл. РС”, бр. 36/09) и подзаконским актима донетим на основу овог закона.

Отпад са таложника код постојећих предтретмана:

- таложни отпад са постојећих предтретмана а који има карактеристике опасног и штетног отпада, може се депоновати и чувати у кругу предузећа под специјалним условима и сталном конролом и надзором, до коначне диспозиције а у складу са Законом о управљању отпадом („Сл. гл. РС”, бр. 36/09) и подзаконским актима донетим на основу овог закона.;

- таложни муљ мањих производних погона прикупљати, депоновати у сладу са Законом о управљању отпадом („Сл. гл. РС”, бр. 36/09) и подзаконским актима донетим на основу овог закона.

- контролу и мере заштите инвеститору прописати и условити на основу постојеће законске регулативе из ове области.

5.4 ЗАШТИТА ОД ЕЛЕМЕНТАРНИХ НЕПОГОДА, ПОЖАРА, ТЕХНИЧКО-ТЕХНОЛОШКИХ НЕСРЕЋА И РАТНИХ РАЗАРАЊА

Мере заштите од елементарних и других већих непогода, и просторно-плански услови од интереса за одбрану земље обрађују се у складу са:

- Законом о одбрани („Сл. гласник РС“ број 45/91, 58/91, 53/93, 67/93, 48/94)

- Законом о заштити од пожара („Сл. гласник РС“ број 111/2009)

- Законом о експлозивним материјама, запаљивим течностима и гасовима („Сл. гласник СРС“ број 44/77, 45/84 и 18/89)

- Правилник о изградњи станица за снабдевање горивом моторних возила и о ускладиштавању и претакању горива („Сл. лист СФРЈ“ број 27/71) и Правилником о изградњи постројења за течни нафтни гас и о ускладиштењу и претакању течног нафтног гаса („Сл. лист СФРЈ“ број 27/71)

- Правилником о техничким нормативима за хидрантску мрежу за гашење пожара („Сл. лист СФРЈ“ број 39/91)

- Правилником о техничким нормативима за заштиту складишта од пожара и експлозије („Сл. лист СФРЈ“ број 24/87)

- Правилником о техничким нормативима за заштиту електроенергетских постројења и уређаја од пожара („Сл. лист СФРЈ“ број74/90)

- Правилником о техничким нормативима за електричне инсталације ниског напона („Сл. лист СФРЈ“ број 53/88) („Сл. лист СРЈ“ број 28/95)

- Правилником о техничким нормативима за заштиту објекта од атмосферског пражњења („Сл. лист СРЈ“ број 11/96)

- Законом о експлозивним материјама, запаљивим течностима и гасовима („Сл. гласник СРС“ број 44/77, 45/84 и 18/89)

- Правилником о техничким нормативима за пројектовање и полагање дистрибутивног гасовода од полиетиленских цеви до 4 бара („Сл. лист СРЈ“ број 20/92)

- Правилником о изградњи постројења за запаљиве течности и о ускладиштењу и претакању запаљивих течности („Сл. лист СФРЈ“ број 20/71 и 23/71)

- Правилником о техничким нормативима за приступне путеве, окретнице и уређене платое за ватрогасна возила у близини објеката повећаног ризика од пожара („Сл. лист СРЈ“ број 8/95)

- Правилником о Изменама и допунама Правилника о техничким нормативима за изградњу објеката у сеизмичким подручјима („Сл. лист СФРЈ“ број 31/81, 49/82, 29/83, 55/83, 21/88, 52/90)

Мере заштите од пожара прописане су у складу са условима добијеним од МУП –а РС, Сектор за ванредне ситуације у Чачку, број 217-491/11.

Услови заштите од елементарних непогода уграђени су у планирану намену и дугорочну концепцију развоја насеља у простору. Планирана заштита односи се на следеће:

5.4.1 ЗЕМЉОТРЕСИ

Ниво ризика од појаве земљотреса увек постоји. Према рефералној карти 4, Заштита животне средине, природних и културних вредности и туризам, Просторног плана града Чачка, а на основу сеизмичких активности (максималних амплитуда убрзања осциловања, трајања осциловања, записа догођених земљотреса и тд.), конфигурације површинских маса, рељефа терена, подручје ГУП-а припада двема дефинисаним зонама. Јужни део града припада зони од 7,5 МЦС, а северни део града зони од 8 МЦС.

Према карти сеизмичке рејонизације СР Србије, терен Чачка и његове околине припада 8-ом степену сеизмичког интензитета према МЦС скали.

На основу целокупног сагледавања извршена је сеизмичка рејонизација терена и на предметном подручју које је обухваћено планом издвојене су зоне VII, VII^{+} и VIII-ог степена Меркали-Канкали-Зибергове скале (МКС).

- Зона VII^{0} степени K_C=0,025
- Зона VII^{+} степени K_C=0,030
- Зона VIII-ог степена Кс=0,05

(Подаци су преузети из графичког прилога “Микросеизмичка карта” из студије “Природно – геолошке карактеристике подручја плана” урађене као прилог ГП-у Чачка 2015. год., а која је приложена у документационој основи).

Основна мера зештите од земљотреса представља примену принципа сеизмичког пројектовања објеката, односно примену сигурносних стандарда и техничких прописа заштите при изградњи у сеизмичким подручјима.

Урбанистичке мере заштите, којима се непосредно утиче на смањење повредљивости територије уграђене су у планско решење, при чему је планирано да површине на слободном простору (паркови, скверови, игралишта и др.) могу да се користе у случају земљотреса безбедне зоне за евакуацију, склањање и збрињавање становништва.

5.4.2 ПОПЛАВЕ

Заштита од поплава, на територији обухваћеној планским документом, као део територије који припада ГУП-у Чачка биће остварена путем пасивне одбране, завршетком изградње линијских заштитних објеката. У том циљу предвиђена је регулација водотокова и завршетак изградње одбрамбеног насипа дуж Западне Мораве, кроз разраду планских докумената нижег реда (плановима детаљних регулација).

Изграђена брана на Западној Морави у обухвату плана, знатно утиче на смањење ризика од поплава, јер врши трансформацију поплавног таласа, тј. смањују његов врх.

5.4.3 ПОЖАРИ

Основну меру заштите од пожара на подручју Плана генералне регулације представља добро опремљена и организована служба за противпожарну заштиту. У централној зони постоји Ватрогасни дом са

организованом ватрогасном службом. За ефикасно деловање потребно је осавременити постојећу структуру и организацију. Систем водоводне мреже и хидраната представља комплементарну функцију за ефикасну заштиту.

У структури насеља зелене површине и водотокови имају врло значајну улогу задржавања појавних пожара.

У мере противпожарне заштите спадају удаљење објеката један од другог. Међупростори између њих представљају противпожарне преграде и од њих директно зависи противпожарна повредивост на посматраној урбанистичкој површини.

Природним препрекама улицама, травњацима и ниским дрвећем постиже се значајна одбрамбена заштита у преношењу пожара. Приликом планирања зелених површина и растиња треба водити рачуна о ниском, средњем и високом растињу и појасу ниског зеленила и грмља које зауставља први талас пожара.

Комплекс треба да има више приступних праваца које ће ватрогасним јединицама омогућити улазак на парцелу и долазак до објекта.

Угроженост простора у границама плана од пожара отклониће се изградњом хидрантске мреже на уличној водоводној мрежи потребног капацитета, као и придржавањем услова за обезбеђењем противпожарне заштите приликом пројектовања и изградње објеката у складу са њиховом наменом, грађењем саобраћајница оптимално димензионисаним у односу на ранг саобраћајнице и процењени интезитет саобраћаја и обезбеђењем адекватног колског приступа.

Противпожарна хидрантска мрежа треба да буде тако пројектована да јој у случају потребе не буде на сметњи ни ограда ни густо зеленило. Противпожарна хидрантска мрежа мора бити надземна и мора да покрива целокупну површину подручја обрађеног планом.

Инсталације морају бити изведене као сигурне од пожара.

5.4.4 ВЕТРОВИ

Подручје Чачка се налази под утицајем ветрова из северног и северозападног правца (учесталост 84% и 82%). Највећу средњу годишњу брзину имају северни и југоисточни ветар од 2,3 м/сец и 2,2 м/сец.

Заштиту од могућих олујних ветрова спровести:

- реализацијом планиране намене простора ГУП-а - при пројектовању објеката обезбедити заштиту од ових утицаја.

Општу ветрозаштитну функцију имају постојеће и планиране површине градског и ванградског зеленила.

5.4.5 ЗАШТИТА ОД РАТНИХ РАЗАРАЊА

У погледу посебних услова и захтева за прилагођавање потребама одбране земље на основу услова број 2324-5 добијеног од Министарства одбране – Управа за инфраструктуру предвиђено је:

- војни комплекс Алваџиница и „ТРЗ Чачак“ – Лознички кључ су перспективни војни комплекси и потребно их је штитити прописаном зоном заштите око комплекса
- војни комплекси „Ратко Митровић“ и „Танаско Рајић“ су закључком Владе

Републике Србије обухваћени списком непокретности који нису неопходни за функционисање Војске Србије, а који се стављају у функцију прибављања неопходних средстава за спровођење реформе система одбране и побољшања материјалног положаја Војске Србије – Мастер Планом. У Плану се за ове непокретности може дефинисати друга намена уз напомену да се реализацији планских решења може приступити тек након претходне сагласности и мишљења Министарства одбране и регулисања својинских односа у складу са одредбама Закона о средствима у својини Републике Србије („Сл. Гласник РС“ број 53/95, 3/96, 54/96 и 32/97).

Дугорочном концепцијом уређења и организације простора и грађења на простору у обухвату плана обухваћени су и испоштовани захтеви надлежног Министарства одбране – сектора за материјалне ресурсе, као и договори локалне самоуправе и надлежног министарства и то:

- војни комплекс ТРЗ Чачак кп. бр. 4458/79 треба да задржи досадашњу намену у овом плану је дефинисан као специјална привредна зона а у оквиру зона специјалних намена. Обезбеђење улаза-излаза из ТРЗ на Кључку улицу бр. 43б. решаваће се плановима нижег реда.

Предложеним решењима намене простора, инфраструктурних система и заштите животне средине, као и мерама и условима, овај план је обезбедио подлогу за уређивање насеља у условима мира и рата и изградњу потребних објеката заштите у свим условима. Обезбеђење реализације свих специфичних захтева одвијаће се по посебним програмима.

5.5 УСЛОВИ ПРИСТУПАЧНОСТИ ОСОБАМА СА ПОСЕБНИМ ПОТРЕБАМА

Приликом планирања и пројектовања површина и објеката јавне намене (тротоари и пешачке стазе, пешачки прелази, паркинзи, стајалишта јавног превоза, прилази до објеката хоризонталне и вертикалне комуникације у јавним и стамбеним објектима) и стамбених објеката са 10 и више станова морају се обезбедити услови приступачности особама са посебним потребама (деци, старим, хендикепираним и инвалидним особама) у складу са Правилником о техничким стандардима приступачности (“Сл. гласник РС”, бр. 46/2013), као и осталим важећим прописима, нормативима и стандардима који регулишу ову област.

За приступ и кретање хендикепираних и инвалидних лица, неопходно је предвидети стазе са рампама на местима денивелације између разних категорија саобраћајних површина. Код грађевинских објеката чија је кота пода денивелисана у односу на коту околних тротоара, треба предвидети, поред степеника и рампе за кретање хендикепираних и инвалидних лица, и адекватна врата на свим улазима у објекте.

Елементи приступачности за савладавање висинских разлика

Прилази до објекта

Прилаз до објекта предвиђа се на делу објекта чији је приземни део у нивоу терена или је мање уздигнут у односу на терен. Савладавање висинске разлике између пешачке површине и прилаза до објекта врши се:

1) рампама за пешаке и инвалидским колицима, за висинску разлику до 76 цм;

2) спољним степеницама, рампама, степеништем и подизним платформама, за висинску разлику већу од 76 цм.

Рампе за пешаке

Савладавање висинских разлика до 76 цм између две пешачке површине и на прилазу до објекта врши се применом рампи тако да:

- нагиб рампе није већи од 5% (1:20), а ако нема услова за рампу нагиба од 5% може износити 8.3% (1:12) за кратка растојања (до 6 м)
- највећа дозвољена укупна дужина рампе у посебном случају износи 15 м
- рампе дуже од 6 м, а највише до 9 м у случају да су мањег нагиба, раздвајају се одмориштима најмање дужине 150 цм
- најмања чиста ширина рампе за једносмеран пролаз износи 90 цм, а уколико је двокрака чиста ширина рампе износи мин 150 цм, са подестом од мин. 150 цм
- површина рампе је чврста, равна и отпорна на клизање.

Елементи приступачности јавног саобраћаја

Тротоари и пешачке стазе

- Тротоари и пешачке стазе треба да буду приступачни, у простору су међусобно повезани и прилагођени за оријентацију, и са нагибима који не могу бити већи од 5% (1:20), а изузетно до 8,3% (1:12).

- Највиши попречни нагиб уличних тротоара и пешачких стаза управно на правац кретања износи 2%.

- Шеталишта у оквиру јавних зелених и рекреативних површина су осветљена, означена и са обезбеђеним местима за одмор са клупама дуж праваца кретања.

- Клупе треба да имају седишта на висини од 45 цм и рукохвате на висини од 70 цм изнад нивоа шетне стазе у 50% од укупног броја клупа. Поред клупа се обезбеђује простор површине 110 цм са 140 цм за смештај помагала за кретање.

Пешачки прелази и пешачка острва

- Место пешачког прелаза је означено тако да се јасно разликује од подлоге тротоара.

- Пролаз кроз пешачко острво у средини коловоза изводи се без ивичњака, у нивоу коловоза и у ширини пешачког прелаза.

- За савладавање висинске разлике између тротоара и коловоза користе се закошени ивичњаци који се изводе у ширини пешачког прелаза и у нивоу коловоза, са максималним нагибом закошеног дела до 8,3%, а ако је технички неизводљиво у изузетним случајевима до 10%.

Места за паркирање

- Места за паркирање возила која користе особе са инвалидитетом предвиђају се у близини улаза у стамбене зграде, објеката за јавно коришћење и других објеката, означавају се знаком приступачности.

- Места за паркирање треба да испуне следеће услове:

1) најмања укупна површина места за паркирање возила која користе особе са инвалидитетом износи 370 цм x 480 цм;

2) место за паркирање за два аутомобила које се налази у низу паркиралишних места управно на тротоар величине је 590 x 500 цм с међупростором ширине 150 цм;

3) Уколико паркиралиште није изведено у истом нивоу са оближњом пешачком стазом тада ће се излаз са паркиралишта обезбедити спуштеном пешачком стазом

максималног нагиба од 8,3% и минималне ширине најмање 140 цм колико износи слободан простор за маневрисање.

4) за јавне гараже, јавна паркиралишта, као и паркиралишта уз објекте за јавно коришћење и веће стамбене зграде, најмање 5% места од укупног броја места за паркирање, а најмање једно место за паркирање;

2) на паркиралиштима са мање од 20 места која се налазе уз амбуланту, апотеку, продавницу прехрамбених производа, пошту, ресторан и дечји вртић, најмање једно место за паркирање;

3) на паркиралиштима уз бензинске пумпе, ресторане и мотеле поред магистралних и регионалних путева 5% места од укупног броја места за паркирање, али не мање од једног места за паркирање;

4) на паркиралиштима уз домове здравља, болнице, домове старих и друге здравствене и социјалне установе, најмање 10% места од укупног броја места за паркирање, а најмање два места за паркирање.

Неопходно је испоштовати и друге услове дефинисане важећом законском регулативом.

Нивелације свих пешачких стаза и пролаза радити у складу са важећим прописима о кретању инвалидних лица.

Потребно је испоштовати одредбе Закона о спречавању дискриминације особа са инвалидитетом („Сл. гласник РС“ број 33/2006), у смислу члана 13.

5.6 МЕРЕ ЕНЕРГЕТСКЕ ЕФИКАСНОСТИ

Унапређење енергетске ефикасности подразумева смањење потрошње свих врста енергије, уштеде енергије и обезбеђење одрживе изградње применом техничких мера, стандарда и услова планирања, пројектовања, изградње и употребе објеката. Циљ је свести потрошњу енергије на минимум, а задржати или повећати ниво удобности и комфора у објектима.

Одрживи развој је у директној функцији са уштедом енергије, тј са енергетском ефикашношћу постојећих објеката и објеката који се граде.

Унапређење енергетске ефикасности применити у области грађевинарства, индустрије, саобраћаја, комуналне инфраструктуре, што је од значаја за економију града, очување животне средине, а све у контексту одрживог коришћења и очувања природних ресурса.

Објекти високоградње морају бити пројектовани, изграђени, коришћени и одржавани на начин којим се обезбеђују прописана енергетска својства у складу са Правилником о енергетској ефикасности зграда (“Сл. гласник РС”, бр. 61/11). Ова својства се утврђују издавањем сертификата о енергетским својствима, на основу Правилника о условима, садржини и начину издавања сертификата о енергетским својствима зграда („Сл. гласник РС“, бр. 61/2011), који чини саставни део техничке документације која се прилаже уз захтев за издавање употребне дозволе.

За постизање енергетске ефикасности неопходно је следеће:

- изградња нових и реконструкција постојећих грађевинских објеката уз поштовање принципа енергетске ефикасности
- детаљно сагледавање стања потрошње енергената (према структури и врсти енергетских услуга) у секторима

грађевинарства, индустрије, саобраћаја и комуналних услуга

- увођење одговарајућих регулаторних и подстицајних мера за стимулисање привредних субјеката и становништва да примењују мере енергетске ефикасности

- развој даљинског грејања, развој гасоводне мреже, која ће омогућити супституцију коришћења електричне енергије и класичних фосилних енергената

- утврђивање ефеката мера које се спроводе у погледу рационалне потрошње енергије

- унапређење и развој статистичких података и енергетских индикатора за праћење енергетске ефикасности

- развој инфраструктурне и комуналне опремљености насеља у складу са мерама заштите животне средине и унапређења стања

- коришћење обновљивих извора енергије са акцентом на соларној енергији и коришћењу топлотних пумпи у циљу прозводње топлотне енергије за загревање простора и воде у домаћинствима (примена топлотних пријемника сунчеве енергије)

- унапређење знања и способности и повећање свести крајњег корисника у стамбеном и терцијарном сектору,

- подршка локалне управе.

Да би се реализовало енергетски и еколошки одрживо грађење неопходно је тежити смањењу губитака топлоте из објеката, побољшањем топлотне заштите спољашњих елемената и повољнијем односу површине и запремине објекта, повећању топлотних добитака у згради повољнијом оријентацијом зграде и коришћењем сунчеве енергије, применом обновљивих извора енергије у зградама (биомаса, сунце, ветар), повећањем енергетске ефикасности термо-енергетских система.

Мере за постизање енергетске ефикасности урбаних целина

Облик и конфигурација локације и парцеле

Позиционирање и оријентацију локације и парцеле прилагодити принципима пројектовања енергетски ефикасних зграда, за дате климатске (микроклиматске) услове, у мери у којој урбанистички услови то дозвољавају.

Најпогоднији облик локације је правоугаоник, са широм страном у правцу исток-запад и ужом страном у правцу север-југ.

Приликом избора локације за градњу, у складу са могућностима, одабрати место изложено сунцу, да није у сенци суседних објеката и да је заштићено од јаких ветрова. Објекте орјентисати према југу, а затворити према северу, ограничити дубину објекта и омогућити ниском зимском сунцу да продре у његову унутрашњост.

Одредити оптималан волумен објекта због смањења топлотних губитака.

Приликом пројектовања такође груписати просторије сличних функционалних захтева и унутрашње температуре, односно помоћне просторе лоцирати на северу, а дневне на југу. Оптимална топлотна заштита је једно од основних начела енергетски ефикасне градње: правилан избор спољашњег омотача објекта, обавезна топлотна изолација крова, односно плафона према негрејаном таванском простору и пода према терену, правилан положај отвора у спољашњим зидовима, чиме се у великој мери спречавају топлотни губици у току ниских спољашних температура.

Мере у односу на утицај ветра

На локацији приликом позиционирања објекта и пројектовања узети у обзир правац, интезитет и учесталост доминантног ветра у различитим периодима године. Предвидети природну или вештачку заштиту објеката од ветра који стварају повољне микроклиматске услове. Постављањем зеленог појаса смањује се утицај ветра.

Зеленило

Зеленилом, односно, комбиновањем различитих врста зеленила на истој локацији могуће је спречити: појаву топлотних острва, негативне ефекте директног и индиректног сунчевог зрачења на зграде, негативне утицаје ветра.

Приликом сађења нових засада из биолошких разлога треба водити рачуна да су ови усклађени са постојећом вегетацијом на том подручју.

Зеленилом треба обезбедити: пасивну заштиту објеката од прегревања у летњим месецима. Листопадно дрвеће је најпогодније када је постављено на југу, југоистоку и југозападу објекта. Четинарско дрвеће и жбуње је нарочито погодно за заштиту од хладних ветрова и контролу снежних наноса.

Дрвеће висине од 10 м и више обезбеђује значајну сенку у току лета за околне површине, а када је без лишћа, у току зиме дозвољава да директно сунчево светло продре у зграду. Најбоље је комбиновати четинарско и листопадно дрвеће на истој локацији, и тако постићи осенчење и спречавање удара ветра, максималан продор сунчевог зрачења и дневног светла.

Заштиту од ветра могуће је осигурати помоћу дрвореда смештених на странама највеће учесталости дувања ветра.

Вегетација такође може имати утицаја на кретање ваздуха стварањем заклона као и стварањем услова за хлађење. Сађењем листопадног и четинарског дрвећа могуће је скренути правац ветра и тиме постићи жељене ефекте у току лета и зиме.

Коришћење вода

У складу са могућностима користити падавине и подземне воде за потребе заливања, спољних прања и др., као и за грејање и хлађење објекта, а отпадне воде као техничку воду. Техничке просторије (резервоар и пумпно постројење) које се користе у горе наведене сврхе, уколико су укопане, не урачунавају се у индекс заузетости парцеле.

Мере за постизање енергетске ефикасности објеката

Основне мере за повећање и обезбеђење енергетске ефикасности се односе на правилан избор омотача зграде (кров, зидови, прозори), грејање објеката (котларница, подстаница), регулацију-положај објекта и осветљење и слично.

Мере за енергетску ефикасност код постојеће изградње дефинисати на основу утврђене разлике између стварног стања објеката и реалних потреба за енергијом и треба да се односе на следеће интервенције:

- побољшање топлотних карактеристика објекта применом топлотне изолације и заменом прозора, врата,
- замену или побољшање термотехничких система (припрема топле воде за грејање и употребу у домаћинству и пословним просторима),
- побољшање ефикасности система електричне енергије (расвета, кућни апарати)

- употребу обновљивих извора енергије у оквиру потрошње.

Избор поменутих мера вршити на основу енергетског прегледа, који има за циљ потпуни увид у стање изграђених објеката, а потом и одређивање стварних енергетских потреба објекта на основу прикупљених података и обрађених параметара.

За новопланирану изградњу на подручју Плана, примењивати начин пројектовања и изградње објеката са ниским степеном потрошње енергије, тзв. нискоенергетске и "пасивне куће". Основу ове архитектуре представља употреба обновљивих врста енергије (сунчева енергија, био маса, енергија ветра) за грејање објеката у зимском периоду, односно смањење потребе за хлађењем просторија током лета спречавањем упада сунчевог зрачења. Нискоенергетске грађевине, а потом и такозване "пасивне куће" представљају објекте у којима је обезбеђена пријатна температура, без обзира на годишње доба и спољашње климатске услове без уградње засебног система грејања, односно климатизације.

Код градње нових објеката је неопходно већ у фази идејног пројекта предвидети све што је неопходно да се добије квалитетан и оптималан енергетски ефикасан објекат:

- анализирати локацију, оријентацију и облик објекта
- применити висок ниво топлотне заштите комплетног спољашњег омотача објекта
- искористити топлотне добитке од сунца и заштитити објекат од претераног осунчања
- користити енергетски ефикасне системе грејања, хлађења и вентилације и комбиновати их са обновљивим изворима енергије.

Уштеда енергије (енергетска ефикасност) у пословним објектима и станоградњи постиже се применом одговарајућих пасивних и активних мера:

- побољшањем термоизолације зидова, кровова и прозора;
- побољшањем заптивености зграде;
- побољшањем квалитета и заптивености прозора;
- обезбеђењем засенчења прозора и спречавањем упада директног сунчевог зрачења у просторије;
- побољшањем система регулације који ће обезбедити оптималне услове у објекту у летњим и зимским условима рада;
- применом система интелегинтних електричних инсталација, које омогућавају максималан комфор своме власнику и које уместо њега доносе неке одлуке (активно делују);
- применом система рекуперације и регенерације топлотне енергије;
- примена извора топлотне енергије са високим степеном корисности; (кондензациони котлови, топлотне пумпе и сл.);
- коришћење обновљивих извора енергије (соларна енергија, геотермална енергија);
- коришћење расхладних сертификованих извора енергије;
- коришћење акумулатора расхладне енергије за покривање вршних оптерећења.

Активне системе ради енергетских уштеда, побољшање енергетске ефикасности, применити од фазе пројектовања све до фазе изградње и пуштања и објеката у рад и добијања употребне дозволе. Да би један објекат био максимално енергетски ефикасан потребно је применити све расположиве

пасивне и активне мере, до границе економске исплативости.

Посебно обратити пажњу на стварање енергије из обновљивих извора (сунце, ветар, вода, биогас...), когенерацију (истовремено стварање елекричне и топлотне енергије), смањење емисија штетних гасова, стварање објеката који у што већој мери сами обезбеђују своје енергетске потребе.

Смањење потрошње се може остварити, између осталог, и следећим поступцима:

- уградња електронског система за расподелу потрошње, који ће бити програмиран да не дозволи истовремено укључење највећих потрошача (смањење вршне потрошње-ангажоване снаге, чији максимум се наплаћује за цео месец и ако је можда трајао само само сат времена) или да користи електричну енергију по нижој тарифи где год је је то могуће

- уградња "паметног" осветљења, које ради само током нечијег присуства у просторији, и које подешава интезитет осветљења према спољашњим условима, а уз то користи ефикасније изворе осветљења (ЛЕД, флуоресцентне лампе...)

- побољшање топлотне изолације – зидови, столарија, топловоди и цевоводи, вентили...

- уградња "паметне" климатизације-централизован и програмбилан начин контроле грејања и хлађења, везан за стварне потребе и присуство корисника

- коришћење вишка топлотне енергије из неког дела објекта у осталим деловима објекта

- пројектовање и градња објекта уз коришћење савремених техничких решења ради бољег искоришћења сунчеве енергије за осветљење и догревање

- коришћење природних потенцијала микролокације објеката.

За генерисање енергије могу се користити:

- соларни фотонапонски панели који стварају електричну енергију из сунчеве светлости

- соларни термални панели који стварају електричну енергију из сунчеве светлости греју воду или неки други флуид

- ветрогенератори који енергију ветра претварају у електричну или механичку енергију

- микротурбине које когенерацијом стварају и топлотну и електричну енергију, имају изузетно ниске емисије штетних гасова, а као гориво могу користити природан гас, дизел и слично али и обнављање и отпадне гасове (са фарми и депонија, или из постројења за прераду отпадних вода, затим из гасовода и рафинерија)

- геотермалне пумпе које подземну воду константне температуре користе за грејање и / или хлађење објеката

- топлотне пуме које и без подземних извора могу грејати или хладити објекте

- хидрогенератори на рекама и потоцима

- биомаса.

У мере за побољшање енергетске ефикасности спадају и:

- примените енергетско пројектовање за уштеде током целог животног циклуса у новим или реконструисаним зградама

- замена светиљки енергетски ефикасним

- уградња система управљања (на пр. програматор, собни термостати и термо-

статски регулциони вентили за регулацију грејања простора у згради)

- замена котлова за топлу воду који раде на течна горива гасним кондезационим котловима са радијаторима
- замена прозора енергетски ефикасним (са двоструким стаклима и вишекоморним профилима)
- коришћење специјалних ниско – емисионих стакла кад год је то могуће
- уградња одговарајућих спољних уређаја за засењивање
- хоризонталних уређаја на отворима окренутим ка југу
- вертикалних уређаја за засењивање (ролетне, жалузине, шалоне) на отворима окренутим према истоку и западу
- пројектовање система прозора са уградњом контроле бљеска и други одговарајући системи (на пр. рефлекторе светлости)
- пројектовање простора са побољшаним условима дневне светлости
- пројектовање спољних простора према биоклиматским критеријумима
- у канцеларијама и другим комерцијалним зградама уградите системе за управљање енергијом
- уградња система за хлађење
- коришћење даљинског грејања за стамбене блокове или комплексе зграда
- уградња система са фотонапонским ћелијама на крововима зграде, зидове спољних простора
- уградња пасивних соларних система на постојеће зграде (стаклене веранде и трombове зидове).

5.7 УСЛОВИ ЗАШТИТЕ ВОЈНИХ КОМПЛЕКСА

У обухвату плана „Индустријска зона, комплекси болнице и касарни“ налазе се војни комплекси „Алваџиница“ и Лозднички кључ – „ТРЗ Чачак“ који су перспективни комплекси за потребе ВС. Према условима Министарства одбране РС комплексе је потребно штитити зоном заштите и то:

- зона заштите комплекса Лозднички кључ – „ТРЗ Чачак“ износи 50м
- зона заштите комплекса „Алваџиница“ износи 30м.

У зонама заштите око војних комплекса на подручју плана обавезно тражити услове Министарства одбране РС за све врсте интервенција у простору (нова изградња, реконструкција, доградња, адаптација, санација, и др.) који се налази у зони заштите.

6.0 ПРАВИЛА ПАРЦЕЛАЦИЈЕ, ПРЕПАРЦЕЛАЦИЈЕ И ИСПРАВКЕ ГРАНИЦА ПАРЦЕЛА

Грађевинска парцела је најмањи део простора обухваћеног планом која својом површином и обликом задовољава услове изградње објеката у складу са планским решењем, правилима грађења и техничким прописима. Грађевинска парцела се формира од једне или више катастарских парцела, односно делова парцела, у складу са планским условима.

Грађевинска парцела мора имати одговарајућу величину и облик за предвиђену намену. Свака парцела, по правилу треба да је директно ослоњена на јавну саобраћајну површину са које је обезбеђен приступ, а изузетак представљају оне парцеле које се не граниче са јавном површином, али имају трајно обезбеђен индиректан приступ на такву површину.

Грађевинска парцела намењена за грађење треба по правилу да има облик правоугаоника или трапеза.

У складу са Законом о планирању и изградњи („Сл. гласник РС”, број 72/09, 81/09 – исправка, 64/10 - УС, 24/11, 121/12, 42/13 - УС, 50/13 – УС, 54/13 - УС и 98/13 - УС) Планом генералне регулације „Индустријска зона, комплекси болнице и касарни“ дефинисана су правила за парцелацију и препарцелацију грађевинског земљишта у границама грађевинског подручја и примењују се на деловима простора на којима није прописана разрада плановима детаљне регулације. На деловима простора за које је прописана разрада плановима детаљне регулације правила парцелације и препарцелације биће дефинисана предметним плановима.

Парцелација и препарцелација катастарских парцела у границама Плана, планирана је у циљу формирања грађевинских парцела оптималних величина, облика и површина за грађење објеката одређене врсте и намене, у складу са наменом и утврђеним начином коришћења простора, правилима грађења и техничким прописима.

Парцеле се могу укрупњавати или делити до прописаног минимума за поједине врсте градње, према планираној намени простора, у циљу формирања грађевинских парцела оптималних величина, облика и површина за изградњу објеката у складу са решењима из плана.

Грађевинска парцела може се укрупнити препарцелацијом према правилима парцелације и грађења датим овим планом генералне регулације.

Грађевинска парцела може се делити парцелацијом до минимума утврђеног правилима парцелације и грађења датим овим планом генералне регулације.

У случају да је катастарска парцела мања од минимума прописаног у правилима парцелације да би постала и грађевинска. Потребну површину парцеле обезбедити у поступку препарцелације или исправке граница. Изузеци од овог правила су следећи:

- Парцеле мање од минимума прописаних планом генералне регулације могу да егзистирају у простору као грађевинске парцеле у случају када се њихова површина смањује због планираног саобраћајног решења, а не постоји могућност извршења препарцелације.

- Пројектом парцелације на једној катастарској парцели може се образовати већи број грађевинских парцела, на начин и под условима дефинисаним овим планом (у правилима грађења).

- Пројектом препарцелације од већег броја катастарских парцела или њихових делова може се образовати једна или више грађевинских парцела, на начин и под условима дефинисаним овим планом (у правилима грађења).

На захтев власника, односно закупца катастарске парцеле врши се исправка границе парцеле, припајањем грађевинског земљишта у јавној својини постојећој парцели, ради формирања катастарске парцеле која испуњава услове грађевинске парцеле, на основу пројекта парцелације у складу са планским документом. Приликом израде пројекта препарцелације мора се поштовати правило да катастарска парцела у јавној својини која се припаја суседној парцели не испуњава услове за посебну грађевинску парцелу, као и да је мање површине од суседне парцеле. Исправка граница између површина јавних и осталих намена може да уследи након извршене парцелације, односно препарцелације за јавне површине.

За грађење,односно постављање инфраструктурних, електроенергетских и електронских (телекомуникационих) објеката или уређаја може се формирати грађевинска парцела мање или веће површине од површине предвиђене планским документом за ту зону, под условом да постоји приступ објекту, односно уређајима, ради одржавања и отклањања кварова или хаварије. Као решен приступ јавној саобраћајној површини признаје се и уговор о праву службености пролаза са власником послужног добра. Посебне случајеве формирања грађевинске парцеле радити у складу са чланом 69. Закона о планирању и изградњи.

Правила за образовање грађевинских парцела јавних намена

У складу са прописима о експропријацији земљишта, у планском подручју, потребно је формирати парцеле намењене за јавне намене, приказане на графичком прилогу број 4 - "Карта урбанистичке регулације".

Планом је одређена и дефинисана регулациона линија, као линија која раздваја површину јавне намене од површина осталих намена и као линија која раздваја површине јавних намена међусобно.

Аналитичко-геодетски подаци су оријентациони, јер је, за потребе израде Плана, коришћена скенирана и георефенцирана катастарска подлога (1:2.500; 1:1.000 и 1:500). Код спровођења Плана, дозвољена су одступања од датих аналитичко-геодетских података, а ради усклађивања са оригиналним подацима премера за катастарско стање.

7.0 ПРАВИЛА ГРАЂЕЊА

7.1 ОПШТА ПРАВИЛА ГРАЂЕЊА

Правилима грађења уређују се дозвољене претежне и пратеће намене, минимална величина парцеле, максимални индекс изграђености или искоришћености, постављање објекта у односу на регулациону линију и у односу на границе грађевинске парцеле, међусобна удаљеност објекта, висина или спратност објекта, изградња других објеката на истој грађевинској парцели, постављање ограде, начин обезбеђивања приступа парцели, паркирање и гаражирање и др.

Правила грађења представљају скуп међусобно зависних правила за изградњу објеката на појединачним грађевинским парцелама, дата по претежним наменама по зонама, целинама и подцелинама из Плана генералне регулације плана.

Правила се примењују:

- за директно спровођење плана - издавање Локацијске дозволе.
- као смернице за израду Планова детаљне регулације
- за израду Урбанистичких пројеката.

У графичком прилогу „Карта планиране намене површина" дате су претежне намене, а као пратеће могу се јавити њима компатибилне намене. Међусобно компатибилне намене су становање, пословање, трговина, угоститељство, занатство и услуге, комунални и саобраћајни објекти у функцији становања, пословања или снабдевања горивом, јавне намене - здравство, социјална и дечија заштита, образовање, култура, верски објекти.

Пејзажно уређење, споменици, фонтане, мобилијар и урбана опрема компатибилни су са свим наменама и могу се без посебних услова реализовати на свим површинама.

Забрањена је изградња свих објеката у којима се обављају делатности које могу да угрозе околне објекте и животну средину буком, вибрацијама, гасовима, мирисима, отпадним водама, и другим штетним дејствима, као и објекти који се по архитектонско грађевинском склопу не уклапају у окружење.

Општа правила парцелације

Општа правила парцелације су елементи за одређивање величине, облика и површине грађевинске парцеле која се формира.

Грађевинска парцела (планирана и постојећа) има површину и облик који омогућавају изградњу објекта у складу са решењима из планског документа, као и са правилима грађења и техничким прописима.

Свака грађевинска парцела мора имати излаз на јавну површину односно улицу, непосредно или преко приступног пута.

Грађевинска парцела може се укрупнити препарцелацијом и може се делити парцелацијом до минимума утврђеног планом за одговарајућу намену и урбанистичку целину, односно подцелину, за шта је потребна израда пројекта парцелације, односно пројекта препарцелације.

Исправка границе парцеле врши се припајањем грађевинског земљишта у јавној својини постојећој парцели, ради формирања катастарске парцеле која испуњава услове за формирање грађевинске парцеле, а врши се на основу пројекта препарцелације.

Приликом израде пројекта препарцелације мора се поштовати правило да катастарска парцела у јавној својини која се припаја суседној парцели не испуњава услове за посебну грађевинску парцелу, као и да је мање површине од парцеле којој се припаја.

Услови и начин обезбеђивања приступа парцели

Приступ парцели по правилу треба да буде са јавног пута – улице, и то када парцела најмање једном својом страном директно излази на јавну површину, или индиректном везом са јавним путем, преко приватног пролаза.

Свака грађевинска парцела може имати један колски приступ. Изузетно се могу дозволити два колска приступа, уколико се парцела налази на углу две улице и приступ је могуће створити из обе улице, тако да прикључак не ремети услове прикључења других парцела и не утиче на безбедност саобраћаја, уз прибављање услова надлежног предузећа. Ширина приватног пролаза преко кога се обезбеђује приступ јавном путу – је дефинисана у условима прикључења на саобраћајну мрежу.

Услови и начин обезбеђења простора за паркирање возила

Смештај возила решавати у оквиру сопствене парцеле, изван површине јавног пута, изградњом паркинга или гаража уз услов који је дат за сваку намену посебно.

Паркинге за транспорта возила предвидети у оквиру парцеле.

Паркирање у радној зони се планира у оквиру припадајућих парцела.

Услови приступачности особама са посебним потребама

Приликом пројектовања објеката придржавати се услова из Правилника о техничким стандардима приступачности („Службени гласник РС", бр. 46/2013).

Положај објеката на парцели - хоризонтална регулација

Положај објекта на парцели дефинише се:

- грађевинском линијом у односу на регулациону линију,
- удаљеношћу у односу на границу суседне парцеле и објеката на њој,
- удаљеношћу у односу на друге објекте на парцели

Грађевинска линија је линија до које је дозвољена:

- изградња нових објеката
- доградња постојећих објеката

Положај објеката одређен је грађевинском линијом која је дефинисана у односу на регулациону линију (Графички прилог бр. 4 „Карта урбанистичке регулације“).

- Грађевинска линија може да се поклапа са регулационом линијом на грађевинској парцели или се налази на одређеном растојању које је дефинисано на графичком прилогу Карта урбанистичке регулације.

- За објекте који имају индиректну везу са јавним путем преко приватног пролаза грађевинска линија се утврђује у односу на границу приватног пролаза. Удаљеност од границе пролаза усклађује се претежном удаљеношћу грађевинске линије у тој урбанистичкој зони и не може износити мање од 3,0 м.

- За објекте у обухвату простора планираних за израду нових планова детаљне регулације, грађевинска линија дефинише се тим плановима.

Уколико постојећи објекат делом излази испред планом дефинисане грађевинске линије, а уколико не омета јавну површину (регулациону линију), саобраћајну прегледност или суседа на планираној грађевинској линији, могуће га је реконструисати, адаптирати и санирати. Доградња је могућа само иза планом дефинисане грађевинске линије.

Подземна грађевинска линија може се утврдити и у појасу између регулационе и грађевинске линије, као и у унутрашњем дворишту изван габарита објекта, ако то не представља сметњу у функционисању објекта или инфраструктурне и саобраћајне мреже.

Индекси

Индекс заузетости

Индекс заузетости парцеле представља однос габарита хоризонталне пројекције објекта и укупне површине грађевинске парцеле, изражен у процентима. У габарит објекта спадају сви испади, еркери, пропусти на објектима.

Типологија изградње објеката

Објекти могу бити грађени као:

- слободностојећи - објекат не додирује ни једну линију грађевинске парцеле
- у непрекинутом низу - објекат на парцели додирује обе бочне линије грађевинске парцеле;

- у прекинутом низу - објекат додирује само једну бочну линију грађевинске парцеле.

Кота приземља нових објеката

Кота приземља објеката одређује се у односу на коту нивелете јавног или приступног пута. Кота приземља објеката на равном терену не може бити нижа од коте нивелете јавног или приступног пута, односно треба да је у односу на коту нивелете јавног или приступног пута виша за минимално 0,15 м а највише 1,20 м.

За објекте који имају индиректну везу са јавним путем преко приватног пролаза, кота приземља утврђује се у односу на коту пролаза а у складу са горе наведеним параметрима.

Грађевински елементи објеката

Грађевински елементи на нивоу приземља могу прећи грађевинску, односно регулациону линију (рачунајући од основног габарита објекта до хоризонталне пројекције испада), и то:

- излози локала - 0,30 m, по целој висини, када најмања ширина тротоара износи 3,00 m, а испод те ширине тротоара није дозвољена изградња испада излога локала у приземљу;

- транспарентне браварске конзолне надстрешнице у зони приземне етаже - 2,00 m по целој ширини објекта са висином изнад 3,00 m;

- платнене надстрешнице са масивном браварском конструкцијом - 1,00 m од објекта на висини изнад 3,00 m, конзолне рекламе - 1,20 m на висини изнад 3,00 m.

Грађевински елементи испод коте тротоара - подрумске етаже - могу прећи грађевинску, односно регулациону линију (рачунајући од основног габарита објекта до хоризонталне пројекције испада), и то:

- стопе темеља и подрумски зидови - 0,15 m до дубине од 2,60 m испод површине тротоара, а испод те дубине - 0,50 m;

- шахтови подрумских просторија до нивоа коте тротоара - 1,00 m.

- стопе темеља не могу прелазити границу суседне парцеле, осим уз сагласност власника или корисника парцеле.

Заштита суседних објеката

На грађевинским парцелама није дозвољена било каква изградња која би могла угрозити објекте на суседним парцелама и њихову функцију. Приликом изградње нових објеката водити рачуна о заштити суседних објеката у конструктивном смислу и у смислу не угрожавања услова живљења на суседним и парцелама у окружењу.

Код грађења објеката на граници катастарске парцеле према суседу водити рачуна да се објектом или неким његовим елементом (испадом, стрехом и сл) не угрози ваздушни, односно подземни простор суседне парцеле.

Приликом формирања градилишта и изградње потребно је обезбедити све објекте на парцели као и суседне објекте у погледу статичке стабилности.

Ограђивање парцела по појединим зонама

- Грађевинске парцеле могу се ограђивати зиданом или транспарентном оградом до висине од 1,60 m.

- Зидане и друге врсте ограда постављају се на регулациону линију тако да ограда, стубови ограде и капије буду на грађевинској парцели која се ограђује.

- Зидана непрозирна ограда између парцела подиже се до висине 1,60 m уз сагласност суседа, тако да стубови ограде буду на земљишту власника ограде.

- Суседне грађевинске парцеле могу се ограђивати живом зеленом оградом која се сади у осовини границе грађевинске парцеле или транспарентном оградом до висине од 1,60m, која се поставља према катастарском плану и операту, тако да стубови ограде буду на земљишту власника ограде.

- Врата и капије на уличној огради не могу се отварати ван регулационе линије.

- У зонама вишепородичне изградње парцеле се по правилу не ограђују.

- Грађевинске парцеле на којима се налазе објекти који представљају непосредну опасност по живот људи, као и грађевинске парцеле специјалне намене, ограђују се на начин који одреди надлежни орган.

- Грађевинске парцеле на којима се налазе индустријски објекти и остали радни и пословни објекти индустријских зона (складишта, радионице и сл.) могу се ограђивати и зиданом оградом висине до 2,20 m.

Одлагање отпада

Одлагање отпада врши се у одговарајуће посуде у сопственом дворишту за породичне стамбене објекте, односно у контејнере смештене на погодним локацијама у склопу парцеле или у одговарајућим просторијама у објекту за вишепородичне и пословне објекте, а у складу са прописима за објекте одређене намене.

Одлагање комуналног кућног отпада за вишепородичне зграде решавати у оквиру парцеле у складу са важећим стандардима.

Са парцела на којима је планирана изградња или су изграђени пословни и производни објекти потребно је предвидети и уредити место за одлагање комуналног отпада. За смештај контејнера потребно је осигурати посебан простор ограђен зеленилом. Одлагање других врста отпада потребно је уредити у складу са законским прописима, зависно од врсте отпада**.** У зависности од врсте производње, односно врсте и карактера отпада, отпадни производни продукти се одлажу на прописану локацију и на прописани начин, у складу са врстом отпада.

У склопу општих правила грађења неопходно је испоштовати и следећа правила:

- Приликом пројектовања придржавати се важећих прописа за пројектовање објеката и прописа за стабилност. Фундирање објеката вршити након прибављања података о геоморфолошким карактеристикама земљишта.

- Стамбени простор – стамбену јединицу са помоћним и пратећим просторима у оквиру породичног и вишепородичног објекта организовати према функцији и важећим нормативима.

- Светла висина стамбених просторија не може бити мања од 2.6 м.

- Пословни и производни простори у склопу стамбених објеката и објеката других намена, односно пословни и производни објекти, треба да су изграђени према функционалним, санитарним, техничко-технолошким и другим условима у

зависности од врсте радне или производне делатности, односно према важећим прописима за одређену намену или делатност.

- Стандардна светла висина пословних, радних просторија не може бити мања од 3.0м, односно треба да је у складу са прописима за обављање одређене врсте делатности.

- Делатности код којих је повећана емисија буке се не могу обављати у зонама становања, као и у граничном појасу на удаљености мањој од 30м од првих објеката становања.

- Објекти свих врста и намена треба да су функционални, статички стабилни, хидро и термички прописно изоловани и опремљени свим савременим инсталацијама у складу са важећим нормативима и прописима за објекте одређене намене.

- Приликом пројектовања и изградње објеката испоштовати важеће техничке прописе за грађење објеката одређене намене. Објекте пројектовати у складу са прописима о изградњи на сеизмичком подручју, имајући у виду да се гради на подручју које према интензитету земљотреса спада у VII, VII^{+} и VIII степен Меркали-Канкали-Зибергове скале (МЦС).

- На подручју плана из кога се директно издаје локацијска дозвола постојеће објекте могуће је реконструисати, адаптирати и санирати у постојећим габаритима до привођења простора планираној намени, ако посебним правилима грађења није другачије прописано.

- На објектима који се у складу са постојећим начином постављања објеката у зони, блоку, граде на граници бочне грађевинске парцеле, или интерполирају између обе бочне грађевинске парцеле, не могу се на забатним зидовима планирати отвори.

- На објектима који се уграђују између и до граница обе бочне грађевинске парцеле на којима су постојећи објекти постављени на заједничкој граници парцела, могу се за потребе осветљења и вентилације споредних, односно и радних просторија извести светларници, на рачун габарита планираног објекта.

- Код грађења објеката на међи водити рачуна да се објектом или неким његовим елементом – (испадом и другим) не угрози ваздушни, односно подземни простор суседне парцеле.

- Кровне равни свих објеката у погледу нагиба кровних равни решити тако да се одвођење атмосферских вода са површина крова спроводи у сопствено двориште, односно усмери на уличну канализацију.

- Површинске воде са једне грађевинске парцеле не могу се усмерити према другој парцели, односно објектима на суседним парцелама. У случају када за одвођење површинских вода не постоји нивелационо решење на нивоу блока, површинске воде са парцеле одводе се слободним падом према риголама, односно према улици (код регулисане канализације, односно јарковима) са најмањим падом од 1,5%.

- Изграђене саобраћајне површине, приступне пешачке стазе објектима на парцели, рампе гаража у приземљу и помоћних и радних просторија којима се савладава висинска разлика изнад коте терена, колске приступне путеве дворишту и манипулативне дворишне платое, треба извести са падом оријентисано према улици, евентуално делом према зеленим површинама на парцели (врт, башта и слично).

- Одвођење површинских вода са манипулативних и паркинг површина планираних у дворишном делу парцеле, чија површина прелази 200 м2, условљено је затвореном канализационом мрежом прикљученом на уличну канализацију.

- Одвођење површинских вода са рампе изведене за већи број гаража планираних у сутерену објекта (вишепородични, пословни објекти и др.) обавезно решавати канализационом мрежом прикљученом на уличну канализацију.

- Саобраћајне површине – приступни путеви, платои треба да су изведени са савременим коловозним застором: бетон, асфалт бетон и поплочање разним типским елементима.

- Јавни простор улице се не може користити за обављање делатности (складиштење материјала и сл.) нити за паркирање тешких возила и машина, већ се у ту сврху мора организовати и уредити простор у оквиру парцеле уколико за то постоје просторни услови и не ремете се створени услови живљења у ширем окружењу.

7.2 ПРАВИЛА ГРАЂЕЊА ЗА ОБЈЕКТЕ ОСТАЛИХ НАМЕНА

7.2.1 СТАНОВАЊЕ

7.2.1.1 СТАНОВАЊЕ ВИСОКИХ ГУСТИНА НАСЕЉЕНОСТИ 200-350ст/ха

Урбанистичке целине 4.1 – становање високих густина од 200-350 ст/ха

- Планирана густина насељености од 200-350 становника/ха, а просечна густина становања 65-120 станова/ха

- Дозвољена намена је вишепородично становање

- Дозвољена је изградња вишепородичних стамбених и вишепородично-пословних објеката

- У овим зонама грађење усмерити и на реализацију недостајућих допунских садржаја становања – објекте спорта и рекреације, комуналне објекте и др. као и уређење простора за паркирање и гаражирање возила

- Дозвољена је изградња нових објеката уз обавезу њиховог уклапања у планирани систем уређења шире локације, а према прописаним параметрима за зону.

- У склопу стамбено-пословних објеката могу се обављати следеће делатности:

- трговина (продавнице продају прехрамбене и др.)

- услужно занатство (пекарске, посластичарске, кројачке, фризерске, фотографске радње, и друге занатске радње)

- услужних делатности (књижара, видеотека, и др.)

- здравство (апотека, опште и специјалистичке ординације, и сл.)

- пословно-административне делатности (филијале банака, поште, представништва, агенције, пословни бирои).

У зони се могу планирати и друге делатности уз услов да не угрожавају околину, животну средину и услове становања, буком, гасовима, отпаднима материјама или другим штетним дејствима, односно да су предвиђене мере, којима се у потпуности обезбеђује околина од загађења.

- У зони вишепородичног становања дозвољено је градити (а у складу са правилима уређења за предметне зоне и целине):

- вишепородични стамбени објекат (минимално 4 стамбене јединице)

- други објекти на парцели (пратећи, помоћни). У зони вишепородичног становања на парцели се могу градити пратећи објекти становања и то: заједничке гараже, паркиралишта, надстрешнице, дечија игралишта, спортски терени за мале спортове, инфраструктурни објекти (котларнице, трафостанице и сл.)

- У зони вишепородичног становања с обзиром на начин изградње на грађевинској

парцели дозвољено је градити (а у складу са правилима уређења):

1. слободностојећи објекат
2. у прекинутом низу (објекат додирује само једну бочну линију грађевинске парцеле)

- Минимална површина грађевинске парцеле:

3. за слободностојећи објекат:

- вишепородични стамбени објекат је 8.0 ара

4. за објекте у прекинутом низу:

- вишепородични стамбени објекат је 6.0 ара

- Минимална ширина грађевинске парцеле:

5. за слободностојећи објекат:

- вишепородични стамбени објекат је 20.0м

6. за објекте у прекинутом низу:

- вишепородични стамбени објекат је 15.0м

- У зависности од величине парцеле, на парцели блока односно појединачним грађевинским парцелама може се градити више објеката вишепородичног становања (ламеле, низови и сл.) са утврђеним заједничким коришћењем дворишта за станаре – кориснике, уз услов уклапања у највећи дозвољени степен искоришћености и коефицијент изграђености парцеле за целину

- Положај објеката одређен је грађевинском линијом која је дефинисана у односу на регулациону линију (Графички прилози Карта урбанистичке регулације). Објекте поставити на или унутар грађевинске линије.

- Максимална спратност објеката је По+Пр+6 са могућношћу изградње више подземних етажа, а минимална По+Пр+3, такође са могућношћу изградње више подземних етажа.

- Изградња подрумске или сутеренске етаже је могућа уколико не постоје сметње геотехничке и хидротехничке природе

- Подземне етаже се могу користити за уређење двонаменских склоништа, за организовање гаражирања путничких аутомобила, подрумских остава или пословног простора

- Максимални индекс заузетости земљишта је 40 % под објектима, до 30% под саобраћајницама и паркинг просторима, 50-30% под слободним јавним површинама (тргови, пешачке стазе, дечја игралишта, отворени терени, зеленило)

Међусобна удаљеност слободностојећих вишепородичних стамбено и стамбено - пословних објекта и објеката који се граде у прекинутом низу, износи најмање половину висине вишег објекта, а минимално 5,0 м ако суседни објекат на наспрамном зиду садржи отворе за дневно осветљење стамбених или пословних просторија са нормалним парапетом. Удаљеност се може смањити на једну четвртину ако се на наспрамним фасадама објеката не налазе отвори стамбених просторија (као и отвори пословних просторија). Објекат не сме заклањати директно осунчање другом објекту више од половине трајања директног осунчања.

- Растојање основног габарита слободностојећег вишепородичног стамбеног објекта и границе суседне грађевинске парцеле је минимално 2.5м, с тим да је уједно испуњен услов у погледу међусобне удаљености објеката у односу на намену и висину. За изграђене вишепородичне објекте чије је растојање до границе суседне грађевинске парцеле мање од 2.5м, немогу се на суседним странама предвиђати наспрамни отвори стамбених просторија изузев отвора за вентилацију и осветљење са парапетом висине минимално 1.8м или тзв. „стаклени

зидови“

- Услов за изградњу других објеката у зони вишепородичног становања на истој грађевинској парцели:

-на парцели се могу градити као слободностојећи пратећи објекти (гараже, инфраструктурни објекти - котларнице, трафостанице и др., надстрешнице и сл.). У овом случају гараже се планирају надземно на грађевинској парцели као заједничке гараже-низови или подземно испод објекта и изван габарита објекта.

- Висина надзитка подкровних етажа мах 1,60 м

- Приступ парцели остварити са јавног пута када је парцела директно ослоњена на јавну саобраћајну површину или индиректном везом са јавним путем, преко интерне блоковске пешачко-колске саобраћајнице, с тим да је њена минимална ширина 5.0м

- Смештај сопствених возила решавати у склопу парцеле изван површине јавног пута. Површине за паркирање предвидети као отворене паркинг простора, са могућношћу наткривања и као гараже било у склопу објекта или ван њега. Заједничка гаража може бити у склопу објекта (у приземљу или као подземна) или као самостална (други објекат на парцели). Сем испод основног габарита, објекат може да садржи подземне делове и ван њега, а за потребе изградње заједничке гараже, при чему се не смеју прећи границе парцеле

- Приликом пројектовања придржавати се важећих прописа за пројектовање одговарајуће врсте објекта и прописа за стабилност. Фундирање објеката вршити након прибављања података о геоморфолошким карактеристикама земљишта.

- Приликом пројектовања објеката придржавати се Правилника о техничким стандардима приступачности (“Сл. гласник РС”, бр.46/2013)

- У случају да се грађевинске парцеле за вишепородичну стамбену изградњу ограђују ограда мора бити транспарентна и не може прелазити висину од 1.4м

- Минимални степен комуналне опремљености подразумева обезбеђен излаз на јавни пут, капацитет паркирања, прикључење на електромрежу, систем водовода и канализације, систем грејања, обезбеђено сакупљање и евакуација комуналног отпада.

- За потребе формирања грађевинске парцеле, у складу са Законом извршити парцелацију односно препарцелацију.

7.2.1.2 СТАНОВАЊЕ СРЕДЊЕ ГУСТИНЕ НАСЕЉЕНОСТИ 50-150ст/ха

Урбанистичке целине 6.2, 10.1 и 10.2

- У оквиру предметних урбанистичких зона и целина планирано је погушћавање кроз доградњу постојећих и изградњу нових објеката

- Планирана густина насељености од 51-150 становника/ха, а просечна густина становања 20-50 станова/ха

- Дозвољена намена је породично становање, породично становање са централним функцијама и објекти централних функција

- У склопу породичних стамбено-пословних и пословних објеката могу се обављати следеће делатности:

- трговина (продавнице свих

типова за продају прехрамбене и робе широке потрошње на мало и др.),

- услужно занатство (пекарске, посластичарске, обућарске, кројачке, фризерске, фотографске радње, праонице возила и друге занатске радње)

- услужнех делатности (књижара, видеотека, хемијска чистионица и др.),

- угоститељство (мотел, пансион, ресторан, таверна, кафе бар, пицерија, хамбургерија...)

- здравство (апотека, опште и специјалистичке ординације, амбуланте, стационари мањих капацитета и сл.)

- социјална заштита (сервиси за чување деце, вртићи, обданишта, играонице за децу, смештај и нега старих и изнемоглих лица и др.),

- култура (галерије и др.),

- забава (билијар салони, салони видео игара, и др.)

- спорта (теретане, вежбаоне за аеробик, фитнес, бодибилдинг и др.),

- пословно-административне делатности (филијале банака, поште, представништва, агенције, пословни бирои).

У зони се могу планирати и друге делатности уз услов да не угрожавају околину, животну средину и услове становања, буком, гасовима, отпаднима материјама или другим штетним дејствима.

- Забрањује се изградња објеката чија би намена негативно утицала на претежну намену - становање. Нису дозвољене пословне и производне делатности које могу угрозити животну средину и услове становања разним штетним утицајима: буком, гасовима, отпадним материјама или другим штетним дејствима, односно за која нису предвиђене мере којима се у потпуности обезбеђује околина од загађења. У зони породичног становања није дозвољена изградња производних објеката.

- У овој зони градити искључиво тип породичних стамбених објеката у варијантама слободно-стојећих, двојних објеката, у низу и објеката атријумског типа. У оквиру једног породичног стамбеног објекта могуће је организовати максимум три стана.

- Врсте објеката с обзиром на начин изградње на грађевинској парцели у зони породичног становања су:

- слободно-стојећи

- двојни (објекти на суседним парцелама додирују једну заједничку линију границе парцеле)

- у непрекинутом низу (објекат додирује обе бочне линије грађевинске парцеле)

- у прекинутом низу (објекат додирује само једну бочну линију грађевинске парцеле)

- полуатријумски (објекат додирује три линије грађевинске парцеле)

- атријумски – са затвореним заједничким двориштем.

- На јединственој грађевинској парцели могућа је изградња већег броја породичних стамбених објеката у низу (у једном објекту могу бити максимално 3 стамбене јединице) са заједничким коришћењем слободних површина на парцели.

- Минимална површина грађевинске парцеле:

- за слободно-стојећи објекат је 3.0ара, изузетно 2.0 ара (односи се на постојеће и парцеле којима је формирањем саобраћајница смањена површина)

- за двојни је 4.5 ара
- за објекте у прекинутом низу је 2.0 ара
- за објекте у непрекинутом низу је 1.5 ара
- за полуатријумске објекте је 1.5 ара

- На парцелама до 5,00 ари пословни простор се може организовати у саставу стамбеног објекта, али не више од 30% површине. Уколико се ради о пословању које има карактер услужног занатства онда је та површина ограничена на 15%.

- На парцелама површине веће од 5.0 ари, могућа је изградња и другог објекта на парцели за потребе становања или за потребе организовања пословог простора из терцијарног сектора. Уколико се планира изградња другог стамбеног или пословног објекта, помоћни објекти се не могу градити као независни објекти.

- Минимална ширина грађевинске парцеле:
  - за слободно-стојећи објекат је 10.0м
  - за двојни 16.0м (2 х 8.ом)
  - за објекте низу је 5.0м

- Спратност објеката максимално По+Пр+2, односно три надземне етаже. Изградња подрумске или сутеренске етаже је могућа уколико не постоје сметње геотехничке и хидротехничке природе.

- Спратност помоћних објеката који су самостални објекти је По+Пр, а максимална висина од нулте коте до коте стрехе или венца је 3.0м

- Индекс заузетости земљишта максимално 50 %

- Постојећи породични стамбени објекти могу се дограђивати и реконструисати под истим условима који важе за новопланиране објекте

- Најмања дозвољена међусобна удаљеност породичних слободностојећих и објеката у прекинутом низу износи 4.0м. За породичне стамбене објекте чија је међусобна удаљеност мања од 3.0м могу се на суседним странама предвиђати наспрамни отвори нестамбених просторија са минималном висином парапета х=1.80м

- Најмање дозвољено растојање габарита објекта и линије суседне грађевинске парцеле за породичне стамбене, стамбено-пословне и пословне објекте је:
  - за слободностојеће објекте :
  - на делу бочног дворишта северне (односно западне) оријентације 2.0 м
  - на делу бочног дворишта јужне (односно источне) оријентације 3.0 м
  - за двојне објекте и објекте у прекинутом низу на бочном делу дворишта 4.0 м
  - за први или последњи објекат у непрекинутом низу 3.0 м

- Слободностојећи објекти се могу градити и ближе линији суседне парцеле на делу бочног дворишта северне оријентације, тј. на растојању од 1.0 м, у случају да је растојање објекта на делу бочног дворишта јужне оријентације на суседној парцели мин. 4.0 м, тј. да је међусобна удаљеност објеката 5.0 м.

- Објекат се може градити и на линији једне од суседних парцела уколико је то наслеђен начин градње у блоку, а у том случају грађење објекта је условљено ширином слободног пролаза на припадајућој парцели у делу бочног дворишта мин. 4.0 м, а такође мора бити задовољен услов у погледу међусобне удаљености објеката с обзиром на планирану висину, а то је ½ висине вишег објекта.

- За грађење и реконструкцију објеката на линији суседне парцеле као и на удаљеностима од суседне парцеле мањим од 1.0 м, на зидовима према суседној парцели се не могу пројектовати нити накнадно изводити отвори. На овим фасадама се могу уграђивати само фиксни стаклени елементи „стаклени зидови“ (копилит стакло, стаклене призме, полигал и сл.) који би служили искључиво за нужно осветљење просторије.

- Висина надзитка подкровних етажа мах 1.60 м

- Положај новопланираних објеката одређен је грађевинском линијом која је дефинисана у односу на регулациону линију (Графички прилози Карта урбанистичке регулације). Објекте постављати на или унутар грађевинске линије.

- Уколико постојећи објекат (квалитетан) делом излази испред планом дефинисане грађевинске линије задржава се уз могућу реконструкцију, адаптацију и санацију уколико не омета саобраћајну прегледност или суседа, а доградња и изградња су могуће само иза планом дефинисане грађевинске линије.

- Приступ парцели остварити са јавног пута или преко приватног пролаза, а у складу са условима за приступ на јавну саобраћајну мрежу

- Смештај сопствених возила решавати у склопу парцеле изван површине јавног пута

- Настојати да се гаражирање аутомобила оствари у склопу основног објекта - помоћни простор (простор у функцији основног објекта), а ако се гради као независни објекат на парцели (доградња уз постојећи стамбени или изградња новог) може имати мах.површину 30м^2.

- Ограђивање парцела - зиданом или транспарентном оградом до висине 1,40 м. Ограђивање се може вршити и живом зеленом оградом. Висина зидане, непрозирне ограде између працела може бити и до висине 1,40 м а стубови ограде морају бити на земљишту власника парцеле. Зидане и друге врсте ограда постављају се на регулациону линију тако да ограда, стубови ограде и капије буду на грађевинској парцели која се ограђује. Угаоне грађевинске парцеле на раскрсницама саобраћајница морају бити транспарентне, с тим да парапет ограде до максималне висине од 60цм може бити зидан (опека, камен, бетон и др.)

- Приликом пројектовања објеката придржавати се Правилника о техничким стандардима приступачности (“Сл. гласник РС”, бр. 46/2013)

- Приликом пројектовања придржавати се важећих прописа за пројектовање одговарајуће врсте објекта и прописа за стабилност. Фундирање објеката вршити након прибављања података о геоморфолошким карактеристикама земљишта.

- Минимални степен комуналне опремљености подразумева обезбеђен излаз на јавни пут, капацитет паркирања, прикључење на електромрежу, систем водовода и канализације, обезбеђено сакупљање и евакуација комуналног отпада.

- За потребе формирања грађевинске парцеле, у складу са Законом извршити парцелацију односно препарцелацију.

7.2.2 ИНДУСТРИЈА, ПРИВРЕДА И ПОСЛОВАЊЕ

7.2.2.1 ПОСЛОВАЊЕ

Урбанистичка целина 5.1 *- пословање*

- У зони намењеној пословању и комерцијалним функцијама се дозвољава доградња, реконструкција, санација, адаптација постојећих и изградња нових објеката у функцији трговине на велико и мало, тржни центри, пословни, услужни, магацински и складишни простори, комунални објекти и сл.

- Врсте објеката с обзиром на начин изградње на грађевинској парцели у зони пословања су:

слободно-стојећи

- у прекинутом низу (објекат додирује само једну бочну линију грађевинске парцеле)

- а све у зависности од техничко-технолошког процеса и задовољавања прописаних услова заштите

- Парцелу треба формирати у складу са потребама корисника уз задовољење параметара за однос изграђених површина, саобраћајно-манипулативних и зелених површина према укупној површини пословног комплекса

- У зависности од намене објеката произилази и њихова спратност. Објекти су спратности:

- пословни: максимално По+Пр+2

- складишни, сервисни, магацински и др.: Пр, евентуално Пр+1

- Изградња подрумске или сутеренске етаже је могућа уколико не постоје сметње геотехничке и хидротехничке природе.

- Минимална површина парцеле је:

- 5 ари за пословање

- Индекс заузетости земљишта под објектима је максимално 50 %

- Максимални степен искоришћености парцеле је 80% (рачунајући све објекте високоградње и платое са саобраћајницама и паркинзима)

- Проценат учешћа зеленила је минимално 20%

- Приликом пројектовања објеката применити важеће прописе за пројектовање ове врсте објеката и прописе за стабилност објеката. Фундирање објеката вршити након прибављања података о геоморфолошким карактеристикама земљишта

- Најмања међусобна удаљеност објеката је половина висине вишег објекта

- Минимална удаљеност објекта од границе парцеле је 1,0 м, али под условом да су задовољени услови противпожарне заштите и да је међусобни размак између објеката већи од 5,0 м, односно већи од половине висине вишег објекта.

- Положај објекта одређен је грађевинском линијом која је дефинисана у односу на регулациону линију. Објекте постављати на или унутар грађевинске линије. (Графички прилог Карта урбанистичке регулације)

- На простору између грађевинске и регулационе линије формирати појас заштитног зеленила у комбинацији са паркинг просторима

- Извршити максимално озелењавање слободних површина, ради заштите од

прашине, буке и др. За озелењавање целокупног простора користити врсте дрвећа које задовољавају критеријуме као што су брз раст, естетске вредности и отпорност на загађиваче. Углавном применити аутохтоне врсте

- Приступ парцели остварити са јавног пута или интерне саобраћајнице, чији ће профил бити одређен на основу меродавног возила

- Сем уређења пешачких и колских приступа као и приступа за несметано кретање старих, хендикепираних и инвалидних лица у оквиру комплекса који су намењени за јавно коришћење, подразумева се извођење интерне саобраћајнице, као и потребне манипулативне површине по правилу све са тврдим застором.

- Слободне површине на парцели озеленити и хортикултурно уредити (травњаци, цветњаци, дрвореди и сл.), оплеменити урбаним мобилијаром (фонтане, скулптуре, клупе…), а у зависности од величине парцеле и делатности обогатити спортско рекреативним површинама и објектима.

- Паркинг простор за кориснике објекта, по правилу решавати у оквиру парцеле, у складу са условима прикључка на јавну саобраћајницу.

- Паркинг простор се може оформити и у предњем делу парцеле, у оквиру простора између регулационе и грађевинске линије, уколико се постављањем објекта на већој удаљености од регулационе линије.

- За паркирање возила за сопствене потребе обезбеди простор на сопственој грађевинској парцели, изван површине јавног пута.

- Смештај возила – камиона и радних машина које су неопходне за обављање пословне и радне делатности планиране у склопу комплекса чија је реализација дозвољена на овом простору, решавати искључиво на припадајућој парцели, у складу са условима организације и уређења парцеле.

- Приликом пројектовања објеката придржавати се Правилника о техничким стандардима приступачности (“Сл. гласник РС”, бр. 46/2013)

- Приликом пројектовања придржавати се важећих прописа за пројектовање одговарајуће врсте објекта и прописа за стабилност. Фундирање објеката вршити након прибављања података о геоморфолошким карактеристикама земљишта.

- Минимални степен комуналне опремљености подразумева обезбеђен излаз на јавни пут, капацитет паркирања, прикључење на електромрежу, систем водовода и канализације, систем телекомуникација, обезбеђено сакупљање и евакуација комуналног отпада.

- За потребе формирања грађевинске парцеле, у складу са Законом извршити парцелацију односно препарцелацију.

7.2.2.2 ИНДУСТРИЈА И ПОСЛОВАЊЕ

Урбанистичке целине 1.1, 1.2, 3.2 и 6.1 – *индустрија и пословање*

- Дозвољена намена – индустрија и пословање. Примарна намена је индустријска производња. У оквиру грађевинске парцеле у зони индустрије и пословања дозвољена је изградња: производних и складишних, административних, пословних, услужних, енергетских објеката као и изградња у комбинацијама: пословно-производни објекат, пословно-складишни објекат, производно-складишни објекат или пословно-производно-складишни објекат. Поред производних, могу се изграђивати објекти за побољшање услова рада,

безбедности, објекти потребне недостајуће инфраструктуре, уређивати слободне зелене површине и подизати заштитно зеленило.

- Могуће је формирање и чисто пословних локација, поред оних опредељених производњи, као и формирање технолошких паркова.Треба настојати да се већи део зоне ангажује за индустријске погоне (око 70%), а мањи део (око 30%) за пословање. Врста пословања у овој зони мора бити компатибилна и у функцији индустријске производње.

- Доградња, реконструкција, санација и адаптација постојећих објеката може се дозволити у складу са условима грађења дефинисаним за ову целину

- Врста и намена објеката

- У оквиру индустрије и пословања дозвољава се изградња производних објеката различитог спектра привредних делатности (производње, производног занатства и других делатности рада - робно транспортне услуге, складиштење и сл.). Уз производне и друге делатности рада (складиштење, робно-транспортне услуге), на нивоу зоне може бити заступљено и пословање до мах. 30% на нивоу зоне. У зони намењеној индустрији није дозвољена изградња стамбених објеката.

- Осим напред назначених објеката и планираних делатности у зони индустрије се могу градити и: угоститељски објекти, комунални објекти, сервисни објекти, објекти спорта и рекреације и слични објекти.

- Забрањује се изградња објеката који својим технолошким процесом загађују животну средину, ако нису предузете одговарајуће мере заштите.

- На просторима планираним за индустрију и пословање није дозвољена изградња стамбених објеката.

- Објекти се могу градити као слободностојећи или објекти у прекинутом низу а све у зависности од техничко-технолошког процеса производње и задовољавања прописаних услова заштите.

- Парцелу треба формирати у складу са потребама корисника уз задовољење параметара за однос изграђених површина, саобраћајно-манипулативних и зелених површина према укупној површини радног комплекса.

- У зависности од намене објеката произилази и њихова спратност. Објекти су спратности:

- производни објекти и складишта: углавном приземни – Пр – ниске и високе хале, евентуално Пр+1
- пословни: максимално По+Пр+2

Изузетно, производни објекти могу бити и спратни, уколико је то технолошки повољније решење.

- Минимална површина парцеле је:

- 25 ари за производни комплекс
- 6 ари за пословање
- Индекс заузетости земљишта максимално 40 %
- Саобраћајно-манипулативне површине до 30%
- Зелене површине минимално 20%
- Положај објекта одређен је грађевинском линијом која је дата у графичком прилогу Карта урбанистичке регулације. Дефинисана су два типа грађевинске линије:
- основна грађевинска линија којом је одређена удаљеност од регулационе линије и од границе суседних парцела. Објекте

постављати на или унутар ове грађевинске линије

- грађевинска линија само за приземну етажу објекта – одређена на основу заштитне зоне фекалног колектора који се налазе на овом подручју. Због несметаног приступа у случају интервенција изградња објеката који захватају и ову зону дозвољена је по принципу остављања (формирања) пасажа у приземном нивоу у делу заштитне зоне.

- Дозвољено је измештање постојеће канализације (зависно од потреба и могућности инвеститора) уколико се створе техничке могућности, а уз неопходне услове надлежних предузећа.

- У односу на суседне међе објекат постављати на удаљености довољној за формирање противпожарног пута, а минимално 5.0 м.

- На простору између грађевинске и регулационе линије формирати појас заштитног зеленила у комбинацији са паркинг просторима.

- Извршити максимално озелењавање слободних површина, ради заштите од прашине, буке и др. За озелењавање целокупног простора користити врсте дрвећа које задовољавају критеријуме као што су брз раст, естетске вредности и отпорност на загађиваче. Углавном применити аутохтоне врсте.

- Приступ парцели остварити са јавног пута или интерне саобраћајнице

- За паркирање возила за сопствене потребе обезбеди простор на сопственој грађевинској парцели, изван површине јавног пута.

- Смештај возила – камиона и радних машина које су неопходне за обављање пословне и радне делатности планиране у склопу пословних и производних објеката унутар плана, решавати искључиво на припадајућој парцели, у складу са условима организације и уређења парцеле.

- Обавезно је спровођење поступка израде Процене утицаја за објекат који је на листи пројеката за које је обавезна процена утицаја или ако надлежни орган одлучи за пројекат који је на листи пројеката за које се може захтевати процена утицаја на животну средину, на основу Уредбе Владе РС о утврђивању листа

- Приликом пројектовања објеката придржавати се Правилника о техничким стандардима приступачности (“Сл. гласник РС”, бр. 46/2013).

- Приликом пројектовања придржавати се важећих прописа за пројектовање одговарајуће врсте објекта и прописа за стабилност. Фундирање објеката вршити након прибављања података о геоморфолошким карактеристикама земљишта.

- Минимални степен комуналне опремљености подразумева обезбеђен излаз на јавни пут, капацитет паркирања, прикључење на електромрежу, систем водовода и канализације, систем телекомуникација, обезбеђено сакупљање и евакуација комуналног отпада, прикупљање и пречишћавање отпадних вода, предузимање предвиђених мера заштите животне средине, обезбеђење заштитног растојања од суседних парцела са другом наменом подизањем заштитног зеленог појаса у границама грађевинске парцеле. Обавезан је заштитни зелени појас уз водотокове минималне ширине 10,0м, у коме није дозвољена градња.

- За потребе формирања грађевинске парцеле, у складу са Законом извршити парцелацију односно препарцелацију.

7.2.2.3 ПОСЛОВАЊЕ И ИНДУСТРИЈА

Урбанистичке целине 3.3 и 9.1 *– пословање и индустрија*

- Дозвољена намена – пословање и индустрија. Примарна намена је пословање. У оквиру грађевинске парцеле у зони пословања и индустрије дозвољена је изградња: производних и складишних, административних, пословних, услужних, енергетских објеката као и изградња у комбинацијама: пословно-производни објекат, пословно-складишни објекат, производно-складишни објекат или пословно-производно-складишни објекат. Могу се изграђивати објекти за побољшање услова рада, безбедности, објекти потребне недостајуће инфраструктуре, уређивати слободне зелене површине и подизати заштитно зеленило.

- У зонама пословања и индустрије могуће је формирање и чисто индустријских погона, али је примарна намена пословање. Треба настојати да се већи део зоне ангажује за пословање (око 70%), а мањи део (око 30%) за индустрију. И у овој зони је могуће организовање технолошких паркова.

- Доградња, реконструкција, санација и адаптација постојећих објеката може се дозволити у складу са условима грађења дефинисаним за ову целину.

- На просторима планираним за пословање и индустрију није дозвољена изградња стамбених објеката.

- Осим напред назначених објеката и планираних делатности у зони пословања и индустрије се могу градити и: угоститељски објекти, комунални објекти, сервисни објекти, објекти спорта и рекреације и слични објекти.

- Забрањује се изградња објеката који својим технолошким процесом загађују животну средину, ако нису предузете одговарајуће мере заштите

- Објекти се могу градити као слободностојећи или објекти у прекинутом низу а све у зависности од техничко-технолошког процеса производње и задовољавања прописаних услова заштите.

- Парцелу треба формирати у складу са потребама корисника уз задовољење параметара за однос изграђених површина, саобраћајно-манипулативних и зелених површина према укупној површини радног комплекса.

- У зависности од намене објеката произилази и њихова спратност. Објекти су спратности:

- пословни: максимално По+Пр+2

- производни објекти и складишта: углавном приземни – Пр – ниске и високе хале, евентуално Пр+1

Изузетно, производни објекти могу бити и спратни, уколико је то технолошки повољније решење.

- Минимална површина парцеле је:

- 6 ари за пословање

- 12 ари за производни комплекс

- Индекс заузетости земљишта максимално 40 %

- Саобраћајно-манипулативне површине до 30%

- Зелене површине минимално 20%

- Положај објекта одређен је грађевинском линијом која је дата у графичком прилогу Карта урбанистичке регулације. Дефинисана су три типа грађевинске линије:

- основна грађевинска линија којом је одређена удаљеност од регулационе линије и од границе суседних парцела. Објекте постављати на или унутар ове грађевинске

линије.

- грађевинска линија само за приземну етажу објекта – одређена на основу заштитне зоне фекалног колектора који се налазе на овом подручју. Због несметаног приступа у случају интервенција изградња објеката који захватају и ову зону дозвољена је по принципу остављања (формирања) пасажа у приземном нивоу у делу заштитне зоне.

Дозвољено је измештање постојеће канализације (зависно од потреба и могућности инвеститора) уколико се створе техничке могућности, а уз неопходне услове надлежних предузећа.

- грађевинска линија у зони далековода 110 кВ – одређена на основу заштитне зоне далековода (15,0 м) у коме није дозвољена изградња објеката високоградње.

- У односу на суседне међе објекат постављати на удаљености довољној за формирање противпожарног пута, а минимално 5.0 м.

- На простору између грађевинске и регулационе линије формирати појас заштитног зеленила у комбинацији са паркинг просторима.

- Извршити максимално озелењавање слободних површина, ради заштите од прашине, буке и др. За озелењавање целокупног простора користити врсте дрвећа које задовољавају критеријуме као што су брз раст, естетске вредности и отпорност на загађиваче. Углавном применити аутохтоне врсте.

- Приликом пројектовања држати се важећих прописа за пројектовање ове врсте објеката и прописа за стабилност објеката. Фундирање објеката вршити након прибављања података о геоморфолошким карактеристикама земљишта.

- Приступ парцели остварити са јавног пута, интерне саобраћајнице или приватног пролаза.

- За паркирање возила за сопствене потребе обезбеди простор на сопственој грађевинској парцели, изван површине јавног пута.

- Смештај возила – камиона и радних машина које су неопходне за обављање пословне и радне делатности планиране у склопу пословних и производних објеката унутар плана, решавати искључиво на припадајућој парцели, у складу са условима организације и уређења парцеле.

- Обавезно је спровођење поступка израде Процене утицаја за објекат који је на листи пројеката за које је обавезна процена утицаја или ако надлежни орган одлучи за пројекат који је на листи пројеката за које се може захтевати процена утицаја на животну средину, на основу Уредбе Владе РС о утврђивању листа

- Минимални степен комуналне опремљености подразумева обезбеђен излаз на јавни пут, капацитет паркирања, прикључење на електромрежу, систем водовода и канализације, систем телекомуникација, обезбеђено сакупљање и евакуација комуналног отпада, прикупљање и пречишћавање отпадних вода, предузимање предвиђених мера заштите животне средине, обезбеђење заштитног растојања од суседних парцела са другом наменом подизањем заштитног зеленог појаса у границама грађевинске парцеле. Обавезан је заштитни зелени појас уз водотокове минималне ширине 10,0м, у коме није дозвољена градња.

- За потребе формирања грађевинске парцеле, у складу са Законом извршити парцелацију односно препарцелацију.

7.2.2.4 СПЕЦИФИЧНА ПРИВРЕДА

Урбанистичке целине 1.3, 2.1 и 6.3 – *специфична привреда*

- Основна намена – мала привреда, мала и средња предузећа – објекти секундарних и терцијарних делатности (административни, производни, складишни, услужни, пословни, комерцијални, енергетски и др.) са формирањем нових и реконструкцијом постојећих комплекса.

- Пратећа намена – становање, јавне функције, објекти саобраћајне и комуналне инфраструктуре

- Перманентном реконструкцијом постојећих објеката становања, постепено би се њихова намена променила у намену мале привреде заједно са реконструкцијом постојећих и изградњом нових комплекса. У овој зони објекти се реконструишу и граде као стамбено-пословни, пословни и пословно-привредни објекти. Код пословно-стамбеног садржаја парцеле, могуће је рад и становање организовати у једном објекту (рад до улице, становање према дубини парцеле или рад у приземљу а становање на спрату, под условом да се ради о делатности, која не угрожава функцију становања.

- Дозвољена је реконструкција, санација и адаптација постојећих објеката становања, без доградње и изградње нових стамбених објеката.

- Забрањује се изградња објеката који својим технолошким процесом загађују животну средину, ако нису предузете одговарајуће мере заштите

- Парцелу треба формирати у складу са потребама корисника уз задовољење параметара за однос изграђених површина, саобраћајно-манипулативних и зелених површина према укупној површини радног комплекса.

- Индекс заузетости земљишта максимално 40 %. У зависности од потреба могуће је повећати индекс заузетости земљишта на рачун радних и технолошких отворених површина.

- Радне и технолошке отворене површине максимално 10-20%

- Саобраћајно-манипулативне површине 20% -30%

- Зелене површине минимално 20%

- Спратност објеката:

- производни објекти и складишта-углавном приземни - ниске и високе хале

- административни објекти могу бити максималне спратности По+П+2

- Изузетно, производни објекти могу бити и спратни, уколико технолошки процес може несметано да се одвија.

- Минимална површина парцеле за изградњу слободностојећег објекта износи 5.0 ари. На парцелама већим од 6.0 ари могућа је изградња другог објекта на парцели за становање или пословни простор из терцијарног сектора, сервисе или за малу привреду мањег капацитета.

- На парцелама преко 8.00 ари, могуће је развијати делатности мале привреде, мале производне погоне, за делатности које су по капацитету у складу са карактером парцеле, односом према суседу под прописаним условима заштите животне средине.

- Положај објекта одређен је грађевинском линијом која је дефинисана у односу на регулациону линију. Објекте постављати на или унутар грађевинске линије. (Графички прилог Карта регулације и парцелације).

- Уколико постојећи објекат (квалитетан) делом излази испред планом дефинисане грађевинске линије задржава се уз

могућу реконструкцију, адаптацију и санацију уколико не омета саобраћајну прегледност или суседа, а доградња и изградња су могуће само иза планом дефинисане грађевинске линије.

- У односу на суседне међе објекат постављати на удаљености довољној за формирање противпожарног пута, а минимално 3.5м за једносмерну и 5.0 м за двосмерну комуникацију.

- На простору између грађевинске и регулационе линије формирати појас заштитног зеленила (посебно на граници са становањем) у комбинацији са паркинг просторима.

- Приликом пројектовања држати се важећих прописа за пројектовање ове врсте објеката и прописа за стабилност објеката. Фундирање објеката вршити након прибављања података о геоморфолошким карактеристикама земљишта

- Приступ парцели остварити са:

- јавног пута

- интерне саобраћајне комуникације чији ће профил бити одређен на основу меродавног возила

- приватног пролаза чији ће профил бити одређен на основу меродавног возила

- Паркирање обезбедити унутар сопствене парцеле

- Обавезно је спровођење поступка процене утицаја за објекат који је на листи пројеката за које је обавезна процена утицаја или ако надлежни орган одлучи за пројекат који је на листи пројеката за које се може захтевати процена утицаја на животну средину, на основу Уредбе Владе РС о утврђивању листа.

- Минимални степен комуналне опремљености подразумева обезбеђен излаз на јавни пут, капацитет паркирања, прикључење на електромрежу, систем водовода и канализације, систем телекомуникација, обезбеђено сакупљање и евакуација комуналног отпада, прикупљање и пречишћавање отпадних вода, предузимање предвиђених мера заштите животне средине, обезбеђење заштитног растојања од суседних парцела са другом наменом подизањем заштитног зеленог појаса у границама грађевинске парцеле. Обавезан је заштитни зелени појас уз водотокове минималне ширине 10,0м, у коме није дозвољена градња.

- За потребе формирања грађевинске парцеле, у складу са Законом извршити парцелацију односно препарцелацију.

7.2.3 ЦЕНТРАЛНЕ ФУНКЦИЈЕ

7.2.3.1 ЦЕНТРАЛНЕ ФУНКЦИЈЕ СА СТАНОВАЊЕМ

Урбанистичка зона 8 и целина 7.2 – *централне функције са становањем*

- Дозвољена намена су централне функције и централне функције са становањем са планираним погушћавањем на постојећим парцелама и планираном изградњом на неизграђеним.

- Дозвољена намена – делатности које не угрожавају суседне намене уз могућност становања на спратним етажама. У оквиру пословних објеката могу се градити и простори намењени становању (максималан однос делатности и становања је 70:30%,), под условом да централне функције не угрожавају животну средину.

- У зони намењеној централним функцијама са становањем се дозвољава доградња, реконструкција, санација, адаптација постојећих и изградња нових објеката у функцији пословних, комерцијалних, услужних садржаја, комуналних објеката и сл.

- Објекте поставити у оквиру дате грађевинске линије која је дефинисана у односу на регулациону линију (Графички прилог бр.4 Карта урбанистичке регулације)

- Најмања површина грађевинске парцеле 3,00 ара

- Спратност објеката максимално По+Пр+2. Изградња подрумске или сутеренске етаже је могућа уколико не постоје сметње геотехничке и хидротехничке природе.

- Максимални индекс заузетости је 60%

- Постојећи објекти могу се реконструисати, дограђивати и надграђивати под истим условима који важе за новопланиране објекте.

- Објекте поставити као слободно стојеће или у низу. Уколико се објекти постављају у низу поставити их у нултој позицији разделних граница, односно објекти додирују бочне границе грађевинских парцела.

- Када се дилатације објеката налазе на граници парцела, растојање између објеката је у ширини дилатације.

- Постојећи објекти који делом задиру у планирану грађевинску линију имају следећи третман - задржавају се, са могућношћу доградње само поткровне етаже а за веће интервенције мора се поштовати дата грађевинска линија.

- Приступ парцели остварити са јавног пута.

- Паркирање обезбедити у оквиру сопствене парцеле.

- Висина надзитка подкровних етажа мах 1,60 м.

- Минимални степен комуналне опремљености подразумева обезбеђен излаз на јавни пут, капацитет паркирања, прикључење на електроенергетску мрежу, систем водовода и канализације, обезбеђено сакупљање и евакуација комуналног отпада.

- За потребе формирања грађевинске парцеле, у складу са Законом извршити парцелацију односно препарцелацију.

7.3 ПРАВИЛА ГРАЂЕЊА ЗА ОБЈЕКТЕ И ПОВРШИНЕ ЈАВНЕ НАМЕНЕ

Правила за образовање грађевинских парцела јавних намена

У складу са прописима о експропријацији земљишта, у планском подручју, потребно је формирати парцеле намењене за јавне намене, приказане на графичком прилогу број 4 -“Карта урбанистичке регулације”.

Планом је одређена и дефинисана регулациона линија, као линија која раздваја површину јавне намене од површина осталих намена и као линија која раздваја површине јавних намена међусобно.

Аналитичко-геодетски подаци су оријентациони, јер је, за потребе израде Плана, коришћена скенирана и георефернцирана катастарска подлога (1:2.500; 1:1.000 и 1:500). Код спровођења Плана, дозвољена су одступања од датих аналитичко-геодетских података, а ради усклађивања са оригиналним подацима премера за катастарско стање.

Правила грађења за јавне објекте и службе

За реконструкцију и доградњу постојећих објеката дозвољено је издавање локацијске дозволе на основу овог Плана, а за изградњу нових објеката обавезна је израда урбанистичког пројекта за потребе урбанистичко-архитектонског обликовања површи-

на јавне намене и урбанистичко-архитектонске разраде локације.

Правила за изградњу површина и објеката јавне намене у склопу површина остале намене

Планом генералне регулације дозвољена је изградња површина и објеката јавне намене у склопу зона предвиђених за остале намене при чему је за њих неопходно испоштовати посебна правила грађења која су дефинисана за исте, осим индекса искоришћености земљишта који важи за зону у којој се планира јавна намена.

7.3.1 ЦЕНТРИ

ЦЕНТАР МЕСНЕ ЗАЈЕДНИЦЕ – Урбанистичка целина 2.2

- Дозвољена намена – центар месне заједнице

Однос функција	
Трговина	55%
угоститељ. и туризам	15%
занати и услуге	1о%
финан.-техн.услуг	3%
култур,наука и здр.	12%
админ.-и управа	5%

- Однос изграђених, саобраћајних и зелених површина 40:15:45

- Објекте поставити у оквиру дате грађевинске линије која је дефинисана у односу на регулациону линију (Графички прилог Карта урбанистичке регулације)

- Максимална спратност објеката је По+Пр+2

- Максимални индекс заузетости земљишта је 40%

- Приступ комплексу остварити са јавне саобраћајне површине

- Паркирање обезбедити у оквиру комплекса (као отворени паркинг простори, паркинг гараже, и сл.)

- Приликом пројектовања објеката придржавати се Правилника о техничким стандардима приступачности (“Сл. гласник РС”, бр. 46/2013)

- Приликом пројектовања придржавати се важећих прописа за пројектовање ове врсте објеката и прописа за стабилност. Фундирање објеката вршити након прибављања података о геоморфолошким карактеристикама земљишта

- Минимални степен комуналне опремљености подразумева обезбеђен излаз на јавни пут, капацитет паркирања, прикључење на електромрежу, систем водовода и канализације, систем телекомуникација, обезбеђено сакупљање и евакуација комуналног отпада.

- За потребе формирања грађевинске парцеле парцелацију, односно препарцелацију извршити у складу са законом

- Обавезна израда Урбанистичког пројекта као разрада плана

7.3.2 ОБРАЗОВАЊЕ

7.3.2.1 ОСНОВНО ОБРАЗОВАЊЕ

Урбанистичке целине 10.3 – основно образовање

- Дозвољена намена – објекти у функцији основног образовања

- У оквиру основне школе предвидети простор за предшколски боравак деце

- Дозвољена је изградња нових објеката

- Објекте поставити у оквиру грађевинске линије која је дефинисана у односу на регулациону линију (Графички прилог Карта урбанистичке регулације).

- Површина комплекса 20-25м^2/по ученику

- Потребна изграђена површина 6-8м^2/по ученику

- Максимална спратност објеката је максимално По+Пр+2

- Максимални индекс заузетости земљишта је 30%

- Комплекс опремљен отвореним спортским теренима и фискултурном салом

- Приступ комплексу остварити са јавне саобраћајнице

- Паркирање обезбедити у оквиру комплекса

- Приликом пројектовања објеката придржавати се Правилника о техничким стандардима приступачности ("Сл. гласник РС", бр. 46/2013)

- Приликом пројектовања придржавати се важећих прописа за пројектовање ове врсте објеката и прописа за стабилност. Фундирање објеката вршити након прибављања података о геоморфолошким карактеристикама земљишта

- Ограђивање парцела – транспарентном оградом до висине 1.60м

- Врсте зеленила које се саде у дворишту школе не смеју да буду крте (врба, бреза и сл.), бодљикаве и отровне врсте. Корисне саднице за ове комплексе су оне са ниском крошњом. Препоручују се фитоцидне здраве врсте (најчешће четинари). Високо дрвеће не треба садити на јужној страни.

- Минимални степен комуналне опремљености подразумева обезбеђен излаз на јавни пут, капацитет паркирања, прикључење на електромрежу, систем водовода и канализације, систем телекомуникација, систем грејања, обезбеђено сакупљање и евакуација комуналног отпада.

- За потребе формирања грађевинске парцеле парцелацију, односно препарцелацију извршити у складу са законом.

7.3.2.2 СРЕДЊЕ ОБРАЗОВАЊЕ

Урбанистичке целине 5.2 – средње образовање (Машинско – саобраћајна школа)

Дозвољена намена – објекти у функцији средњег образовања

Објекте поставити у оквиру дате грађевинске линије која је дефинисана у односу на регулационе линије. Посебно водити рачуна о функционалној повезаности са постојећим објектима и да се не угрозе отворени спортски терени

- Површина комплекса 25-30м2 / по ученику

- Изграђена површина 8-10м2 / по ученику

- Максимална спратност објеката је максимално По+Пр+2

- Максимални индекс заузетости земљишта је 40%

- Приступ парцели остварити са јавне саобраћајнице

- Паркирање обезбедити у оквиру комплекса

- Приликом пројектовања објеката придржавати се Правилника о техничким стандардима приступачности ("Сл. гласник РС", бр.46/2013)

- Приликом пројектовања придржавати се важећих прописа за пројектовање ове врсте објеката и прописа за стабилност. Фундирање објеката вршити након прибављања података о геоморфолошким карактеристикама земљишта.

- Ограђивање парцела – транспарентном оградом максималне висине 1.60м.

- Врсте зеленила које се саде у

дворишту школе не смеју да буду крте (врба, бреза и сл.), бодљикаве и отровне врсте. Корисне саднице за ове комплексе су оне са ниском крошњом. Препоручују се фитоцидне здраве врсте (најчешће четинари). Високо дрвеће не треба садити на јужној страни.

- Минимални степен комуналне опремљености подразумева обезбеђен излаз на јавни пут, капацитет паркирања, прикључење на електромрежу, систем водовода и канализације, систем телекомуникација, систем грејања, обезбеђено сакупљање и евакуација комуналног отпада.

- За потребе формирања грађевинске парцеле парцелацију, односно препарцелацију извршити у складу са законом.

7.3.2.3 ВИСОКО ОБРАЗОВАЊЕ

Урбанистичка целина 4.2 – високо образовање, култура

- Дозвољена намена – објекти у функцији високих образовних институција, односно културе

- Положај објекта одређен је грађевинском линијом која је дефинисана у односу на регулациону линију. Објекте постављати на или унутар грађевинске линије. (Графички прилог Карта урбанистичке регулације)

- Све интервенције на објекту изводити у складу са условима Завода за заштиту споменика културе

- Индекс заузетости земљишта до 20%

- Спратност објеката максимално По+Пр+1

- Површина комплекса 25м2 / по студенту

- Изграђена површина 10-12м2 / по студенту

- Најмања дозвољена удаљеност од суседних објеката износи половину висине вишег објекта

- Приступ парцели остварити са јавне саобраћајнице

- У оквиру комплекса уредити слободне површине и паркинг простор

- Паркирање обезбедити делом у оквиру сопствене парцела, делом на јавном паркинг простору у оквиру саобраћајнице. Број паркинг места ускладити са препорукама за пројектовање ове врсте објеката.

- Приликом пројектовања објеката придржавати се Правилника о техничким стандардима приступачности (“Сл. гласник РС”, бр.46/2013)

- Приликом пројектовања придржавати се важећих прописа за пројектовање ове врсте објеката и прописа за стабилност. Фундирање објеката вршити након прибављања података о геоморфолошким карактеристикама земљишта.

- Минимални степен комуналне опремљености подразумева обезбеђен излаз на јавни пут, капацитет паркирања, прикључење на електромрежу, систем водовода и канализације, систем телекомуникација, систем грејања, обезбеђено сакупљање и евакуација комуналног отпада.

- За потребе формирања грађевинске парцеле парцелацију, односно препарцелацију извршити у складу са законом.

7.3.3 ЗДРАВСТВО

Урбанистичка целина 7.1

- Дозвољена намена - здравство (комплекс Градске болнице)

- Дозвољена је:

  - изградња нових објеката

  - доградња, реконструкција, адаптација и санација постојећих објеката

- Проширење доградњу постојећих објеката урадити у оквиру дате грађевинске линије која је дефинисана у односу на регулациону линију (Графички прилог Карта урбанистичке регулације). У случају доградње посебно водити рачуна о функционалној повезаности са постојећим објектима

- Индекс заузетости земљишта до 25%

- Спратност објеката максимално По+ Пр+6

- Приступ парцели остварити са јавне саобраћајнице

- Паркирање обезбедити у оквиру сопствене парцеле

- Приликом пројектовања објеката придржавати се Правилника о техничким стандардима приступачности ("Сл. гласник РС", бр.46/2013)

- Приликом пројектовања придржавати се важећих прописа за пројектовање ове врсте објеката и прописа за стабилност. Фундирање објеката вршити након прибављања података о геоморфолошким карактеристикама земљишта.

- Минимални степен комуналне опремљености подразумева обезбеђен излаз на јавни пут, капацитет паркирања, прикључење на електромрежу, систем водовода и канализације, систем телекомуникација, систем грејања, обезбеђено сакупљање и евакуација комуналног отпада.

- За потребе формирања грађевинске парцеле парцелацију, односно препарцелацију извршити у складу са законом.

7.4 ПРАВИЛА ГРАЂЕЊА ИНФРАСТРУКТУРНИХ МРЕЖА

7.4.1 ПРАВИЛА ЗА ИЗГРАДЊУ САОБРАЋАЈНЕ ИНФРАСТРУКТУРЕ

Урбанистичко решење саобраћајних површина, односно регулационе ширине и нивелациони елементи, као и попречни профили за постојеће и планиране саобраћајнице приказани су у графичком прилогу „Карта саобраћајне инфраструктуре", са аналитичко-геодетским и свим осталим елементима неопходним за израду техничке документације за саобраћајнице.

Све елементе попречног профила саобраћајних површина који се функционално разликују раздвојити нивелационо.

Инжењерско-геолошке карактеристике терена захтевају примену адекватних санационих мера при изградњи саобраћајница. Тачну диспозицију потпорних зидова (димензије, врста, нагиб) димензионисати кроз израду детаљних геолошких истраживања за потребе саобраћајница.

Коловозну конструкцију одредити према инжењерско-геолошким карактеристикама тла и очекиваном саобраћајном оптерећењу.

Геометрија планираних и постојећих раскрсница и саобраћајних прикључака предвиђених за реконструкцију (ситуационо и нивелационо) прецизно ће бити дефинисана у току израде пројектно техничке документације на основу Правилника о условима које са аспекта безбедности саобраћаја морају да испуњавају путни објекти и други елементи јавног пута („Сл. гласник РС" бр. 50/2011) и осталим важећим стандардима и прописима који регулишу ову материју.

За све предвиђене интервенције и инсталације које се воде кроз земљишни

појас (парцелу пута) потребно је обратити се надлежном управљачу пута.

РЕГУЛАЦИЈА

Регулационе линије и осовине саобраћајница представљају основне елементе за дефинисање саобраћајне мреже, чиме је дата граница у оквиру које је дато техничко решење трасе. На овај начин је омогућено да се даљом разрадом решења трасе, кроз техничку документацију, унапреде поједина решења дата у плану (у оквиру дефинисане границе), а уз обавезујући број планираних саобраћајних трака, у циљу побољшања саобраћајних ефеката, инфраструктурних решења и рационализације трошкова изградње планиране саобраћајнице.

Регулациона ширина новопланираних улица и улица које се коригују утврђена је у складу са функционалним рангом саобраћајница и потребама смештаја планиране саобраћајне и комуналне инфраструктуре.

Планом хоризонталне регулације улица дефинисани су услови за диспозицију саобраћајних површина – коловоза, тротоара и бициклистичких стаза у профилу улице.

Планираном наменом простора, дефинисане су зоне са различитим режимима изградње и уређења, као и зоне у којима се не мења постојећа регулација.

У дугорочној концепцији развоја система саобраћаја планирана је надградња постојеће саобраћајне матрице на подручју **ПГР »Индустријска зона«**. У складу са таквим решењима у простору, неће доћи до битних промена у генералном систему регулације насеља. Изузетак чине зоне кроз које пролазе трасе планираних саобраћајница, као што је:

I - Код главних градских магистрала:

1. - Булевар ослободилаца Чачка (обилазни пут), који се поклапа са **државним путем IБ реда бр. 23** планиран је са проширењем, са стране ка центру града, на ширину попречног профила од 27,5м' (4x3,5+2x2,5+2x2,0+4,5)

II - Код градских магистрала:

1. Улице Немањине, где се планира изградња (продужетак) улице у оквиру граница ПГРа, са ширином попречног профила од 21,5м' (4x3,25+2x1,25+2x2,0+2,0), као продужетак постојеће трасе (чије се проширење такође планира). Осим тога, у наставку улице (на граници ПГРа) планирана је и изградња моста преко реке Западне Мораве. Одатле улица наставља својом планираном трасом преко реке, која је изван овог плана (део ове трасе обрађује ПГР Љубић-Коњевићи).

2. Улице Др Драгиша Мишовић, где је планирано проширење профила. Улица задржава постојећу трасу, а планирано проширење профила предвиђа укупну ширину од 21м' (4x3,0+2x1,5+2x2,0+2,0).

III - Код градских саобраћајница:

1. Улице Београдске, где се планира проширење на 15м' (4x3,0+2x1,5).

2. Булевар Николе Тесле од Београдске до улице Раденка Јањића, осим корекције у зони између улице Београдске до Улице бр 28, задржава постојећу трасу, са планираним проширењем профила, а од (раскрснице) улице Раденка Јањића и доградњу која до границе плана, па и даље прдвиђа задржавање профила од око 22м' (4x3,0+2x1,5+2x1,5+2x2,0).

IV - Код сабирних улица I реда:

1. Улица Хајдук Вељкова, на чијој траси се планирју корекције радијуса (тамо где је потребно), као и проширење на 11,5м' (2x3,0+2x1,2+2x1,5).

2. Улица Индустријски пролаз и Улица број 16, која је највећим делом планирана траса са профилом 10м' (2x3,5+2x1,5).

3. Улица Браће Станић, код које се планира проширење попречног профила на 9м' (2x3,0+2x1,5).

4. Улица Раденка Јањића (Радних Бригада), где су планиране корекције у зони раскрснице са улицом Браће Станић (формирање правилне четворокраке раскрснице), као и корекција трасе, денивелација у зони пруге Краљево – Пожега, а након тога и потпуна измена постојеће трасе и изградња дела (али изван границе плана). Ширина профила у оквиру границе плана је 11м' (2x3,3+2x1,2).

5. Улица бр 1., где је у границама плана и оквирима постојеће трасе и профила од 22 метра планирано уређење, које подразумева организовано улично паркирање са обе стране коловоза.

V - Код сабирних улица II реда

1. Улица Кључка – задржава постојећу трасу уз одређене корекције 9м' (2x3,0+2x1,5).

2. Улица 43б – планирана целом дужином од планиране кружне раскрснице са улицом Кључком, до Николе Тесле.

3. Улица Пружна – планирано проширење постојећег профила, као и изградња на делу од денивелисаног укрштања без размене саобраћаја са државним путем IБ реда бр. 23, паралелно железничкој прузи Краљево – Пожега све до границе плана (а и изван ње), а све у истом профилу од 10м' (2x3,5+2x1,5).

4. Улица бр.7 – планирана као обилазак зоне болнице са профилом 14м' (2x3,5+2x1,5+2x2,0).

5. Булевар Ослобођења – планирано проширење и уређења на профил 13м' (2x3,5+2x1,5+2x1,5)

6. Улица Ратка Васиљевића – проширење профила и изградња дела трасе исте ширине 9м' (2x3,0+2x1,5).

Генералним регулационим решењем препоручене су регулационе ширине за:

- тротоаре и пешачке стазе..................... ....,, мин 1,5 м
- бициклистичке стазе једносмерне.......... .... 1,0-1,5 м
- бициклистичке стазе двосмерне............. .... 2,0 -3,0м
- светли профил (пруга-пут)....... .... мин 6,5 м'
- светли профил (пут-пут).............. ………………….................................... мин 4,5 м'

Подземне трасе главних водова комуналне инфраструктуре смештене су у регулационим профилима саобраћајница (водоснабдевање, кишна и фекална канализација, кабловски водови ел.енергије, ТТ инсталација, топловоди, гас).

НИВЕЛАЦИЈА

Подручје обухваћено ПГР-ом лежи на теренима који су нагнути према току Западне Мораве. Такав рељеф обезбеђује одвођење површинских вода према саобраћајницама, са којих се оне одводе системом кишне канализације. Површине непосредно уз реку су делимично у депресији и са њих је одвођење површинских вода решено системом кишне канализације.

Нивелете постојећих саобраћајница се задржавају. Делови планираних саобраћајница, који се надовезују на постојеће деонице, нивелационо се морају прилагодити постојећем стању.

До промена нивелета доћи ће на планираним денивелисаним укрштањима и деоницама нових саобраћајница, што ће бити дефинисано урбанистичком или техничком документацијом.

Нивелету саобраћајница радити на основу кота датих у графичким прилозима, а које треба третирати као оријентационе приликом пројектовања. С обзиром да је у питању надоградња и модернизација постојеће уличне мреже, као и пројектовање нових саобраћајница, потребно је водити рачуна о постојећим котама, како саобраћајница, тако и о котама улаза у парцеле и објекте приликом комплетирања мреже, као и о котама осталих инфраструктурних мрежа.

Нивелацију земљишта, односно парцела које нису јавног карактера усагласити са висинским решењем саобраћајница утврђених као јавне површине.

Нивелационо, новопланиране саобраћајнице су уклопљене на местима укрштања са већ постојећим саобраћајницама, док су на преосталим деловима одређене на основу топографије терена и планираних објеката.

У нивелационом смислу, код потврђивања траса постојећих саобраћајница задржане су углавном постојеће висинске коте.

МАКСИМАЛНИ ПОДУЖНИ НАГИБ:

- главна градска и градске магистрале ……..... 5% (6%)

- градске саобраћајнице …..... ..... 6% (7%)

- сабирне саобраћајнице I и II ..... ……..... 7% (8%)

- приступне улице..... ……..... 2% (14%)

Настојало се да максимални подужни нагиб саобраћајница примарне мреже буде до 7%. У случају секундарних саобраћајница-приступних улица, максимални нагиби иду до 12 % (14%), а изузетно и више у случајевима када су потврђиване постојеће приступне улице поред којих су већ изграђени објекти са својим приступима.

УСЛОВИ И НОРМАТИВИ ЗА ПАРКИРАЊЕ

Стационарни саобраћај организовати поштујући следеће принципе:

- **Зоне вишепородичног становања:** паркирање организовати ван јавног пута, у оквиру сопствене парцеле.

- **Зоне породичног становања:** паркирање организовати ван јавног пута, у оквиру сопствене парцеле.

- **Пословне, привредне и индустријске зоне** (комуналне функције, централне функције, реонски центар, реонски спортски центар): обезбедити паркирање на грађевинској парцели, ван површине јавног пута.

- **Зоне основног, средњег, вишег и високог образовања:** обезбедити на грађевинској парцели, ван површине јавног пута.

- **Улично паркирање** у профилима проточних саобраћајница омогућити испред објеката са краткотрајном посетом (пошта, банка, објекти дечје заштите...), уз обавезну изградњу коловозних проширења-ниша на својим парцелама за ограничен број возила (4 до 12 - паралелне нише, односно 6 до 20 возила - косе нише $\alpha=45^{o}$)

Услови и нормативи за паркирање за јавне површине и објекте

Број места за смештај путничких возила за садржаје јавне намене одредити према нормативима, и то за:

- основне, средње, више и високе школе: 1 ПМ/по учионици или 1 ПМ/на 10 запослених радника

- дечја установа: 2 ПМ/по групи

- здравствене: 1 ПМ/на 70м^2 корисне површине

- позориште, културни центар или биоскоп: 1 ПМ/на 30 гледалаца

- спортска хала: 1 ПМ/за 40 гледалаца.

За нове комплексе површина јавне намене паркирање возила решити на припадајућој парцели према датим нормативима, као и за постојеће комплексе где то просторне могућности дозвољавају. За постојеће комплексе јавних намена код којих није могуће задовољити дате нормативе за паркирањем, потребе за паркирањем остварити делом у склопу комплекса а делом на јавним паркинг просторима.

Места за смештај возила и простор за маневрисање возила приликом уласка/изласка на места за смештај возила, у зависности од угла паркирања, димензионисати према важећим нормативима.

Димензије просторног габарита (2,5 x 5,0 за управно и 2,3 x 6,0 за подужно паркирање) су полазни геометријски стандард у планирању и пројектовању паркиралишта за путничке аутомобиле.

Услови и нормативи за паркирање на површинама остале намене

Планирани објекти своје потребе за стационирањем возила решавати у оквиру своје грађевинске парцеле, било у гаражи у склопу самог објекта, или као самосталан објекат или на слободном делу парцеле.

Број места за паркирање путничких возила одредити према нормативима:

- вишепородично становање: 1,1 ПМ/ на 1 стан

- породично становање: 1 ПМ/ на 1 стан

- пословање, администрација, услуга и сл.: 1 ПМ на 70 м^2 корисног простора, односно 1 ПМ по пословној јединици уколико је њена површина мања од 70м^2

- трговина на мало: 1 ПМ на 100 м^2 корисног простора

- угоститељство: 1 ПМ на два стола са по четири столице, или 1 ПМ/на један сто за угоститељски објекат прве категорије

- хотелијерска установа: 1 ПМ/2 - 10 кревета у зависности од категорије

- производни, магацински и индустријски објекат: 1 ПМ/на 200м^2 корисног простора и обавезно обезбедити простор за смештај теретних возила.

У оквиру комплекса где се планирају комерцијални садржаји (за чије потребе се користе и теретна возила) планирати и простор за смештај теретних возила. Места за смештај возила и простор за маневрисање возила приликом уласка/изласка на места за смештај возила, у зависности од угла паркирања, димензионисати према важећим нормативима.

Гараже објекта планирају се у или испод објекта у габариту, подземно изван габарита или надземно на грађевинској парцели.

Стандардне димензије паркинг места за ПА

За путничке аутомобиле примењује се меродавно возило заједно са потребним слободним профилом.

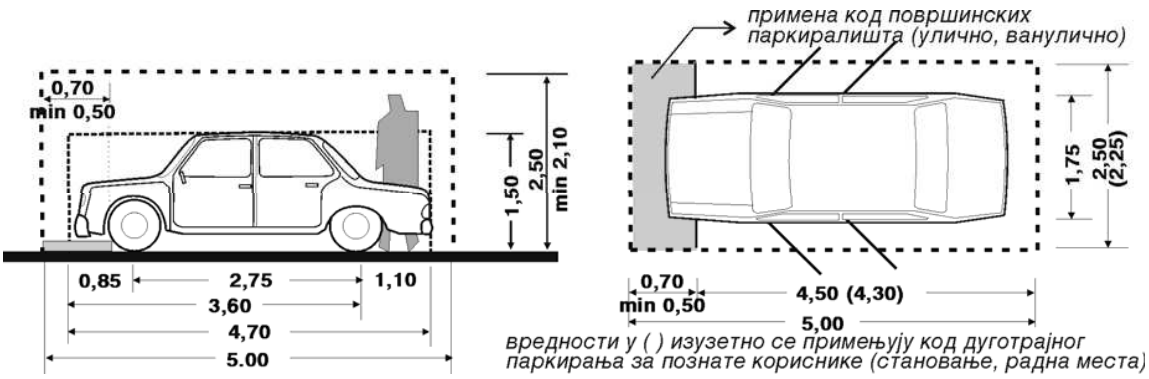

Приказане димензије просторног габарита **(2,5x5,0 за управно и 2,5x6,0 за подужно паркирање)** су полазни геометријски стандард у планирању и пројектовању паркиралишта за путничке аутомобиле.

Улично паркирање у профилима проточних саобраћајница омогућити испред објеката са краткотрајном посетом (пошта, банка, објекти дечје заштите...), уз обавезну изградњу коловозних проширења-ниша на својим парцелама за ограничен број возила (4 до 12 - паралелне нише, односно 6 до 20 возила - косе нише α=45º)

УСЛОВИ ПРИСТУПАЧНОСТИ ОСОБАМА СА ИНВАЛИДИТЕТОМ

Приликом планирања и пројектовања површина и објеката јавне намене (тротоари и пешачке стазе, пешачки прелази, паркинзи, стајалишта јавног превоза, прилази до објеката хоризонталне и вертикалне комуникације у јавним и стамбеним објектима) морају се обезбедити услови приступачности особама са посебним потребама (деци, старим, хендикепираним и инвалидним особама) у складу са Правилником о техничким стандардима приступачности ("Сл. гласник РС", бр.46/2013), као и осталим важећим прописима, нормативима и стандардима који регулишу ову област.

За приступ и кретање хендикепираних и инвалидних лица, неопходно је предвидети стазе са рампама на местима денивелације између разних категорија саобраћајних површина.

Елементи приступачности јавног саобраћаја

Тротоари и пешачке стазе

- Тротоари и пешачке стазе треба да буду приступачни, у простору су међусобно повезани и прилагођени за оријентацију, и са нагибима који не могу бити већи од 5% (1:20), а изузетно до 8,3% (1:12).
- Највиши попречни нагиб уличних тротоара и пешачких стаза управно на правац кретања износи 2%.
- Шеталишта у оквиру јавних зелених и рекреативних површина су осветљена, означена и са обезбеђеним местима за одмор са клупама дуж праваца кретања.
- Клупе треба да имају седишта на висини од 45 цм и рукохвате на висини од 70 цм изнад нивоа шетне стазе у 50% од укупног броја клупа. Поред клупа се обезбеђује простор површине 110 цм са 140 цм за смештај помагала за кретање.

Пешачки прелази и пешачка острва

- Место пешачког прелаза означава се тако да буде јасно видљиво и да се разликује од подлоге тротоара, а према важећем Правилнику о саобраћајној сигнализацији.
- Пролаз кроз пешачко острво у средини коловоза изводи се без ивичњака, у нивоу коловоза и у ширини пешачког прелаза.
- За савладавање висинске разлике између тротоара и коловоза користе се закошени ивичњаци који се изводе у ширини пешачког прелаза и у нивоу коловоза, са максималним нагибом закошеног дела до 8,3%, а ако је технички неизводљиво у изузетним случајевима до 10%.

Места за паркирање

- Места за паркирање возила која користе особе са инвалидитетом предвиђају се у близини улаза у стамбене зграде, објеката за јавно коришћење и других објеката, означавају се знаком приступачности.
- Места за паркирање треба да испуне следеће услове:

1. најмања укупна површина места за паркирање возила која користе особе са инвалидитетом износи 370 цм х 480 цм;

2. место за паркирање за два аутомобила које се налази у низу паркиралишних места управно на тротоар величине је 590 х 500 цм с међупростором ширине 150 цм;

3. Уколико паркиралиште није изведено у истом нивоу са оближњом пешачком стазом тада ће се излаз са паркиралишта обезбедити спуштеном пешачком стазом максималног нагиба од 8,3% и минималне ширине најмање 140 цм колико износи слободан простор за маневрисање.

4. за јавне гараже, јавна паркиралишта, као и паркиралишта уз објекте за јавно коришћење и веће стамбене зграде, најмање 5% места од укупног броја места за паркирање, а најмање једно место за паркирање;

5. на паркиралиштима са мање од 20 места која се налазе уз амбуланту, апотеку, продавницу прехрамбених производа, пошту, ресторан и дечји вртић, најмање једно место за паркирање;

6. на паркиралиштима уз бензинске пумпе, ресторане и мотеле поред магистралних и регионалних путева 5% места од укупног броја места за паркирање, али не мање од једног места за паркирање;

7. на паркиралиштима уз домове здравља, болнице, домове старих и друге здравствене и социјалне установе, најмање 10% места од укупног броја места за паркирање, а најмање два места за паркирање.

Неопходно је испоштовати и друге услове дефинисане важећом законском регулативом.

Нивелације свих пешачких стаза и пролаза радити у складу са важећим прописима о кретању инвалидних лица.

Потребно је испоштовати одредбе Закона о спречавању дискриминације особа са инвалидитетом („Сл. гласник РС“ број 33/2006), у смислу члана 13.

ПОСЕБНА ПРАВИЛА ЗА ИЗГРАДЊУ САОБРАЋАЈНЕ МРЕЖЕ

Правила за изградњу коловоза

- Изградњу коловоза планирати од савремених материјала и са савременим коловозним конструкцијама према важећим нормативима и стандардима.

- Коловозну конструкцију потребно је прилагодити рангу саобраћајнице у склопу мреже, прогнозираном саобраћајном оптерећењу и потребном осовинском оптерећењу, а у свему према важећим стандардима и нормативима.

- Нивелета коловоза мора бити прилагођена датом нивелационом решењу, постојећем терену и изграђеном коловозу са којим се повезује планирани коловоз.

- Слободни простор изнад коловоза (светли профил) за друмске саобраћајнице мора бити минимално 4,5м.

- Унутар блоковске приступне улице димензионисати према условима за кретање противпожарних и комуналних возила.

- Попречни пад планираних коловоза мора бити у сагласности са важећим стандардима и условима за одводњавање коловоза.

- На улазима у дворишта парцела и на прелазима оивичења радити од упуштених (оборених) ивичњака и рампама прописаним за особе са инвалидитетом.

- Одвод атмосферских вода са површине коловоза планирати преко сливника у атмосферску канализациону мрежу.

- У регулационим профилима улица предвидети јавну расвету.

- Пре изградње коловоза у улицама препоручује се реконструкција мреже подземних инсталација да би се избегло непотребно разбијање нових површина.

- Техничком документацијом предвидети потребну саобраћајну сигнализацију у складу са усвојеним режимом саобраћаја.

Правила за изградњу бициклистичких стаза и тротоара

- Изградњу бициклистичких стаза и тротоара планирати од савремених материјала.

- Нивелета тротоара мора бити прилагођена околним објектима, терену и прелазима преко коловоза.

- Уколико се бициклистичка стаза налази непосредно поред тротоара њена нивелација мора бити нижа од нивелације тротоара и визуелно раздвојена од тротоара.

- Пешаки прелази преко коловоза и прилази објектима морају бити планирани у складу са Правилником о техничким стандардима приступачности.

Правила за изградњу паркинга

- Изградњу паркинга планирати и пројектовати од савремених материјала, односно од асфалта, поплочавањем, зависно од локације изградње.

- Димензије паркинг места морају бити у складу са важећим нормативима и стандардима за улично и ванулично паркирање за одређену категорију возила (СРПС У.С4.234 и СРПС У.А9.204).

- Распоред паркинг места у оквиру паркинга мора бити такав да омогући озелењавање паркинга са ниским и високим зеленилом, по моделу да се на три паркинг места планира по једно дрво.

- Око и унутар планираних паркинга обезбедити одговарајућу засену садњом високог зеленила.

- Уређење јавних паркинга планирати тако да распоред паркинг места, пролази и прилази паркингу омогућавају контролу уласка и изласка са паркинга.

- У оквиру јавних паркинга као и у њиховој околини морају се изградити пешачке комуникације ради омогућавања одвијања безбедног пешачког саобраћаја између паркинг простора и околних садржаја.

7.4.2 ПРАВИЛА ЗА ИЗГРАДЊУ МРЕЖЕ И ОБЈЕКАТА ХИДРОТЕХНИЧКЕ ИНФРАСТРУКТУРЕ

Правила изградње представљају скуп међусобно зависних елемената за формирање трасе, међусобног положаја, дубине укопавања, као и других правила.

ИНСТАЛАЦИЈЕ И ОБЈЕКТИ ВОДОВОДА И КАНАЛИЗАЦИЈЕ

Водовод и канализација се морају трасирати тако да:

- не угрожавају постојеће или планиране објекте, као и планиране намене коришћења земљишта,

- да се подземни простор и грађевинска површина рационално користе,

- да се поштују прописи који се односе на друге инфраструктуре,

- да се води рачуна о геолошким особинама тла, подземним водама...

Водовод трасирати једном страном коловоза, супротној од фекалне канализације, на одстојању 1,0 m од ивичњака.

Атмосферску канализацију трасирати осовином коловоза (или изузетно због постојећих инсталација или попречних падова коловоза – једном страном коловоза на одстојању 1,0 m од ивичњака, у ком случају је фекална канализација трасирана осовином).

Хоризонтално растојање између водоводних и канализационих цеви и зграда, дрвореда и других затечених објеката не сме бити мање од 2,5 m.

Растојање водоводних цеви од осталих инсталација (гасовод, топловод, електро и телефонски каблови) при укрштању не сме бити мање од 0,5 m.

Тежити да водоводне цеви буду изнад канализационих, а испод електичних каблова при укрштању.

Полагање водовода или канализације у тротоару се може дозволити само изузетно, уз документовано образложење и са посебним мерама заштите.

Уколико није могућа траса у оквиру регулативе саобраћајнице, водовод или канализацију трасирати границом катастарских парцела уз сагласност оба корисника међних парцела.

Тежити да на прелазу преко водотока и канала водоводне цеви буду изнад корита. У изузетним случајевима (прелаз испод реке, канала, саобраћајница и сл.) цеви се морају водити у заштитној челичној цеви.

Минимална дубина укопавања цеви водовода и канализације је 1,0 m од врха цеви до коте терена, а падови према техничким прописима у зависности од пречника цеви.

Нове цеви положити на слоју песка, на дубини мин 1,0 m, водећи рачуна о укрштању са другим инсталацијама.

Минимално дозвољено растојање водовода и канализације при паралелном вођењу са другим инсталацијама дато је у табели:

Минимално дозвољено растојање (m)

	Паралелно вођење
међусобно водовод и канализација	0.4
до гасовода	0.3
до топловода	0.5
до електричних каблова	0.5
до телефонских каблова	0.5

- Минимални пречник водоводне цеви на предметном подручју одређује ЈКП "Водовод", али треба тежити да у свим улицама буде min ϕ100 mm (због противпожарне заштите објеката). Водоводну мрежу градити у прстенастом систему.

- За кућне водоводне прикључке пречника већег од 50 mm, обавезни су одвојци са затварачем.

- Пролаз водоводних цеви кроз ревизионе шахте и друге објекте канализације није дозвољен.

- Минимални пречник уличне фекалне канализације је ϕ200 mm, а кућног прикључка ϕ 150 mm. Нагиби цевовода су према важећим прописима из ове области, у складу са техничким прописима ЈКП "Водовод".

- За одвођење атмосферских вода предвиђа се изградња атмосферске канализације, због градског сепарационог система канализације. Не дозвољава се мешање употребљених и атмосферских вода.

- Минимални пречник атмосферске уличне канализације је ϕ400 mm, а дубине и нагиби према прописима из ове области, у складу са техничким условима ЈП "Градац".

Минимални кућни прикључци су ϕ 300 mm.

- На свим променама правца, прикључцима, као и на правим деоницама на приближно 50 m, потребно је предвидети ревизионе силазе (шахте).

- Одвођење употребљених вода из подрумских етажа (постојећих и планираних) вршиће се искључиво препумпавањем.

- Избор материјала за изградњу водоводне и канализационе мреже, као и опреме извршити уз услове и сагласност ЈКП "Водовод".

- За одвођење атмосферских вода са површина улица и тргова, постављају се *сливници* са таложницима. Минимално растојање је 50-100 m (за мале нагибе

саобраћајница), односно око 30 m (за саобраћајнице са великим нагибима).

- Уколико су површине асфалта зауљене (у оквиру бензинских станица, индустријских локација и сл.), обавезно је предвидети изградњу *сепаратора уља и масти* пре испуштања атмосферских вода или вода од прања платоа у атмосферску канализацију. Димензионисање сепаратора је у зависности од зауљене површине локације, и врши се у складу са прописима из ове области.

- Испуштање атмосферске канализације у реципијент врши се обавезно уградњом *уставе (жабљег поклопца)* на испусту, да би се спречило плављење узводних насеља.

- На канализационој мрежи код сваког рачвања, промене правца у хоризонталном и вертикалном смислу, промене пречника цеви, као и на правим деоницама на одстојању приближно 50 m, постављају се ревизиони силази.

- *Црпне станице* (како за воду, тако и за канализацију) постављају се у непосредној близини саобраћајница, на грађевинској парцели предвиђеној само за те сврхе. Габарити објекта се одређују у зависности од протока садржаја, капацитета, типа и броја пумпи. Величина грађевинске парцеле за црпне станице одређује се у зависности од зона заштите и обезбеђује се ограђивањем.

- Слободан простор око резервоара, црпних станица, инсталација за поправак квалитета воде, комора за прекид притиска и дубоко бушених бунара обухвата најмање 10,0 m од објекта.

- Ова зона се обезбеђује ограђивањем и може се користити само као сенокос.

- *Појас заштите око магистралних цевовода* износи најмање по 2,5 m од спољне ивице цеви, док **појас заштите око рзавског магистралног цевовода** износи са обе стране најмање по **5** m. У појасу заштите <u>није дозвољена</u> изградња објеката, ни вршење радњи које могу загадити воду или угрозити стабилност цевовода.

<u>- Забрањује</u> се употреба пољских нужника и септичких јама - објекти се морају прикључити на фекалну канализацију, у складу са техничким условима ЈКП "Водовод".

- Положај санитарних уређаја (сливници, нужници...) не може бити испод коте нивелете улица, ради заштите објеката од успора фекалне канализације из уличне мреже. Изузетно, може се одобрити прикључење оваквих објеката на градску мрежу фекалне канализације уз услове заштите прописане техничким условима ЈКП "Водовод". Ове уређаје уграђује корисник и саставни су део кућних инсталација, а евентуалне штете на објекту сноси корисник.

Уколико у близини објеката не постоји улична атмосферска канализација, прикупљене атмосферске воде са локације се могу упустити у *отворене канале* поред саобраћајница (уколико постоје) или у затрављене површине у оквиру локације.

<u>Забрањена</u> је изградња *понирућих бунара*.

<u>Забрањена је</u> изградња објеката и сађење засада над разводном мрежом водовода или канализације. Власник непокретности која се налази испод, изнад или поред

комуналних објеката (водовод, канализација...), не може обављати радове који би ометали пружање комуналних услуга.

- Сви индустријски објекти морају имати предтретман пречишћавања технолошке воде пре испуштања у градску канализацију, чиме ће се испоштовати ниво квалитета канализације при упуштању у реципијент.

- Постављање подземних инсталација (водовод, канализација, електро и ПТТ мрежа...) испод зелених површина, вршити на растојању од мин 2,0 m од постојећег засада, а уз одобрење општинског органа за раскопавање и враћање површина у првобитно стање.

- Прикључке из објеката на водоводну градску мрежу вршити преко водомера. Водомер мора бити смештен у посебно изграђен шахт и испуњавати прописане стандарде, техничке нормативе и норме квалитета, које одређује ЈКП "Водовод". Положајно, водомерни шахт постављати max 2,0 m од регулационе линије.

- *Противпожарна заштита* у насељима се омогућава изградњом противпожарних хидраната на водоводној мрежи. Цеви морају бити минималног пречника 100 mm, у прстенастом систему. Изузетно се дозвољавају слепи кракови цевовода до 180 m. Хидранти пречника 80 mm или 100 mm се постављају на максималној удаљености од 80 m, тако да се пожар на сваком објекту може гасити најмање са два хидранта. Удаљеност хидраната од објекта је минимално 5 m, а највише 80 m.

- Уколико се хидрантска мрежа напаја водом из водоводне мреже чији је притисак недовољан (min 2,5 bar), предвиђају се *уређаји за повишење притиска*. Уређај се поставља у објекат који се штити од пожара или у посебно изграђен објекат, у складу са прописима из ове области.

Забрањено је извођење физичке везе градске водоводне мреже са мрежама другог изворишта: хидрофорима, бунарима, пумпама...

- Јавне чесме морају бити уређене, а квалитет воде се мора редовно контролисати од стране Завода за јавно здравље - Чачак.

- Код пројектовања већих инфраструктурних објеката (постројења за захват чисте воде, постројења за пречишћавање отпадних вода, резервоари, колектори, дистрибутивни цевоводи...) неопходно је извршити консултације са стручном службом ЈКП "Водовод".

- Прикључење објеката на градску мрежу вршити на основу техничких услова надлежних комуналних предузећа: за водоводну мрежу и фекалну канализацију - ЈКП „Водовод“, а за атмосферску канализацију ЈП „Градац“.

- При пројектовању, осим техничких услова надлежних јавних предузећа, узети у обзир и "Генерални пројекат одвођења употребљених вода Чачка" ("Енергопројект", Београд, нов. 1999.год.), као и "Генерално решење водоводног система Чачка" ("Водопројект", Београд, март 1998.год.) и "Генерални пројекат водоводног система приградских насеља Чачка" ("Водопројект", Београд, новембар 1999.год.).

- Код пројектовања и изградње, обавезно је поштовање и примена свих важећих техничких прописа и норматива из ове области.

ВОДОПРИВРЕДНИ ОБЈЕКТИ

- Урбано насеље Чачак штитити од поплава за ранг вода $Q_{1\%}$.

- Пројекте регулације река радити у функцији заштите обала.

- У инундационом подручју је забрањена свака градња, осим спортских терена без ограда и трибина (партерни објекти).

- Грађевинска линија објеката високоградње од ивице регулисаног корита за велику воду је на удаљености min 3,0 m. Дозвољава се изградња саобраћајница, приступних путева, пешачких и бициклистичких стаза и на мањој удаљености (у неким случајевима и по круни одбрамбеног насипа), али уз претходне консултације и сагласности са ЈВП "Србијаводе".

- Није дозвољено неконтролисано уклањање вегетације са обала водотока.

- Није дозвољено формирање комуналних депонија ни депоновање било каквог материјала на обалама водотока.

- За прелазе разних инсталација (вода, канализација, ПТТ, електро, гас...) преко и испод водотока - мора се прибавити посебно одобрење од ЈВП „Србијаводе“.

7.4.3 ПРАВИЛА ЗА ИЗГРАДЊУ МРЕЖЕ И ОБЈЕКАТА ЕЛЕКТРОЕНЕРГЕТСКЕ ИНФРАСТРУКТУРЕ

- Електроенергетска мрежа према начину извођења може бити подземна или надземна, а према напонском нивоу високонапонска, средњенапонска, или нисконапонска.

- Подземна мрежа се изводи подземним водовима одговарајућег напонског нивоа, односно кабловима намењеним за полагање у ров, а надземна мрежа надземним водовима одговарајућег напонског нивоа, у виду "голих" проводника (Al-Če уже), или средњенапонских самоносивих кабловских снопова (СНСКС), односно нисконапонских самоносивих кабловских снопова (ННСКС), коришћењем одговарајућих стубова.

- Високонапонска мрежа је мрежа називног напона преко 45 kV (110 kV у случају овог плана). Средњенапонска мрежа је мрежа називног напона од 1 kV до укључиво 45 kV (10 kV и 35 kV у случају овог плана). Нисконапонска мрежа је мрежа називног напона до 1 kV (0,4 kV, односно 1 kV)

- Код изградње нове електроенергетске мреже, нисконапонску и средњенапонску електроенергетску мрежу (у овом случају 1 kV, 10 kV и 35 kV) изводити као подземну, док високонапонска мрежа (у овом случају 110 kV) може бити надземна.

- Подземну електроенергетску мрежу трасирати у тротоарима, или у зеленом појасу у оквиру регулативе саобраћајнице, у складу са трасама приказаним у графичком делу плана.

- Полагање каблова у коловозу може се дозволити само изузетно, уз документовано образложење и са посебним мерама заштите. Уколико није могуће трасирати каблове у оквиру регулативе саобраћајнице, каблове водити границом катастарских парцела уз сагласност корисника парцела.

- Подземна електроенергетска мрежа изводи се кабловима намењеним за слободно полагање у ров на минималној дубини од 0,8 м у свему према техничким прописима за полагање каблова у ров, водећи рачуна о

минималним растојањима и другим условима код укрштања, приближавања и паралелног вођења са осталом инфраструктуром.

Код полагања каблова у ров треба остварити следећи редослед посматран од грађевинске линије према оси улице:

- кабловски водови 1 kV за општу потрошњу,

- кабловски водови 10 kV (или вишег напонског нивоа),

- кабловски вод за јавно осветљење изведено на стубовима.

Уколико није могуће остварити редослед каблова описан у претходном ставу, каблови се полажу у заједнички ров постављањем каблова виших напонских нивоа на већу дубину од каблова нижих напонских нивоа, у односу на површину тла, уз задовољење техничких прописа који се односе на минимална растојања и друге услове код паралелног вођења енергетских каблова.

- Ров за полагање електроенергетских каблова треба да буде трапезног пресека, са дном као ужом (мин. 0,4 m) и врхом као широм основицом (ширина дна увећана за 0,2 m), прописних димензија, у зависности од броја каблова, места и услова полагања.

Кабл се полаже благо вијугаво, због слегања тла, у постељицу од песка минималне дебљине 0,1 m испод и изнад кабла, уз постављање упозоравајућих и заштитних елемената и прописно слојевито набијање материјала до потребне збијености код затрпавања рова.

Ров не сме да угрози стабилност саобраћајнице.

Пре полагања кабл треба да претрпи прописну припрему (температурну, механичку), а полагање се врши уз поштовање прописа из ове области (минимални полупречници савијања, начин развлачења, начин завршетака ...).

У исти ров са каблом, у складу са прописима, у посебном удубљењу у дну рова, може се положити заштитна Fe/Zn трака одговарајућих димензија.

- Испод асфалтираних површина, путева, пруга, речних корита и на другим местима где може доћи до механичких оштећења каблова користе се заштитне PVC цеви и кабловска канализација.

- Заштитне цеви за полагање каблова димензионишу се према броју и пречнику каблова, тако да унутрашњи пречник цеви буде најмање 1,5 пута већи од спољашњег пречника кабла. Цеви треба да поседују дужину већу од ширине коловоза за 0,5 до 1 m са обе стране коловоза испод кога се постављају, а код дужина цеви већих од 10 m рачунати са струјним корекционим фактором због отежаних услова одвођења топлоте. Размак од горње површине заштитне PVC цеви до коте коловоза треба да буде најмање 0,8 m.

- При постављању каблова у ров потребно је остварити следећа минимална растојања са другим објектима:

- кабл 10 kV - кабл 10 kV: 0,1 m код паралелног вођења, 0,3 m код укрштања;

- кабл 10 kV - кабл 1 kV: 0,07 m код паралелног вођења, 0,3 m код укрштања;

- ел.ен. кабл – ТТ кабл: 0,5 m код паралелног вођења, 0,3 m код укрштања за каблове напона 250 V према земљи, односно 0,5 m за каблове напона према земљи већег од 250 V; Ел.ен. кабл се поставља испод ТТ кабла;

- ел.ен. кабл – водоводна или канализациона цев: 0,5 m код паралелног вођења, 0,4 m код укрштања за каблове 10 kV, односно 0,3 m за каблове 1 kV;

- ел.ен. кабл – топловод: 0,7 m код паралелног вођења, 0,6 m код укрштања;

- ел.ен. кабл – гасовод: 0,6 m код паралелног вођења, 0,3 m код укрштања;

- Уколико код паралелног вођења или укрштања електроенергетских каблова са осталим инфраструктурним објектима није могуће остварити услове из претходног члана потребно је применити следећу заштиту:

- Код укрштања и паралелног вођења ел.ен. кабла са ТТ каблом потребно је електроенергетски кабл провући кроз заштитну цев, али и тада треба остварити минимално растојање од 0,3 m;

- Код укрштања и паралелног вођења ел.ен. кабла са водоводном или канализационом цеви потребно је електроенергетски кабл провући кроз заштитну цев;

- Код укрштања и паралелног вођења ел.ен. кабла са топловодом потребно је учинити да топлотни утицај топловода не буде већи од 20^0 C, а то се чини уградњом металних екрана између енергетског кабла и топловода, или појачаном изолацијом топловода, или применом посебне кабловске кошуљице за затрпавање кабла и топловода (нпр. мешавина шљунка следећих гранулација и процентуалног учешћа у мешавини: до 4 mm – 70%, од 4 mm до 8 mm – 15% и од 8 mm до 16 mm – 15%);

- Трасе каблова обележити реперима и одговарајућим ознакама.

а) Дуж трасе кабла на регулисаном терену поставити ознаке у нивоу терена које обележавају: кабл у рову, кривину, односно промену правца трасе, кабловску спојницу, кабловску канализацију, укрштање каблова са водоводним и канализационим цевима, ТТ кабловима, топловодом, гасоводом и сл. Ознаке радити од металних плочица са подацима о типу, пресеку и напонском нивоу кабла, постављеним на прописаним растојањима.

б) Дуж трасе кабла на нерегулисаном терену трасу кабла обележити бетонским стубићима са утиснутом "муњом" и напонским нивоом кабла, на растојањима од 25 до 30 m.

Кабловске ознаке постављати у оси трасе изнад кабла, изнад спојнице, изнад тачке укрштања и изнад крајева кабловске канализације.

Геодетско снимање трасе кабла врши се пре затрпавања рова у року од 24 h по завршеном полагању кабла.

Надземна електроенергетска мрежа изводи се:

1. код изградње нове и реконструкције постојеће мреже, у виду високонапонских (110 kV) надземних електроенергетских водова, који представљају скуп свих делова који служе за надземно вођење проводника који преносе и разводе електричну енергију: проводници, заштитна ужад, земљоводи, уземљивачи, изолатори, носачи, конзоле, стубови и темељи;

2. код реконструкције постојеће мреже у виду нисконапонских (до 1 kV) и средњенапонских (од 1 kV до укључиво 45 kV, а у овом случају то су 10 kV и 35 kV) самоносивих кабловских снопова, који представљају скуп елемената за надзамни развод, који се састоји од упоришта и једног или више система проводника у виду поуженог снопа изолованих ужади око носећег ужета.

3. код реконструкције постојеће мреже изведене нисконапонским (до 1 kV) и средњенапонским (од 1 kV до укључиво 45

kV, а у овом случају то су 10 kV и 35 kV) надземним водовима у виду Al-Če ужади, који представљају скуп елемената за надзамни развод, који се састоји од упоришта и једног или више система проводника у виду појединачних Al-Če проводника.

У сва три случаја, описана претходним ставовима, потребно је реализовати прописима захтеване услове који се односе на сигурносну висину и сигурносну удаљеност.

Упориште је стуб, зидни носач, кровни носач и конзола са опремом, који као елементи вода служе за прихватање вода, а према намени могу бити носећи, угаони, крајњи и за растерећење и гранање, а састоје се од главе, трупа и темељног дела.

Сигурносна висина је најмања дозвољена вертикална удаљеност проводника, односно делова под напоном од земље или неког објекта при температури +40° C односно при температури 5°C са нормалним додатним оптерећењем без ветра.

Сигурносна удаљеност је најмања дозвољена удаљеност проводника, односно делова под напоном од земље или неког објекта у било ком правцу при температури +40° C и при оптерећењу ветром од нуле до пуног износа.

- Реконструкцију постојеће надземне електроенергетске мреже могуће је реализовати заменом старе надземне мреже, само уколико се ради о замени дотрајалих постојећих елемената мреже (замена старих надземних водова новим истог напонског нивоа, нпр. замена дотрајалих надземних водова новим истог напона, замена дотрајалих ННСКС или СНСКС новим ННСКС, односно СНСКС истог напона, замена дотрајалих надземних водова у виду Al-Če ужади новим СКС истог напонског нивоа, све истом постојећом трасом, замена старих водова новим већег пресека ради повећања капацитета, ради смањења губитака, додавање нових проводника на постојећим стубовима ради обезбеђења резервног напајања у случајевима испада, замена старих стубова новим бетонским, у истој траси и сл.), који могу угорзити стабилност, сигурност и поузданост преноса електричне енергије, или представљати опасност по грађане и објекте, или у случајевима кварова на мрежи, новом надземном мрежом, истом постојећом трасом, без додавања нових траса надземне мреже.

- При приближавању надземних високонапонских водова (код изградње или реконструкције) и нисконапонских и средњенапонских самоносивих снопова (код реконструкције) разним објектима, односно преласку водова преко објеката потребно је обезбедити да сигурносна висина и сигурносна удаљеност имају вредности према одговарајућим техничким правилницима.

- Заштитни коридор високонапонског надземног вода је простор испод далековода ширине 40 m (по 20 m лево и десно од осе пројекције далековода на тло).

Заштитни коридор средњенапонског надземног вода, изведеног у виду Al-Če проводника је простор испод далековода ширине 15 m (по 7,5 m лево и десно од осе пројекције далековода на тло), а минимално у складу са чланом 103. (уз поштовање и осталих чланова са аспекта сигурносне висине и сигурносне удаљености: од члана 96. до члана 224.) Правилника о техничким нормативима за изградњу надземних електроенергетских водова називног напона од 1 kV до 400 kV, а у случају вода изведеног у виду СНСКС и ННСКС тај простор је ширине 2 m.

У зони заштитног коридора далековода није препоручљива изградња објеката. Препорука је да се објекти граде изван ове зоне. Унутар заштитног коридора далековода могуће је градити објекте, али под посебним

условима, који су прописани условима испоручиоца електричне енергије и Правилником о техничким нормативима за изградњу надземних електроенергетских водова називног напона од 1 kV до 400 kV.

- Растојања стубова високонапонских надземних водова од путева, код паралелног вођења са путем износи:

- најмање 20 m од државног пута I Б реда,

- најмање висину стуба од државног пута II А реда, општинског и некатегорисаног пута,

- рачунајући од спољне ивице земљишног појаса.

Растојања стубова високонапонских надземних водова од путева, код укрштања са путем износи најмање висину стуба у случају државног пута II А реда, општинског и некатегорисаног пута, а не мање од 5 m, и најмање 20 m у случају државног пута I Б реда, рачунајући од спољне ивице земљишног појаса.

Стубови СНСКС и ННСКС могу се постављати уз саму ивицу путног појаса код укрштања, односно на растојању од 2 m код паралелног вођења са општинским и некатегорисаним путем. У случају државног пута II А реда ово растојање и код укрштања и код паралелног вођења мора бити једнако или веће од висине стуба, а у случају државног пута I Б реда растојање је 20 m код паралелног вођења, док укрштање није дозвољено (изводи се подземним водом).

- Објекти трансформаторских станица, у оквиру постојећег габарита, могу претрпети замену постојеће опреме и каблова новом опремом и кабловима већег капацитета.

- Трансформаторске станице 10/0,4 kV у блоковима у којима је претежна намена становање великих густина могу се градити у оквиру објеката или на слободном простору у оквиру блока.

У оквиру блока ТС 10/0,4 kV може да се гради као подземни или надземни објекат.

Надземни објекат за смештај ТС 10/0,4 kV може бити монтажни или зидани.

- Трансформаторске станице 10/0,4 kV у зонама становања средњих густина могу се градити у оквиру објеката, на грађевинској парцели или на јавној површини.

У оквиру блока ТС 10/0,4 kV може да се гради као приземни објекат.

Приземни објекат за смештај ТС 10/0,4 kV може бити монтажни или зидани.

- Трансформаторске станице 10/0,4 kV у зонама пословања, индустрије, специфичне привреде и зонама комуналних делатности, могу се градити у објекту у оквиру комплекса појединачних корисника, на слободном простору у оквиру комплекса појединачних корисника или на јавној површини.

У оквиру зоне ТС 10/0,4 kV може да се гради као подземни или надземни објекат.

Надземни објекат за смештај ТС 10/0,4 кV може бити монтажни, зидани или стубна трафостаница.

- Зидани или монтажни објекат ТС 10/0,4 kV је површине до 25 m^2, зависно од типа и капацитета. ТС 10/0,4 kV се не ограђују и немају заштитну зону.

- Код изградње трафо-станице 10/0,4 kV остварити минимално растојање било ког дела објекта трафо-станице од границе парцеле у складу са Правилима грађења за предметну зону.

- Стубне ТС 10/0,4 kV обавезно постављати на армирано-бетонским стубовима, димензионисаним према величини трансформатора, са темељом од бетона марке бар МБ-20 и електро-опремом на стубу која

садржи ВН опрему, НН опрему и разводни орман који поседује простор за смештај опреме за напајање јавног осветљења.

- Код постављања стубова, стубних ТС 10/0,4 kV и опреме обавезно применити све врсте заштите од опасности и непогода које се могу појавити на овим објектима.

- Растојање стубова стубних трафостаница 10/0,4 kV од путева износи:

- најмање 20 m од државног пута I Б реда,

- најмање висину стуба од државног пута II А реда, општинског и некатегорисаног пута, рачунајући од спољне ивице земљишног појаса.

- Растојање стубова стубних трафостаница 10/0,4 kV од границе парцеле износи:

- најмање висину стуба,

- мање од висине стуба, уз сагласност власника суседне парцеле.

За ТС 10/0,4 kV прописан је максимални ниво буке од 40 db дању и 35 db ноћу. Зидови ТС 10/0,4 kV треба да буду са уграђеним звучно-изолационим материјалом који ће ограничити ниво буке у оквиру прописима дозвољених вредности.

Због спречавања негативног утицаја на животну средину у случају хаварија због изливања трафо-уља, потребно је испод трансформатора изградити јаме за скупљање истог.

- До ТС 10/0,4 kV (подземне, приземне или стубне) потребно је обезбедити приступни пут минималне ширине 2,5 m од најближе јавне саобраћајнице за приступ теренског возила.

- До ТС 10/0,4 kV прикључне 10 kV-не и 1 kV-не електроенергетске водове изводити само у виду подземних електроенергетских водова.

- Типске објекте ТС поставити тако да се на најбољи начин уклопе у околни амбијент, а зидане објекте избором фасадних материјала, текстура и боја максимално уклопити у околни амбијент.

- Монтажне бетонске ТС 10/0,4 kV радити са одговарајућим темељима, носачима трансформатора, кровном конструкцијом, вратима са отварањем изнутра без кључа, жалузинама и другом опремом за ефикасно хлађење, тротоаром, поклопцима отвора у поду и осталом сигурносном и заштитном опремом која обезбеђује високу безбедност и сигурност у раду, као и заштиту од свих могућих опасности и елементарних непогода.

- Објекат ТС 35/10 kV може претрпети замену трансформатора, друге опреме и каблова другим трансформаторима, одговарајућом опремом и кабловима већег капацитета са или без промене габарита објекта.

Објекти трафостаница ТС 35/10 kV налазе се на грађевинској парцели која се ограђује. Ограда је метална, минималне висине 1,8 m и обавезно се уземљује. Минимално растојање од објекта трафостанице до ограде износи 2 m, а растојање објекта трафостанице од суседних објеката који не припадају трафостаници је најмање 10 m уз међусобно одвајање противпожарним зидом.

До ТС обезбедити пут ширине најмање 5 m.

Трансформаторска зграда не сме бити са равним кровом, а плато на коме се налази трансформаторска зграда треба да има добро одводњавање.

- Објекат ТС 110/10 kV може претрпети замену трансформатора, друге опреме и каблова другим трансформаторима, одговарајућом опремом и кабловима већег капацитета са или без промене габарита објекта.

Објекти трафостаница ТС 110/10 kV налазе се на грађевинској парцели која се ограђује. Ограда је метална, минималне висине 1,8 m и обавезно се уземљује. Минимално растојање од објекта трафостанице до ограде износи 5 m. Улазна капија треба да има посебан улаз за пешаке. Растојање објекта трафостанице од суседних објеката који не припадају трафостаници је најмање 10 m, а објекти треба да буду међусобно одвојени противпожарним зидом.

- До ТС обезбедити пут ширине најмање 5 m на правим деоницама, најмањег полупречника кривине 20 m, за осовинско оптерећење 100 kN.

- Трансформаторска зграда не сме бити са равним кровом, а плато на коме се налази трансформаторска зграда треба да има добро одводњавање.

- Изградња електрана које користе обновљиве изворе енергије (соларна, хидро-гео-термална) за производњу електричне енергије за сопствене потребе дозвољена је у свим зонама, а за пласман електричне енергије на тржиште (соларна, хидро-гео-термална и електрана на био масу) у зонама пословања, индустрије, специфичне привреде и зонама комуналних делатности.

- Објекти електрана које користе обновљиве изворе енергије за производњу електричне енергије могу се градити на грађевинској парцели у оквиру објекта основне намене, партерно или као самосталан објекат, а за пласман електричне енергије на тржиште обавезно је прибављање услова и сагласности од надлежног предузећа за производњу и дистрибуцију електричне енергије.

- Прикључак електрана за производњу електричне енергије, које користе обновљиве изворе енергије, на електричну мрежу врши се уз претходно задовољење следећих критеријума:

- критеријум дозвољене снаге,

- критеријум фликера,

- критеријум дозвољених струја виших хармоника,

- критеријум снаге кратког споја,

као и осталих захтева према Техничкој препоруци "ТП-16" ЈП ЕЛЕКТРОПРИВРЕДА СРБИЈЕ, обавезно кабловским водом, прописно положеним у ров у оквиру грађевинске парцеле, а ван ње подземно у складу са трасама дефинисаним урбанистичким планом.

- Површина на којој се налазе објекти електрана које користе обновљиве изворе енергије за производњу електричне енергије, у виду партерних објеката (објекти на тлу), мора бити ограђена металном оградом висине минимално 1,8 m. Ограда мора бити уземљена. Минимално растојање од било ког дела објекта електране до ограде износи 2,5 m.

- До објекта електране која користи обновљиве изворе енергије за производњу електричне енергије, потребно је обезбедити приступни пут минималне ширине 3,5 m, а улазна капија мора имати посебан део за пролаз пешака.

УСЛОВИ ПРИКЉУЧЕЊА НА ЕЛЕКТРО-ЕНЕРГЕТСКУ ИНФРАСТРУКТУРУ

Напајање новопланираних објеката електричном енергијом ниског напона вршити у складу са одговарајућим условима испоручиоца електричне енергије, обавезно подземним водовима са неког од прикључних места, или директно са извода надлежне ТС 10/0,4 kV. Прикључни кабл завршити у тзв. КПК орману на фасади објекта или на неки други прописани начин, дат условима испоручиоца ел. енергије. Траса напојног кабла на јавној површини мора бити у складу са трасама предвиђеним овим планом.

Електричне инсталације унутар објекта пројектовати и извести у складу са прописима и стандардима из ове области, уз примену свих потребних заштитних мера.

Код реконструкције НН мреже, односно "превођења" надземне у подземну мрежу, најчешће је потребно извршити и реконструкцију кућних прикључака, коришћењем подземних водова и КПК ормана. Као уличне разводне ормане са изводима за напајање више објеката, користити одговарајуће атестиране слободностојеће ормане, постављене на бетонске темеље. Ове ормане постављати по тротоарима, зеленим површинама, другим јавним површинама, или грађевинским парцелама уз решавање одговарајућих имовинско-правних односа, тако да буду уклопљени у амбијент, односно да буду неупадљиви како бојом, тако и димензијама, као и да не угрожавају безбедност пешака и других учесника у саобраћају и општу безбедност грађана.

7.4.4 ПРАВИЛА ЗА ИЗГРАДЊУ МРЕЖЕ И ОБЈЕКАТА ТЕЛЕКОМУНИКАЦИОНЕ ИНФРАСТРУКТУРЕ

- Објекти АТЦ-а, у оквиру постојећег габарита, могу претрпети замену постојеће телекомуникационе опреме и каблова новом телекомуникационом опремом и кабловима већег капацитета и уградњу КДС опреме.

- Објекти за смештај удаљених претплатничких јединица ACCSESS опреме, концентрације приступне мреже, WLL опреме, АТЦ, КДС, радио и ТВ опреме (у даљем тексту објекти за смештај телекомуникационе опреме) у блоковима у којима је претежна намена становање великих густина (колективне градње) могу се градити у оквиру објеката, на слободном простору у оквиру блока или испод јавних површина.

- Надземни објекат за смештај телекомуникационе опреме може бити монтажни или зидани.

- Објекти за смештај телекомуникационе опреме у зонама становања средњих густина могу се градити у оквиру објеката, на грађевинској парцели или на јавној површини. У оквиру блока објекти могу да се граде као приземни објекти. Приземни објекат може бити монтажни или зидани.

Објекти за смештај телекоминикационе опреме у зонама мешовите намене могу се градити у оквиру објеката, у зеленим површинама или на слободном простору у оквиру блока.

У оквиру блока објекти за смештај телекомуникационе опреме могу да се граде као подземни или надземни објекти.

Надземни објекат за смештај телекомуникационе опреме може бити монтажни или зидани.

Објекти за смештај телекомуникационе опреме у зонама пословања, индустрије, специфичне привреде и зонама комуналних делатности могу се градити у објекту у оквиру комплекса појединачних корисника, на слободном простору у оквиру комплекса појединачних корисника или на јавној површини.

У оквиру зоне објекат може да се гради као приземни објекат.

Приземни објекат може бити монтажни или зидани.

Објекти за смештај телекомуникационе опреме у зонама зелених јавних површина граде се као подземни или изузетно као приземни објекти.

Приземни објекат за смештај телекомуникационе опреме је објекат површине до 50 m^2. Објекат мора бити ограђен ако је монтажни, а зидани објекти не морају бити ограђени. Око објекта нема заштитне зоне.

До објекта за смештај телекомуникационе опреме потребно је обезбедити приступну пешачку стазу минималне ширине 1,5 m од најближе јавне саобраћајнице.

Објекат за смештај телекомуникационе опреме мора да има положај такав да не угрожава прегледност, безбедност и сигурност кретања свих учесника у саобраћају.

На подручју дефинисаном границама овог ПГР-а нова телекомуникациона мрежа (транспортна, приступна и КДС мрежа) изводи се обавезно као подземна.

На местима где је већа концентрација телекомуникационих водова обавезно се гради телекомуникациона канализација.

Телекомуникациони водови који припадају мрежама једног телекомуникационог система могу да се постављају и кроз заштитне цеви и канализацију других телекомуникационих инфраструктурних система, уз сагласност надлежног предузећа.

- Подземни телекомуникациони водови транспортне, приступне, КДС мреже и телекомуникационе канализације постављају се на јавној површини (тротоарски простор, слободне површине, зелене површине, пешачке стазе, паркинг простор и изузетно саобраћајнице) и на грађевинским парцелама уз сагласност власника-корисника.

- Подземни телекомуникациони водови (каблови) полажу се у ров ширине минимално 0,4 m, на дубини од минимално 0,8 m, према важећим техничким прописима за полагање ТТ водова у ров.

- Код приближавања и укрштања ТТ каблова са осталом инфраструктурним објектима потребно је остварити следеће минималне размаке:

- са водоводном цеви код укрштања 0,5 m, а код паралелног вођења 0,6 m;

- са канализационом цеви код укрштања 0,5 m, а код паралелног вођења 0,5 m;

- са електроенергетским каблом до 10 kV код укрштања 0,5 m, а код паралелног вођења 1,0 m;

- од упоришта електроенергетских водова до 1 kV 0,8 m;

- од темеља електроенергетског стуба 0,8 m, а не мање од 0,3 m ако је телекомуникациони вод механички заштићен;

- са топловодом код укрштања 0,5 m, а код паралелног вођења 0,6 m;

- са гасоводом код укрштања 0,5 m, а код паралелног вођења 0,6 m;

- Реконструкцију постојеће надземне телекомуникационе мреже могуће је реализовати заменом старе надземне мреже новом надземном мрежом, само уколико се ради о замени постојећих елемената мреже (замена старих надземних водова новим, нпр. замена дотрајалих водова новим истог капацитета, замена постојећих водова слабог капацитета новим већег капацитета, замена водова који припадају старим технологијама новим водовима представницима нових технологија, замена старих стубова новим бетонским стубовима, у истој траси и сл.) истом постојећом трасом, без додавања нових траса надземне мреже.

Нови телекомуникациони надземни вод, којим се врши замена постојећег вода мора бити у виду самоносивог вода.

Надземни телекомуникациони водови постављају се на стубове. Стубови се постављају на јавним површинама, или на грађевинским парцелама уз сагласност власника-корисника парцеле.

- Надземни телекомуникациони водови могу се постављати и на стубове нисконапонске електроенергетске мреже, уз сагласност надлежног предузећа, на начин на који то прописи дозвољавају за конкретне случајеве, тако што се телекомуникациони вод поставља испод електроенергетског вода.

- Вертикални размак између тих водова у глави стуба не сме бити мањи од 1 m за случај неизолованих проводника електроенергетског вода, односно 0,6 m за случај електроенергетског вода са изолованим проводницима. Вертикални размак у средини распона мора бити на сигурносној удаљености, али не мање од 0,6 m.

- Телекомуникациони вод може се поставити у истој хоризонталној равни са НН електроенергетским водом, али размак између њих мора бити најмање једнак сигурносној удаљености, а најмање 0,4 m.

- При приближавању и укрштању надземног ТТ вода и НН електроенергетског вода са изолованим проводницима, размак између њих мора бити најмање 0,2 m.

- У оквиру постојећег габарита објекти мобилних централа, контролора базних радио-станица, базних радио-станица, радио-релејних станица, радио и ТВ станица, антена, антенских стубова и антенских носача могу претрпети замену постојеће телекомуникационе опреме и каблова новом телекомуникационом опремом и кабловима већег капацитета.

- Објекти за смештај мобилних централа, контролора базних радио-станица, базних радио-станица, радио-релејних станица, радио и ТВ станица, антена, антенских стубова и антенских носача у зонама становања великих густина могу се градити у оквиру објеката, на слободном простору у оквиру блока или испод јавних површина.

Надземни објекат за смештај телекомуникационе опреме из претходног става може бити монтажни или зидани.

- Објекти за смештај мобилних централа, контролора базних радио-станица, базних радио-станица, радио-релејних станица, радио и ТВ станица, антена, антенских стубова и антенских носача у зонама мешовите намене могу се градити у оквиру објеката, у зеленим површинама или на слободном простору у оквиру блока.

У оквиру блока ови објекти могу да се граде као подземни или надземни објекти.

- Надземни објекти за смештај телекомуникационе опреме могу бити монтажни или зидани.

- Објекти за смештај мобилних централа, контролора базних радио-станица, базних радио-станица, радио-релејних станица, радио и ТВ станица, антена, антенских стубова и антенских носача у зонама средњих

густина становања могу се градити у оквиру објеката, на грађевинској парцели или на јавној површини.

У оквиру блока објекти могу да се граде као приземни објекти или објекти на стубу (само за антене).

Приземни објекат може бити монтажни или зидани.

- Објекти за смештај мобилних централа, контролора базних радио-станица, базних радио-станица, радио-релејних станица, радио и ТВ станица, антена, антенских стубова и антенских носача у зонама пословања, индустрије, специфичне привреде и зонама комуналних делатности могу се градити у објекту у оквиру комплекса појединачних корисника, на слободном простору у оквиру комплекса појединачних корисника или на јавној површини.

У оквиру зоне објекат може да се гради као приземни објекат или објекат на стубу (само за антене).

Приземни објекат може бити монтажни или зидани.

Надземни објекат за смештај мобилне телекомуникационе опреме и антенских стубова са антенама поставља се на комплекс максималне површине од 100 m^2. Комплекс мора бити ограђен и око њега нема заштитне зоне.

У комплекс се постављају антенски стубови са антенама и контејнери базних станица. Контејнери базних станица не могу да заузму више од 50% површине комплекса.

- Удаљење антенског стуба од суседних објеката и парцела мора бити веће или једнако висини стуба са антеном. Предметно удаљење може бити и мање од наведеног, али не мање од половине висине стуба са антеном. У том случају потребно је прибавити сагласност власника угроженог суседног објекта или парцеле, за постављање предметног антенског стуба.

- Напајање објекта за смештај телекомуникационе опреме електричном енергијом вршиће се подземно из постојеће НН мреже 1 kV.

- До објекта за смештај мобилне телекомуникационе опреме потребно је обезбедити приступни пут минималне ширине 3 m од најближе јавне саобраћајнице.

- Слободне површине комплекса морају се озеленити.

- Објекат за смештај мобилних централа, контролора базних радио-станица, базних радио-станица, радио-релејних станица, радио и ТВ станица, антена, антенских стубова и антенских носача треба да има положај такав да не угрожава прегледност, безбедност и сигурност кретања свих учесника у саобраћају.

- Боје антенских стубова и друга обележавања треба да буду у складу са прописима који се односе на боје високих објеката (антена, димњака и сл.), у складу са прописима који се односе на ваздушни саобраћај. Због дневне видљивости стуб треба да буде обојен тако да постоје поља од по 3 m, црвене и беле, или беле и наранџасте боје наизменично (последње поље на врху стуба треба да буде црвено, односно наранџасто).

- Ноћна видљивост антенског стуба остварује се прописним постављањем одговарајуће светиљке на врху стуба.

- Приступни телекомуникациони водови за повезивање мобилних централа и базних радио-станица граде се подземно на подручју овог плана.

- На местима где је већа концентрација телекомуникационих водова мобилне телефоније подземни приступни водови обавезно се

граде у виду телекомуникационе канализације.

- Телекомуникациони водови мреже мобилне телефоније могу да се постављају и кроз заштитне цеви и канализацију других телекомуникационих система, уз сагласност власника.

- Подземни ТТ водови мреже мобилне телефоније полажу се у ров димензија као и ров за полагање ТТ каблова фиксне телефоније у ров.

- Код приближавања, паралелног вођења и укрштања ТТ каблова мреже мобилне телефоније са осталим инфраструктурним и другим објектима потребно је остварити минималне размаке и друге услове у складу са техничким прописима који важе за ТТ каблове фиксне телефоније.

- Максимални ниво буке у случају објеката за смештај телекомуникационе опреме (фиксне телефоније, мобилне телефоније, радија, телевизије, информатичких система,...) је 40 db дању, односно 35 db ноћу.

УСЛОВИ ПРИКЉУЧЕЊА НА ТЕЛЕКОМУНИКАЦИОНУ ИНФРАСТРУКТУРУ

Прикључке новопланираних објеката на телекомуникациону инфраструктуру вршити у складу са одговарајућим условима надлежних оператера, обавезно подземним водовима са неког од прикључних места, или директно са извода надлежне централе. Прикључни кабл завршити у тзв. концентрационом орману на фасади или унутар објекта на погодном месту, или на неки други прописани начин, дат условима вршиоца телекомуникационе услуге. Траса напојног кабла на јавној површини мора бити у складу са трасама предвиђеним овим планом.

Телекомуникационе инсталације унутар објекта пројектовати и извести у складу са прописима и стандардима из ове области, уз примену свих потребних заштитних мера, тако да се ни у ком случају не ометају остали корисници.

Код реконструкције Телекомуникационе мреже, односно "превођења" надземне у подземну мрежу, најчешће је потребно извршити и реконструкцију кућних прикључака, коришћењем подземних водова и концентрационих ормана. Као уличне разводне ормане са изводима за прикључење више објеката, користити одговарајуће атестиране слободностојеће ормане, постављене на бетонске темеље. Ове ормане постављати по тротоарима, зеленим површинама, другим јавним површинама, или грађевинским парцелама уз решавање одговарајућих имовинско-правних односа, тако да буду уклопљени у амбијент, односно да буду неупадљиви како бојом, тако и димензијама, као и да не угрожавају безбедност пешака и других учесника у саобраћају и општу безбедност грађана.

7.4.5 ПРАВИЛА ЗА ИЗГРАДЊУ МРЕЖЕ И ОБЈЕКАТА ТЕРМОТЕХНИЧКЕ ИНФРАСТРУКТУРЕ

Правила грађења гасоводне инфраструктуре

Ова правила односе се на:

- изградњу гасовода од полиетиленских цеви за радни притисак до 4 бара,

- изградњу гасовода од челичних цеви за радни притисак до 13 бара.

Саставни делови гасовода су: мерно регулационе станице, арматире, уређаји катодне заштите, цевоводи, телекомуни-

кациона мрежа која служи за потребе гасовода, остала пратећа опрема као и одређени простор дуж гасовода.

Гасовод се мора трасирати тако да:

- не угрожава постојеће или планиране објекте, као и планиране намене коришћења земљишта,

- да се подземни простор и грађевинска површина рационално користе,

- да се поштују прописи који се односе на друге инфраструктуре,

- да се води рачуна о геолошким особинама тла, подземним и питким водама.

Гасовод трасирати у колико је то могуће у зеленом појасу у оквиру регулативе саобраћајнице, или у тротоарима.

Полагање гасовода у коловозу се може дозволити само изузетно, уз документовано образложење и са посебним мерама заштите.

У колико није могућа траса у оквиру регулативе саобраћајнице, гасовод водити границом катастарских парцела уз сагласност корисника парцела.

Правила грађења за градски гасовод

Полагање гасовода

Гасовод се по правилу полаже испод земље, без обзира на његову намену и притисак гаса. На територији индустријских предузећа гасоводи се по правилу воде надземно.

Код гасовода укопаних, минимална дубина укопавања мора бити 0.8 м. На краћим деоницама може се дозволити дубина укопавања мања од 0.8 м али не испод 0.6 м.

Под дубином укопавања подразумева се минимално растојање између спољне површине цеви и нивоа терена.

У посебним случајевима гасоводи се могу укопавати и на мањим дубинама, а могу бити постављени и надземно.

На неравним теренима (ван саобраћајница), на којима постоје канали за отицање, јаркови и слично, потребано је одржати константан нагиб гасовода.

Када се гасовод поставља на каменитим теренима може се дозволити мања дубина укопавања од предвиђене али не плиће од 0.5 м.

Када се гасовод води паралелно са путевима вишег и нижег реда, његово одстојање од спољне ивице одводног канала, ножице усека или насипа мора бити минимално 1.0 м.

У изузетним случајевима вођење гасовода испод доводног канала, дубина укопавања не сме бити мања од 0.8 м. У таквим случајевима мора бити предвиђено повећање дебљине зида гасовода за 25 % од прорачунске дебљине, или уместо тога, постављање гасовода у заштитну цев.

У случајевима када се гасовод не може поставити, односно укопати на дубину прописану у претходном ставу, дубина укопавања од 0.6 м може се дозволити само ако се предвиђа заштита гасовода помоћу цеви, помоћу армирано бетонске плоче или на неки други одговарајући начин.

Минимална дозвољена растојања гасовода (од ближе ивице цеви гасовода до ближе ивице темеља) у зависности од притиска дата су у табели бр 1.

Табела бр. 1

Притисак гаса у гасоводу (бар)	Минимално дозвољено растојање (м)
до 1.05	1.0
1.05 - 7	2.0
7 - 13	3.0

Дата растојања могу бити и мања уз предузимање повећаних заштитних мера (већа дебљина зида гасовода, квалитетнији материјал, постављање гасовода у заштитну цев, итд.)

Минимално дозвољено растојање при укрштању и паралелном вођењу гасовода са другим гасоводом, техничким инфраструктурама и др. дато је у табели 2.

Табел бр. 2
Минимално дозвољено растојање (м)

	Укрштање	Паралелно вођење
Гасоводи међусобно	0.2	0.6
Од гасовода до даљинских топлодалековода, водовода и канализације	0.2	0.3
Од гасовода до проходних канала топлодалековода	0.5	1.0
Од гасовода до нисконапонских и високонапонских електричних каблова	0.3	0.6
Од гасовода до телефонских каблова	0.3	0.5
Од гасовода до водова хемијске индустрије и технолошких флуида	2.0	0.6
Од гасовода до бензинских пумпи	-	5.0
Од гасовода и шахтова и канала	0.2	0.3
Од гасовода до високог зеленила	-	1.5

Минимална дозвољена растојања при укрштању и приближавању гасовода са високонапонским водовима дата су у табели 3.

Табела бр. 3
Минимална дозвољена раздаљина од осе гасовода (м)

Називни напон (кВ)	**Од осе стуба** **Паралелно вођење**	**До темеља стуба** **Укрштање**
до 1	1.0	1.0
1 - 10	5.0	5.0
10 - 35	8.0	10.0
> 35	10.0	10.0

Хоризонтална минимална дозвољена растојања уграђене арматуре у гасоводу до високонапонских електричних водова дата су у табели 4.

Називни напон (кВ)	**Минимална дозвољена раздаљина уградње арматуре (м)**
1 - 35	25
35	100
Телефонски водови	10

Надземно полагање гасовода дозвољено је само у кругу индустријских предузећа као потрошача.

Изузетно вођење гасовода може се дозволити и ван круга индустријских предузећа, по одобрењу надлежних органа.

Надземно полагање гасовода пре улаза у мерно регулациону станицу потрошача, дозвољено је само у изузетним случајевима, и то на кратким деоницама, при чему ти делови гасовода морају бити заштићени од оштећења услед аутомобилског и колског саобраћаја или од сличних узрока. Обезбеђење се изводи израдом погодне ограде или постављањем гасовода на сигурносну раздаљину од могућег узрока оштећења.

Прелази гасовода преко река, канала и других водених препрека могу бити подводни и надводни.

Минимална растојања по хоризонтали између прелаза гасовода преко водених препрека и мостова дата су у табели 5.

Табела бр. 5 Растојање од гасовода до моста

Карактеристика прелаза и мостова	Узводно од моста	Низводно од моста
Преко непловних река и канала. Све врсте мостова	20	20

Гасоводи се могу полагати на мостовима армирано бетонске, металне и камене конструкције. Гасоводи се могу полагати и на бранама и другим хидротехничким објектима, уколико се добије сагласност од организације у чијој се надлежности објекат налази.

Гасоводи који се полажу на мостовима морају бити изведени од челичних бешавних цеви за пречнике мање од НВ 300, а од шавних цеви за пречнике веће од НВ 300, с тим да се обезбеди одговарајућа компезација.

Гасоводи који се вешају за конструкцију моста, морају бити постављени тако, да искључи могућност нагомилавања гаса у конструкцији моста (у случају испуштања гаса).

Гасоводи постављени преко металних и армирано бетонских мостова, брана и других хидротехничких објеката, морају бити електрично изоловани од металних делова тих објеката.

Укрштање се изводи тако да не угрожава, оштећује или функционално омета већ постојеће објекте са којима се гасовод укршта, као и друге објекте у њиховој непосредној близини.

За укрштање гасовода са железничком пругом или јавним путем потребна је сагласност одговарајуће организације.

Када се гасовод поставља испод јавних путева и када се укршта са јавним путевима и железничким пругама, исти мора бити заштићен (заштитна цев, бетонски канал, бетонска плоча или друга одговарајућа заштита).

При укрштању гасовода са железничким пругама, гасовод се по правилу води под углом од 90° у односу на осу колосека. Само изузетно се тај угао може смањити до угла од 75°, уз документовано образложење.

При укрштању гасовода са јавним путевима гасовод се по правилу води под углом од 90° у односу на осу јавног пута. У колико то није могуће извести, дозвољена су одступања до угла од 60°. Укрштање гасовода са јавним путем под углом мањим од 60° може се дозволити само изузетно уз документовано образложење.

Минимална дубина укопавања гасовода при укрштању са железничком пругом износи 1.5 м рачунајући од горње ивице заштитне цеви до горње ивице прага.

Није дозвољено укрштање гасовода са железничком пругом испод скретнице и раскрснице.

Минимална раздаљина укрштања од наведених места износи 10 м.

Минимална дубина укопавања гасовода при укрштању са јавним путевима или изузетно при вођењу испод коловозне површине, мора се одредити према дебљини коловозне конструкције и саобраћајном оптерећењу, а да осигура ″заштитни слој″ између коловозне конструкције и заштитне цеви или горње површине бетонске плоче канала дебљине 0.3-0.5 м (у складу са прописима и условима јавних предузећа).

Дубина између горње површине коловоза и горње површине заштитне цеви, плоче и др., не сме бити мања од 1.0 м.

Правила грађења за мерно регулационе станице

Регулација и снижење притиска гаса са вредности притиска који влада у гасоводу на жељену вредност која омогућава његово коришћење код појединих потрошача, обавља се у мерно-регулационим станицама (у даљем тексту МРС).

У зависности од висине притиска гаса на улазу у МРС, ове се деле на две групе:

- МРС са улазним притиском до 7 бара
- МРС са улазним притиском од 7 до 13 бара.

МРС се по правилу смештају у посебно грађеним зградама или металним орманима на посебним темељима, на растојањима од различитих објеката и других структура, наведеним у табели 6

Табела бр. 6 Најмање хоризонтално растојање у (м)

Улазни притисак у МРС (бар)	**До зграда и других објеката**	**До железничких пруга (ближа шина)**	**До надземних електроводова**
до 7	10	10	1.5 пута висина стуба
7 - 13	15	15	

Објекат МРС сместити у посебно грађеној згради или металном орману на посебним темељима. Лоцирати је тако да удаљење од зграда и других објеката, као и од железничке пруге буде минимално 15 м, а од надземних електричних водова минимално 1.5 пута висине стуба.

МРС са улазним притиском до 7 бара могу се инсталисати у кругу индустријског потрошача у дозиданим просторијама до зграде у којима се налазе незапаљиви материјали.

МРС са улазним притиском од 7 – 13 бара могу се поставити и у дозиданим просторијама зграда, у којима се због

технологије производње захтева коришћење гаса са притиском изнад 7 бара.

У кругу индустријског предузећа МРС се могу поставити и на отвореном простору, у ком случају се мора поставити ограда висине минимлно 2.5 м, а на удаљењу мин 2 м од спољних зидова МРС.

УСЛОВИ ПРИКЉУЧЕЊА НА ТЕРМОТЕХНИЧКУ ИНФРАСТРУКТУРУ

Прикључке објеката на дистрибутивну гасоводну мрежу вршити преко кућних мернорегулационих сетова (КМРС), а на основу техничких услова надлежног комуналног предузећа (ЈП „Србијагас“).

Сви подаци дати овим решењем су оријентациони и служиће као основа за израду главних пројеката гасних инсталација.

8.0 СПРОВОЂЕЊЕ ПЛАНА

Спровођење Плана генералне регулације вршиће се :

1. Директно из плана

- Овај план представља основ за издавање Информације о локацији, Локацијске дозволе и израду Пројекта препарцелације и парцелације и Пројекта исправке граница суседних парцела, у складу са одредбама Закона о планирању и изградњи („Сл. гласник РС”, број 72/09, 81/09 – исправка, 64/10 - УС, 24/11, 121/12, 42/13 - УС, 50/13 – УС, 54/13 - УС и 98/13 - УС), изузев за подручја која су предвиђена за обавезну даљу разраду Планом детаљне регулације односно Урбанистичким пројектом.

2. Израдом Планова детаљне регулације:

Планом је прописна обавезна израда три Плана детаљне регулације:

- План детаљне регулације „Касарна Танаско Рајић“ П=28ха

- План детаљне регулације „Кулиновачко поље“ П=50ха

- План детаљне регулације локације „Прелићи“ П=46ха.

Укупна површина Плана обухваћена обавезом израде Планова детаљне регулације износи 124 ха.

Подручја планирана за обавену разраду ПДР-ом приказана су на графичком прилогу бр.9 **„Карта спровођења ПГР-а са зонама и целинама за даљу разраду“**.

- У оквиру планираних захвата могућа је израда Планова за делове простора, као и њихово повезивање, а границе Планова утврђује Комисија за планове града Чачка

- Правила уређења прописана овим Планом су основ и смерница за израду наведених планова.

- До усвајања плана детаљне регулације прописана је забрана изградње објеката или извођење радова којима се мења стање у простору.

- Осим планом прописаних могућа је и израда планова детаљне регулације за потребе дефинисања нових, односно евентуалну промену постојећих и планираних јавних површина.

3. Израдом Урбанистичких пројеката

За разраду Урбанистичким пројектом предвиђене су јавне намене и делови који су од значаја за град које су регулисане овим Планом. На графичком прилогу бр. 9 - „Карта спровођења ПГР-а са зонама и целинама за даљу разраду“ дат је приказ подручја одређених за обавезну разраду Урбанистичким пројектом. Урбанистички пројекти се израђују у складу са обавезама датим кроз правила уређења и грађења за одређене зоне и намене.

Израда Урбанистичког пројекта за потребе спровођења планских решења и поставки ПГР-е је предвиђена за следеће просторе:

1. за центар месне заједнице (урбанистичка целина 2.2)

2. за нови комплекс основног образовања (урбанистичка целина 10.3).

Границе урбанистичких пројеката дефинисане су на графичким прилозима „Карта спровођења ПГР-а са зонама и целинама за даљу разраду“ и „Карта намене површина“).

9.0 ПРЕЛАЗНЕ И ЗАВРШНЕ ОДРЕДБЕ

9.1 Ступањем на снагу овог плана, престају да важе следећи планови у складу са чланом 216.став 5. Закона о планирању и изградњи:

- Одлука о одређивању делова Генералног плана насеља Чачак 2015. („Сл. лист општине Чачак“ број 6/2001), који се може примењивати до доношења новог урбанистчког плана („Сл. лист општине Чачак“ број 8/2003) **у делу који се односи на подручје обухваћено овом планом.**

- Одлука о одређивању делова ДУП-а «Алвациница II» («Сл. лист општине Чачак», број 3/95) и РП «Локација 1» Измене и допуне ДУП-а «Алвациница II» («Сл. лист општине Чачак», број 7/2001 и 1/2002) који се могу примењивати до доношења новог урбанистичког плана („Сл. лист општине Чачак“ број 8/2003).

- Одлука о одређивању делова ДУП подручја дела Улица „3-ћи Децембар“ потез „43Б“ („Сл. лист општине Чачак“ број 3/91) који се могу примењивати до доношења новог урбанистичког плана („Сл. лист општине Чачак“ број 8/2003).

- Одлука о одређивАњу делова ДУП подручја дела Улица „3-ћи Децембар“ потез „Биорци“ („Сл. лист општине Чачак“ број 3/91) који се могу примењивати до доношења новог урбанистичког плана („Сл. лист општине Чачак“ број 8/2003).

- Одлука о одређивању делова ДУП подручја дела Улица „3-ћи Децембар“ потез „Механизација“ („Сл.лист општине Чачак“ број 3/91) који се могу примењивати до доношења новог урбанистичког плана („Сл. лист општине Чачак“ број 8/2003).

- Одлука о одређивању делова ДУП комплекса „ФРА“ у Кулиновачком пољу („Сл. лист општине Чачак“ број 6/82) који се могу примењивати до доношења новог урбанистичког плана („Сл. лист општине Чачак“ број 8/2003).

- Одлука о одређивању делова ДУП „Кулиновачко поље“ („Сл. лист општине Чачак“ број 5/86, 7/91, 5/94 и 8/93) који се могу примењивати до доношења новог

урбанистичког плана. („Сл. лист општине Чачак“ број 8/2003).

- **ПДР ХИ "Први мај"** ("Сл. лист општине Чачак" бр. 6/2003).

- **ПДР "Локација 1 - Wissol"** ("Сл. лист општине Чачак" бр. 10/2003).

- **ПДР „Локација 1“ Измене и допуне ДУП-а "ФРА"** ("Сл. лист општине Чачак" бр. 2/2004).

- **ПДР за индустријску зону "ЦЕР"** ("Сл. лист општине Чачак" бр. 13/2007).

9.2 Овај план ступа на снагу осмог дана од дана објављивања у "Службеном листу града Чачка".

СКУПШТИНА ГРАДА ЧАЧКА
Број: 06-195/14-I
25. и 26. септембар 2014. године

ПРЕДСЕДНИК
Скупштине града Чачка,
Вељко Неговановић, с.р.

214.

На основу члана 35. став 7. Закона о планирању и изградњи („Сл. гласник РС”, број 72/09, 81/09 - испр. 64/10 - одлука УС, 24/11, 121/12, 42/13 - одлука УС, 50/13 - одлука УС, 54/13 решење УС и 98/13 - одлука УС) и члана 63. Статута града Чачка («Службени лист града Чачка», број 3/08, 8/13 и 22/13),

Скупштина града Чачка, на седници одржаној 25. и 26. септембра 2014. године, донела је

План генералне регулације „Атеница-Кулиновци“ у Чачку

II ПОЛАЗНЕ ОСНОВЕ

1.1. ПРАВНИ И ПЛАНСКИ ОСНОВ ЗА ИЗРАДУ ПЛАНА ГЕНЕРАЛНЕ РЕГУЛАЦИЈЕ

Правни основ за израду Плана генералне регулације „Атеница-Кулиновци“ садржан је у:

- Закону о планирању и изградњи („Службени гласник РС”, број 72/09, 81/09 – исправка, 64/10 - УС, 24/11, 121/12, 42/13 - УС, 50/13 – УС, 54/13 - УС и 98/13 - УС)

- Правилник о садржини, начину и поступку израде планских докумената („Службени гласник РС” бр. 31/10, 69/10, и 16/11)

- Одлуци о изради Плана генералне регулације »Атеница-Кулиновци« („Службени лист града Чачка“ број 06-157/09-I - 10.12.2009. год.

Плански основ за израду Плана генералне регулације „Атеница-Кулиновци“ садржан је у:

- Генералном урбанистичком плану града Чачка 2015год. („Службени лист града Чачка“, број 25/2013) - (у даљем тексту ГУП)

1.2. ГРАНИЦА ПОДРУЧЈА ОБУХВАЋЕНОГ ПЛАНОМ ГЕНЕРАЛНЕ РЕГУЛАЦИЈЕ

Подручје које захвата План генералне регулације „АТЕНИЦА-КУЛИНОВЦИ“ припада територији насељеног места Чачак, налази се на југо-источном делу насељеног места и обухвата делове катастарских општина КО Чачак, КО Атеница, КО Кулиновци, КО Лозница и мањим делом КО Трнава и КО Коњевићи.

Опис граница плана:

Граница плана је одређена у складу са Законом и обухваћено је грађевинско подручје у овом делу града, као и део пољопривредног и шумског земљишта, због квалитетнијег решења инфраструктурних мрежа.

Западним делом ПГР-а граница почиње у КО Лозница и постире се Лозничким путем кп. бр. 2056/1 почев од кп. бр. 548/3 тј. од локације на којој су смештени месна заједница и школа у насељу Лозница до кат. парц. бр. 202/25 а даље Лозничком реком до Државног пута I Б реда број 23 којим даље наставља до ул. Бул. Ослободилаца Чачка, том улицом граница скреће јужно и даље у правцу истока прати ул. Ратка Васиљевића и ул. Радних бригада до железничке пруге Чачак-Краљево коју граница прати до Атеничке реке а затим правцем североисток долази до реке Западна Морава коју прелази и даље источном границом кп. бр. 1313, 1312, 1308, 1311/3 и 1311/4 долази до границе ГУП-а. Са источне и јужне стране граница ПГР „Атеница-Кулиновци“ се поклапа са границом дефинисаном ГУП-ом насеља Чачак до 2015 год. којом долази до почетне тачке границе ПГР-је у КО Лозница.

Укупна површина подручја плана износи 651.61 ха.

1.2.1. ГРАНИЦЕ ГРАЂЕВИНСКОГ ПОДРУЧЈА

Граница грађевинског подручја почиње од места где се граниче две суседне КО и то: КО Трнава и КО Балуга Трнавска, односно од кп.45 у КО Трнава, од места где она излази на реку Западну Мораву. Даље иде ка западу пратећи узводно ток реке Западне Мораве, где се сустиче са Трнавском реком кп.40, прати њен узводни ток, уз границе парцела и долази до међе катастарских парцела бр. 106 и 107 са источне стране. Одатле се ломи ка северозападу, прелазећи Трнавску реку и прелазећи преко следећих катастарских парцела: 35/2, 35/1, 26/2, 27/1, 27/2, 11/1, 12, 9, 8/1, 7/1, 7/2, 2/5, затим лучно преко кп. 2/1, 2/2, где се приближава реци Западној Морави. Одатле југозападно скреће преко кп. 2/4, 3/1, 3/5, 4/2, 4/3, до међне белеге бр. 2 између КО Атеница и КО Трнава. Даље се креће југозападно пратећи границе парцела уз Трнавску реку и код кп. 211/2 прелази железничку пругу Чачак-Краљево, настављајући уз реку све до парцеле 220/5, тј. до међне белеге број 5, КО Атеница и КО Трнава. Наставља границом између Атенице и Трнаве до међне белеге број 6, затим обухватајући пут кп. број 2504 до белеге бр. 7, па до кп. 2010 (пут), односно међног камена број 10. Одатле скреће ка југозападу (улазећи у КО Атеницу), пратећи леву страну пута кп. 426, све до парцеле 430/2.

Скреће ка северу границом парцеле 430/1, прави клин ка југу, креће се ивицом парцеле 442 у дужини око 23м и враћа се ка северу границом кп. 443. Сече ову парцелу ка западу (у дужини од 49м), наставља њеном западном страном улазећи и у кп. 457 (у дужини од око 51,5м), скреће ка истоку залазећи у кп. 445 (око 22м), па косо прелази до граничне тачке кп. 440/2 и 440/1, прати њихову заједничку страну и ломи се ка североистоку преко кп. 434/2. Наставља линијом парцеле 434/2, скреће јужним делом кп.397, 398/2, 398/3, наставља ка југоистоку међама парцела 435/2, 436/4, 435/1 са западне и 400/2, 401 са источне стране. Одатле се враћа ка западу јужном страном кп.435/1, сече кп. 433, скреће ка истоку границом кп.404 (неких 86м), па ка северу пресеца ту парцелу и кп. 405. Скреће ка североистоку границом кп. 400/3, па се ломи северозападно

јужним делом кп. 400/1, 400/4 и 399. Наставља југозападно источном границом кп.398/1 до међе са кп. 398/3. Одатле се диже северозападно јужним границама кп. 398/1, 398/2, 396, 395, 393/2, 393/1, 438, па ка југу долази до међе кп. 439/1 и 440/1. Ка југозападу пресеца кп. 440/1, залази у кп. 446, враћа се и опет обухвата део кп. 440/1, опет скреће ка југозападу преко кп.446 и 456 (у дужини од око 50м). Ка југу прати границу кп. 451/4, креће југозападно границом кп. 451/8 и пресеца кп. 451/3 (у дужини око 29м), спуштајући се и пратећи границу кп. 451/2, залазећи малим делом преко ње до кп. 462/1, где је и пресеца (у дужини од 22м). Наставља источном међом кп. 462/2, кп. 458 и долази до пута кп. 471/1, па се његовом доњом страном спушта јужно до кп. 461, прелази пут и одатле се враћа ка Атеничкој реци кп. 1998.

Даље иде узводно реком, прелази је ка сверу и прати леву страну пута кп. 387, залазећи у кп. 388/1. Наставља ка југозападу, захватајући мали део кп. 389 и део пута кп. број 1999/1. Прати пут са доње јужне стране скреће северно левом страном пута кп. 604, па се окреће ка североистоку пресецајући кп. 601, 599, 593, 592/2, долазећи до кп. 589/1, па северно до међе кп. 589/2. Прати њену доњу међу до пута кп. 588/4 и наставља линијом парцеле 590/5, где скреће ка истоку преко кп. 590/5 (дужине око 35м), затим јужно уз границе парцела 590/1 и 588/3, па источно границом кп. 587/2 и кп. 587/5, до пута број 1999/1 и обухватајући кп. 582/4, па наставља ка североистоку захватајући део кп. 580/2, 574, 573/3, 572/2, 572/1 и долазећи до краја кп. 571 (све у КО Атеница).

Граница се даље креће ка западу, такође доњом страном пута кп. 570, прелази пут ка северу уз кп. 567/4 са њене источне стране и долази до заједничког пута са КО Кулиновци бр. 797. Наставља југозападно пратећи доњу страну пута бр. 797, па границом парцеле 569 и на даље јужно се крећући долази до међе кп. 573/3 и 572/2, скреће лево пратећи границу кп. 573/2, иде на доле до границе кп. 573/11, ка северозападу сече пут кп. 575 до међне тачке кп. 577, прати њену јужну страну парцеле и западну страну кп. 576 долазећи до заједничког пута са КО Кулиновци и прелазећи у ту КО. Прати парцелу 711/6 (у дужини око 30м), па североисточно наставља преко парцела 711/6, 711/3, 712, 711/5, 711/4, 711/1, 713/3, 713/2, 713/1, 714/3, 709, долазећи до кп. 715. Враћа се ка граничном путу КО Кулиновци и КО Атеница (кп. 797), пратећи међу кп.715 и кп.710/1 и наставља поред пута ка североистоку. Скреће међом кп. 716/1, иде источно (у дужини око 54м) прелазећи преко парцела 716/1 и 716/3, враћа се 18м северозападно, па у правцу севера (око 30м), скреће десно границом кп. 775 и наставља уз кп. 776 и кп. 777. Прати границе парцела 771/1, 770, 762/3, 762/1, 756, захвата мали део кп. 761, наставља границама кп. 733/1, 733/5, 732, 731/2, 731/1, 731/3, 729, 728 и излази на јужну границу пута кп. 796/1. Одатле, западно се креће ивицом пута где долази до укрштања са путевима кп. 796/1 и кп.794. Путем прати границу кп. 735/16, пресеца пут кп. 794 залазећи у кп. 285/4, па ка северу иде границом кп. 734/2 (дужине 18,5м). Ту се ломи и креће ка североистоку пресецајући парцеле 735/2, 735/1, 736, 739/1, 740/3, 740/2, 749/1, па се диже ка северу захватајући део кп. 748/1 и пратећи западну страну кп. 748/2, долази до кп. 750 која је заједнички пут за КО Чачак и КО Кулиновци. Ка западу наставља паралелно са тим путем, али обухватајући мали део кп. 748/1 и део кп. 747. Пролази међну белегу бр. 5 између КО Чачак и КО Кулиновци, креће се доњом страном пута кп. 793/1, обухвата парцеле 737/3, 737/1, враћа се ка путу и наставља југозападно све до западне међе кп. 734/1. Одатле се креће ка југу до пута кп. 794, прелази преко њега, креће се северозападно захватајући и мале делове парцела које се налазе непосредно уз

тај пут. Долази у међну тачку кп. 362/2, од ње се ломи даље ка северу, где опет захвата мале делове кп. 362/1 и 363/5. Ту скреће десно, па ка северу залази у кп. 283, креће се међом 282/1, скреће границом кп. 280/5 и кп. 280/1, обухвата парцелу 280/5 и североисточно наставља границом између кп. 270/2 и кп. 276/5. Скреће ка југу границом 276/1, прати међу између кп. 276/8 и 276/17 (где мало захвата кп. 276/8), долази до пута кп. 272/26, враћа се на лево - око 7м и североисточно иде преко кп. 272/1, па границом кп. 271/2 са леве и кп. 271/3 са десне стране. Скреће лево јужном ивицом кп. 271/18, па ка северу границом између парцела 271/14 и 271/5 (дужине 27м).

Одатле југозападно прелази преко кп. 271/14, 271/2, 271/1, 270/5, 270/1, 270/2, 282/2, где се враћа на границу кп. 282/2, наставља границом кп. 282/1, прелази пут кп. 794 који уједно чини и границу ГУП-а. Ка северу наставља његовом левом страном где се сустиче са путем кп. 385. Њега прати у правцу запада, такође доњом-јужном страном, прелази преко пута кп. 795 и креће ка северу захватајући делове парцела бр. 439/7, 439/6, 439/1, 439/5, 437/1, 437/3, где долази у граничну тачку са путем кп. 798. Прелази пут који је гранични између КО Кулиновци и КО Лозница. Ту прелази у КО Лозницу, па ка северозападу прелази преко кп. 247/4, 247/3, 247/1 и долази до горње међне тачке кп. 262. Креће се једном њеном страном, прати део међе кп. 249 и спушта се југоисточно до кп. 245/6. Њеном ивицом се креће ка путу кп. 246, скреће северозападно преко парцела 249, 261, 267/1, сече кп. 260 (пут) и долази до његове горње стране (до кп.258/2). Одатле се јужно спушта низ западну границу парцеле 267/1, где се мало ломи ка западу и наставља опет ка југу преко кп. 266, 261, 263. Прелази пут кп. број 2075 (који је уједно и међа КО Лозница и КО Кулиновци, а и чини границу ГУП-а).

Наставља њиме југозападно, јужном страном пута, пратећи границу ГУП-а, прелази у пут кп. 798 и долази до кп. 624/3 са горње и кп. 530 са доње стране пута 798. Одатле се северозападно креће јужном страном кп. 624/3, кп. 624/1, ка југозападу пресеца кп. 622/2 и кп. 621 (пут). Пратећи његову међу, долази до краја кп. 597/4, северно се креће њеном границом, као и странама следећих кп: 597/1, 595, 614/2 и 614/1. Долазећи до међне тачке кп. 619 и 614/1, граница скреће ка североистоку (у дужини око 35 метара) цепајући парцелу 594, па се затим спушта ка парцели 626. Обухвата један њен део, део кп. 625 и 620. Скреће ка североистоку, захватајући опет део кп.625 и наставља да прати њену границу. Ломи се границама парцела 628/5 и 623/1, па наставља ка југоистоку границом парцеле 628/4. Северно се креће у дужини од око 22м, па преко парцеле број 628/2, наставља границом кп. 628/3, долази до међе са кп. 629/2, па границама кп. 629/2 и 629/1 и границом кп. 631, долази до пута кп. 2058. Наставља ка северу, прелазећи преко кп. 634, 635, 636, где се окреће ка североистоку и прелази пут бр. 2058. Затим се креће границама парцела 654/1, 649/3, 649/2, до западне границе са кп. 644/1, којом се диже ка путу кп. број 637. Прелази га, па ка североистоку сече кп. 278, диже се ка северу до границе са кп. 277/2. Наставља северозападно њеном границом, границама кп. 277/1, 276/10, 276/8, залази у кп. 276/3 обухватајући један њен део и долази на тромеђу кп. 287/13, 286/3 и 276/3. Наставља кретање источним странама кп. 286/3 и 286/2, где се ломи у луку преко кп. 286/2 и 285, па њеном северном страном иде ка путу кп. 2058. Прати пут, али захвата и делове његових граничних парцела бр. 285 и 283. Скреће ка југозападу границом кп. 580, пресеца парцеле 581, 576, 574/1, 571/1, 571/2, 572/3, 570/3, затим скреће јужно западним странама кп. 570/3, 592, 593 и 594, па западно

идући северним странама кп. 619 и 618. Ту скреће ка југу прелазећи преко кп. 618, 613 и 612, па долази до тачке тромеђе следећих катастарских парцела: 609, 612 и 608/1. Даље се креће западним странама кп. 612 и 599/1, па границом између кп. 600 са леве и кп. 605 и 606, са десне стране. Прелази пут кп. 2057 који уједно и чини границу ГУП-а, па овим путем наставља даље до кп. 732/4, обухватајући комплетном дужином и делове постојећих катастарских парцела. Скреће ка југозападу границом кп. 733, па се пење ка северу границом пута кп. 735, до изласка на реку Лозницу.

Граница грађевинског земљишта у грађевинском подручју наставља даље преко моста на реци Лозници и паралелна је са путем број 2057 у правцу североистока.

Наставља даље Лозничким путем до кат.парц. бр. 202/25 а даље Лозничком реком до изласка на Државнои пут I Б реда број 23 којим даље наставља до ул. Бул. ослободилаца Чачка, том улицом граница скреће јужно и даље у правцу истока прати ул. Ратка Васиљевића и ул. Радних бригада до железничке пруге Чачак-Краљево даље граница обухвата и прати Атеничку реку правцем североисток прелази ул. Николе Тесле, обухвата левообални насип реке Атенице и долази до реке Западна Морава. Прелази реку Западну Мораву и наставља југоисточном границом кп. бр. 1305 КО Коњевићи, иде до растоке Западне Мораве кп. 1371/2 и даље наставља источно пратећи одбрамбени бедем, а при томе прелазећи преко пута кп. 1368/1, настављајући уз бедем и долазећи до границе са КО Балугом Трнавском, тј. до парцеле 1383. Излази на реку Западну Мораву, прелази преко ње и долази до почетка границе грађевинског земљишта у грађевинском подручју, у КО Трнава.

ГРАЂЕВИНСКО ПОДРУЧЈЕ-ЕНКЛАВЕ

ПГР „Атеница-Кулиновци“ обухвата 2 (две) енклаве грађевинског подручја које се налазе ван јединственог грађевинског подручја и то:

5. Енклава број 5 обухвата целе кп. 427/1, 427/2, 454/5, 463/1, 463/2, 465, 467, 468/1, 468/2, 468/3, 468/5, 469/2, 469/3, 470, све у КО Атеница и делове парцела: 454/2, 454/3, 466.
6. Енклавом број 6 обухваћене су целе кп. број 699/1, 699/2, 699/3, 700/2, 700/3, 702, 703/1, 703/2, 703/3, 704, 705, 719/2, 720, 724/2, 725 и део кп. 719/1, као и део пута 797, све у КО Кулиновци. Поред њих, енклави припада и цела кп. 579/2, као и делови катастарских парцела 579/1, 584/3, 584/4, 584/5, које припдају КО Атеница.

ЕНКЛАВА КОЈА НЕ ПРИПАДА ГРАЂЕВИНСКОМ ПОДРУЧЈУ

Из граница јединственог грађевинског подручја изузима се 1 (једна) енклава пољопривредног земљишта означена ознаком ***Ц***.

Ц) Енклава означена словом ***Ц*** је у саставу шумског земљишта, а обухвата целе кп. 435/1, 435/2, 425/1, 425/2, 426/4, 395/9, 395/8, 395/10, 395/11, 395/2 и делове кп. 426/3, 426/2, 416 (пут), све у КО Кулиновци.

1. 3. ИЗВОД ИЗ КОНЦЕПТА ПЛАНА

Концептом плана су дати ***основни циљеви*** уређења и изградње на предметном подручју:

- усклађивање са смерницама ГУП Чачка кроз перманентну реконструкцију и изградњу

- дефинисање саобраћајне мреже у односу на саобраћајно решење планирано ГУП Чачка као дела укупне саобраћајне матрице града

- рационалније коришћење грађевинског земљишта

- дефинисање карактеристичних зона, односно целина са планирањем нове изградње

- дефинисање јавног интереса кроз разграничење простора јавне и остале намене

- квалитетна опремљеност потребном инфраструктуром

- озелењавање јавних простора и формирање зеленила у зони раскрснице

- усклађивање организације, опремања и уређења простора и његова заштита уз примену услова и критеријума за заштиту животне средине.

На основу анализа и оцене природних и створених чинилаца (стања постојећег грађевинског фонда, инфраструктуре, природних услова, опслужености подручја неопходним садржајима) може се закључити да је развој овог простора могућ али уз извесна улагања која условљавају даљи развој подручја планиран смерницама ГУП-а. Концептом плана дато је оптимално решење за развој и унапређење простора с обзиром да је простор који третира ПГР „Атеница – Кулиновци“, од великог значаја за ширење урбаног дела града Чачка.

ПЛАНСКИ ДЕО

2.0 ПРАВИЛА УРЕЂЕЊА

Подручје које се обрађује овим планом налази се у југо-источном делу обухвата ГУП-а Чачка. Терен јужног дела плана простире се на обронцима планине Јелице, највиши ниво побрђа простире се на око 370 мнв. са нагибом ка реци Западна Морава где се простире североисточни део плана заравњен на око 230 мнв.

Простор третиран на планом је изграђен осим у северном делу непосредно уз реку Западна Морава. За средишњи део плана у ранијем периоду били су рађени детаљни урбанистички планови који су израдом овог ПГР претрпели одређене измене сходно примени Закона који је на снази и постојећем стању на третираном простору.

Саобраћајне везе са градским језгром су добре, комуникације са ширим окружењем одвијају се преко државниог пута I Б реда број 23 (у даљем тексту ДП IБ-23), државни пут II А реда број 179 (у даљем тексту ДП IIА-179) .

Средишњим делом плана пролази коридор железничке пруге Пожега-Чачак-Краљево правцем запад-исток. Пруга је електрифицирана са свакодневним протоком транспортног и путничког саобраћаја. На источном делу плана чува коридор за планирани крак пруге ка Горњем Милановцу. Западим делом плана пролази индустријски колосек ка фабрици „Слобода“ који тренутно није прометан.

Поред природних водотокова, реке Западне Мораве и њених притока, Лозничке, Атеничке и Трнавске реке, територијом плана пролази и Кулиновачки поток који није издашан (лети пресушује) и планирано је његово зацевљивање на простору ПГР и уливање у атмосферску канализацију у ул. Др Драгиша Мишовић.

Простор уз реку Западну Мораву је недовољно искоришћен што ће ПГР променити реализацијом планских решења.

2.1. ПОДЕЛА ПРОСТОРА УНУТАР ГРАНИЦА ПЛАНА НА ПРОСТОРНЕ ЗОНЕ, ЦЕЛИНЕ И ПОДЦЕЛИНЕ

На основу утврђене планске концепције уређења и изградње простора,

дефинисана је намена простора према начину коришћења простора и подела земљишта на површине за јавну употребу и друге намене.

У складу са наменом површина по ГУП-у Чачка („Сл. лист града Чачка“, број 25/2013) и постојећим стањем (конфигурација терена, инжењерско-геолошке карактеристике земљишта, наслеђена планирана и стихијска изграђеност, планирани развој насеља и положај примарне саобраћајне мреже у насељу), а у циљу бољег сагледавања плана и његовог спровођења, третирано подручје подељено је на више зона у оквиру којих се издвајају урбанистичке целине и подцелине према својим специфичностима (као основне јединице за које су дефинисани параметри и правила уређења и грађења). Подручје плана обухвата изграђене и неизграђене површине у оквиру урбанистичких зона, целина и подцелина за које се утврђују правила регулације и дефинишу урбанистички параметри. Подручје урбанистичке зоне чини просторну целину према природним условима и планираним преовладавајућим наменама. Принцип поделе подручја остварен је идентификовањем зона као компактних просторних целина, а дефинисане су саобраћајницама и природним елементима.

Основна концепција плана сагледава се кроз намену површина, а организација простора кроз његове карактеристике по функцији, карактеру потребних интервенција и по физичким критеријумима.

Предметно подручје опредељено је за вишенаменско коришћење и дефинисано је поделом на зоне. У оквиру обухвата плана простор је подељен на 5 (пет) зона.

ЗОНА 1.

Зона 1 обухвата простор чија граница почиње у КО Лозница и постире се Лозничким путем кп. бр. 2056/1 почев од кп. бр. 548/3 тј. од локације на којој су смештени месна заједница и школа у насељу Лозница до Државног пута I Б реда број 23 којим даље наставља до Ул. Бул. Ослободилаца Чачка, том улицом граница скреће јужно и даље иде ул. Топалово брдо до кп. бр. 624/3 јужним ободом парцеле долази до ул. 613 којом наставља западно до к.п. број 734 а затим јужном страном парцеле к.п. бр. 734 и југозападном страном к.п. бр. 548/4 прелази Лозничку реку и долази до почетне тачке зоне односно Лозничког пута.

Граница зоне приказана је на графичком прилогу бр. 6 КАРТА ПЛАНИРАНЕ НАМЕНЕ ПОВРШИНА СА ПОДЕЛОМ НА ЗОНЕ. Површина зоне износи око **94,98 ха**.

У циљу детаљнијег дефинисања планских елемената и ефикаснијег спровођења поставки плана, а према специфичностима зона 1 подељена је на целине и у оквиру ње планиран је ПДР „Лозница“.

Претежна намена ове зоне је становање малих густина до 50 ст/ха, средњих густина од 50-150 ст/ха које је заступљено у више урбанистичких целина, а поред становања у овој зони планирано је уређење постојећег функционалног Центара, основне школе, парк шуме и формирање мањег локалног спортског центра.

Зоном број 1 протиче природни водоток Лозничка река и улива се у реку Западну Мораву на простору ван ПГР „Атеница Кулиновци“.

На простору ПГР постоји веома разграната мрежа електроенергетске инфраструктуре. Коридори заштите далековода у многоме ограничавају планирану градњу.

Део земљишта у овој зони налази се изван границе грађевинског реона и припада продуктивном земљишту – пољопривредном односно шумском. У оквиру шумског земљишта издвојени су простори на терену који су у значајном нагибу и предвиђени су тако да је њихова улога пре свега заштитна у погледу спречавања даље ерозије тла.

Урбанистичка целина 1.1 – Центар

Намена ове целине је функционални центар Центар насеља Лозница. Ова локација се налази уз Лозничку реку као и уз две веома важне саобраћајнице за зону 1 – улицу Лозднички пут и Јелички пут (Ул. 613)

У функционалном смислу Центар карактерише концентрисање јавних терцијарних делатности без становања, које су везане за задовољење свакодневних и повремених потреба гравитирајућег становништва.

Усклађеним генералним планом ова категорија центра планирана је са следећом структуром:

- трговина 45%
- угоститељство 15%
- занатство 20%
- финансијско-техничке услуге 3%
- култура и здравство 12%
- администрација и управа 5%.

За простор Центра обавезна је израда Урбанистичког пројекта.

Урбанистичка целина 1.2 - основно образовање (ОШ „Филип Филиповић“)

У оквиру ове целине налази се постојећа четворогодишња основна школа „Филип Филиповић“ која се може сматрати релативно уређеним комплексом са школским објектом, отвореним спортским теренима и уређеним зеленим површинама.

У овој целини могуће је вршити уређење комплекса и одређене интервенције у смислу реконструкције, доградње и надградње у складу са правилима грађења која су дата за изградњу нових објеката основног образовања.

Урбанистичка целина 1.3. и 1.4 - становање ниских густина до 50 ст/ха

Ове целине су планиране за становање ниских густина до 50 ст/ха. Оне тренутно припадају претежно руралном начину становања и делимично су опремљене комуналном инфраструктуром. Тенденција је њихово прерастање у индивидуално становање градског типа и опремање ових зона целокупном потребном инфраструктуром.

Планирана густина насељености омогућава формирање већих парцела са домаћинствима која могу да се баве између осталог и пољопривредном производњом (воћњаци, баште).

Урбанистичка подцелина 1.3а – парк шума

Планирана намена комплекса подцелине 1.3а. је парк шума, како се постојећи шумски комплекс налази унутар јединственог грађевинског подручја тежи се његовом задржавању уз минимално уређење. Предвиђа се уређење ове целине са могућношћу изградње рекреативних садржаја (стазе, справе за гимнастику...) затим увођење мобилијара карактеристичног за парковске површине

клупе, корпе за смеће, уметничке скулптуре и сл...

Урбанистичка целина 1.5 – становање средње густине од 50-150 ст/ха

У оквиру предметне урбанистичке целине, планирана је намена становања средњих густина од 50-150 ст/ха. На овом подручју предвиђен је даљи развој становања средње густине, које карактерише изградња породичних објеката са могућношћу пословног простора у оквиру истих. Ова густина постићи ће се погушћавањем на постојећим парцелама, кроз доградњу и надградњу, као и изградњом нових објеката.

Планирано је погушћавање реконструкцијом постојећих објеката, повећањем спратности, изградњом другог објекта на парцели, евентуално спајањем објеката у двојне објекте, као и изградњом нових објеката на неизграђеним парцелама и изградњом пословног простора који не угрожава функцију становања и животну средину и који се могу јавити као самостални или у склопу стамбеног објекта. Планирано је погушћавање на постојећим парцелама, кроз могућност организовања два стана-домаћинства у склопу једног објекта, али не више од три стана и повећање спратности до максимално По+Пр+2 (три надземне етаже у свим могућим комбинацијама).

Могућа је изградња пословног простора у оквиру стамбеног објекта (делатности које не угрожавају животну средину), али не више од 30% бруто развијене површине. Уколико се ради о пословању које има карактер услужног занатства онда је та површина ограничена на 25%. Могућа је изградња и другог стамбеног или пословног објекта на истој парцели.

Урбанистичка подцелина 1.5а – локални спортски центар

Ова подцелина опредељена је за локални спортски центар тј. за јавне намене – спорт и рекреацију. На овој локацији не постоје изграђени спортски објекти.

Овим планом предвиђено је формирање мањег спортског центра уз могућност изградње пратећих објеката (свлачионица, простор за реквизите, паркинг и сл.), као и мањег услужно-угоститељског садржаја. Комплекс је пре свега намењен за уређење отворених терена.

За простор локалног спортског центра обавезна је израда Урбанистичког пројеката.

Урбанистичка целина 1.6 – пословање

Планирана намена целине 1.6 је пословање. Простор ове целине је изграђен, део локације је под саобраћајно манипулативним површинама а део под објектима који су били у функцији грађевинског предузећа. Простор је инфраструктурно опремљен.

Планирано је задржавање функције пословања уз могућност формирања локација за различите делатности уз услов да не угрожавају животну средину, обзиром да целина, идући ка северу, ослоњена на намену становања.

Табела 1: ПОВРШИНЕ ЦЕЛИНА И ПОДЦЕЛИНА У ЗОНИ 1.

ПЛАНИРАНО СТАЊЕ		
		ПОВРШИНА
1.1	ЦЕНТАР	**0,20ха**
1.2	ОСНОВНО ОБРАЗОВАЊЕ	**1,01ха**
1.3	СТАНОВАЊЕ НИСКИХ ГУСТ. ДО 50ст/х	**24,20ха**
1.3а	ПАРК ШУМА	**0,46ха**
1.4	СТАНОВАЊЕ НИСКИХ ГУСТ. ДО 50ст/х	**7,78ха**
1.5	СТАНОВАЊЕ СРЕДЊИХ ГУСТ. 50-150ст/х	**17,24ха**
1.5а	СПОРТ	**1,08ха**
1.6	ПОСЛОВАЊЕ	**1,96ха**
	ПЛАН ДЕТАЉНЕ РЕГУЛАЦИЈЕ „ЛОЗНИЦА“	**14,43ха**

Површине су дате без површина водног, шумског и пољопривредног земљишта

ЗОНА 2

Граница урбанистичке зоне 2 почоње на северу ул. Ратка Васиљевића до државног пута другог реда тј. ул Драгише Мишовића којом пролази до раскрснице поред цркве у Атеници а затим скреће јужно ул. Матије Лишанчића којом иде до ул. Деспоте Драмлића југозападно до границе ПГР тј. ул. Милана Јовановића северозападно до ул. Топалово брдо којом се граничи са зоном бр. 1 и долази до почетне тачке зоне бр. 2.

Граница зоне приказана је на графичком прилогу бр. 6 КАРТА ПЛАНИ-

РАНЕ НАМЕНЕ ПОВРШИНА СА ПОДЕЛОМ НА ЗОНЕ. Површина зоне износи око **108,88 ха**.

Претежна намена ове зоне је становање средњих густина од 50-150 ст/ха, становање малих густина до 50 ст/ха и у мањем обиму социјално становање, поред становања у овој зони планирано је формирање реонског центра као и уређење постојећег комплекса спомен дом Драгише Мишовића као функционалног Центра. У зони бр. 2. егзистира уређен комплекс дечијег вртића и локација намењена за ТС која је у функцији.

Део земљишта у овој зони налази се изван границе грађевинског реона и припада продуктивном земљишту – пољопривредном односно шумском. У оквиру шумског земљишта издвојени су простори на терену који су у значајном нагибу и предвиђени су тако да је њихова улога пре свега заштитна у погледу спречавања даље ерозије тла.

Урбанистичка целина 2.2 - дечија заштита (вртић „Колибри“)

Ова целина опредељена је за јавну намену социјалне заштите – дечји вртић. На локацији егзистира објекат дечије установе за узраст деце до 6 година доброг бонитета. Локација је ослоњена на веома прометну саобраћајницу ул. Др Драгиша Мишовић (државни пут II А реда бр. 179) што захтева посебну организацију простора.

У оквиру комплекса могуће је реновирање, доградња и реконструкција постојећег објекта дечје установе и уређење слободних површина које треба организовати за игру деце комбинацијом зелених површина и поплочаних игралишта (земљиште са тврдом подлогом, стазе, песковнике и сл.).

Урбанистичка целина 2.3 - становање средње густине од 50-150 ст/ха

У оквиру предметне урбанистичке целине, планирана је намена становања средњих густина од 50-150 ст/ха.

На овом подручју предвиђен је даљи развој становања средње густине, које карактерише изградња породичних објеката са могућношћу пословног простора у оквиру истих. Ова густина постићи ће се погушћавањем на постојећим парцелама, кроз доградњу и надградњу, као и изградњом нових објеката.

Планирано је погушћавање реконструкцијом постојећих објеката, повећањем спратности, изградњом другог објекта на парцели, евентуално спајањем објеката у двојне објекте, као и изградњом нових објеката на неизграђеним парцелама и изградњом пословног простора који не угрожава функцију становања и животну средину и који се могу јавити као самостални или у склопу стамбеног објекта. Планирано је погушћавање на постојећим парцелама, кроз могућност организовања два стана-домаћинства у склопу једног објекта, али не више од три стана и повећање спратности до максимално По+Пр+2 (три надземне етаже у свим могућим комбинацијама).

Могућа је изградња пословног простора у оквиру стамбеног објекта (делатности које не угрожавају животну средину). Могућа је изградња и другог стамбеног или пословног објекта на истој парцели.

Уз саобраћајницу, Др Драгише Мишовића (државни пут II А реда бр. 179), лоцирати садржаје као што су трговина, услуге, угоститељство, занатство, финансијско-техничке услуге и сл. са могућношћу увођења становања на вишим етажама.

Урбанистичка подцелина 2.3а – социјално становање

На подручју Кулиноваца, налази се простор планиран за потребе социјалног становања. Локација може бити реализована у оквиру вишепородичног становања намењених за различите потребе социјалног програма становања. Могућа је изградња компатибилних намена – становање, објекати социјалне заштите, вртић, дом за старе, објекти за потребе Црвеног крста и сл. уз поштовање параметара за ту врсту објеката. У приземљу објеката могуће је обезбедити просторе за трговину и услуге.

Урбанистичка подцелина 2.3б – трафо станица

У оквиру урбанистичке подцелине 2.3б налази се постојећи комунални објекат из области електроенергетике - трафостаница ТС 110/35 кV „Чачак 1“. Ова трафостаница поседује два трансформатора 110/35 кV, први снаге 31,5 MVA, а други снаге 20 MVA. Укупна инсталисана снага ове трафостанице (51,5 MVA) може се повећати заменом другог трансформатора новим, снаге 31,5 MVA. То значи да се постојећи инфраструктурни објекат задржава уз редовно одржавање и уз могућност реконструкције у смислу оптимизације опреме, без веће измене габарита.

Планирани објекти се граде према нормативима из електроенергетске области и Правилима изградње електроенергетске мреже. Грађевинска парцела на којој се налази трафостаница 110/35 кV мора бити ограђена, металном оградом минималне висине 1,8 m, која је обавезно уземљена и која има улазну капију са посебним улазом за пешаке. Приступни пут до трафостанице је ширине најмање 5 m.

Урбанистичка целина 2.4, 2.5, 2.6 и 2.7 - становање ниских густина до 50 ст/ха

Ове целине су планиране за становање ниских густина до 50 ст/ха. Оне тренутно припадају претежно руралном начину становања и делимично су опремљене комуналном инфраструктуром. Тенденција је њихово прерастање у индивидуално становање градског типа и опремање ових зона целокупном потребном инфраструктуром.

Планирана густина насељености омогућава формирање већих парцела са домаћинствима која могу да се баве између осталог и пољопривредном производњом (воћњаци, баште).

Урбанистичка подцелина 2.4а - Центар/ спомен дом “ Др Драгиша Мишовић“

У оквиру урбанистичке целине 2.4. налази се Спомен дом Др Драгиши Мишовићу који је значајан споменик културе. Завод за заштиту споменика културе Краљево, израдио је План заштите и ревитализације културног наслеђа на територији Генералног плана Чачка (септембар 2005год.) и прогласио Спомен дом за евидентирано културно добро. За ову врсту објеката у свим фазама реализације плана, примењиваће се чл. 29. Закона о културним добрима (“Сл. гласник РС, бр. 71/94), а посебно став 4. овог члана. Овим планом је предвиђено инфраструктурно опремање и уређење овог комплекса као функционалног Центра.

У функционалном смислу Центар карактерише концентрисање јавних терцијарних делатности без становања, које су везане за задовољење свакодневних и повремених потреба гравитирајућег становништва.

Генералним урбанистичким планом ова категорија центра планирана је са следећом структуром:

- трговина 45%
- угоститељство 15%
- занатство 20%
- финансијско-техничке услуге 3%
- култура и здравство 12%
- администрација и управа 5%.

За ову подцелину обавезна је разрада кроз израду Урбанистичког пројекта где посебану пажњу треба обратити на хортикултурно уређење овог комлекса.

Табела 2: ПОВРШИНЕ ЦЕЛИНА И ПОДЦЕЛИНА У ЗОНИ 2.

ПЛАНИРАНО СТАЊЕ		
	ЦЕЛИНЕ	ПОВРШИНА
2.2	ДЕЧИЈА ЗАШТИТА(ВРТИЋ)	**1,37ха**
2.3	СТАНОВАЊЕ СРЕДЊИХ ГУСТ. 50-150ст/х	**58,98ха**
2.3а	СОЦИЈАЛНО СТАНОВАЊЕ	**1,79ха**
2.3б	ТРАФО СТАНИЦА	**0,46ха**
2.4	СТАНОВАЊЕ НИСКИХ ГУСТ. ДО 50ст/х	**4,45ха**
2.4а	ЦЕНТАР	**0,92ха**
2.5	СТАНОВАЊЕ НИСКИХ ГУСТ. ДО 50ст/х	**2,59ха**
2.6	СТАНОВАЊЕ НИСКИХ ГУСТ. ДО 50ст/х	**2,73ха**
2.7	СТАНОВАЊЕ НИСКИХ ГУСТ. ДО 50ст/х	**1,01ха**

*******Површине су дате без површина водног, шумског и пољопривредног земљишта*

ЗОНА 3

Урбанистичка зона бр. 3, заузима средишњи део плана. Граница зоне почиње на раскрсници ул. Матије Лишанчића и ул. Др Драгише Мишовића којом даље наставља ул. Ђакона Авакума до граница плана која се поклапа са границом ГУП-а са источне и јужне стране до ул. Деспоте Драмлића којом граница скреће северно и поклапа се са границом зоне бр. 2 даље наставља ул. Матије Лишанчића и долази до почетне тачке Зоне бр. 3.

Граница зоне приказана је на Графичком прилогу бр.6 КАРТА ПЛАНИРАНЕ НАМЕНЕ ПОВРШИНА СА ПОДЕЛОМ НА ЗОНЕ. Површина зоне износи око **138,38 ха**.

Зоном бр.3 протиче Атеничка река чија је регулација планирана главним пројеком. Овај план проширује планирани коридор Атеничке реке од ул. Драгише Мишовића ка југу до ул. бр. 4 (у дужини од 90м) како би у том делу дуж реке могле несметано да прођу и друге планиране инфраструктуре. Уколико нови коридор регулације Атеничке реке буде одступио од појаса предложеног овим Планом – обавезно је поштовање намене површина у контактним целинама са коридором.

Претежне намене у овој зони су становање малих густина до 50ст/ха и становање средњих густине од 50-150ст/ха које су обрађене кроз урбанистичке целине. Поред становања заступљене су и следеће намене: функционални Центар, верски објекат, локални спортски центар, пословање и индустрија, гробље са заштитним зеленилом и реонски парк.

Део земљишта у овој зони налази се изван границе грађевинског реона и припада продуктивном земљишту – пољопривредном односно шумском. У оквиру шумског земљишта издвојени су простори на терену који су у значајном нагибу и предвиђени су тако да је њихова улога пре свега заштитна у погледу спречавања даље ерозије тла.

Урбанистичка целина 3.1 - Центар

Намена целине 3.1 је Центар на Обрежу, специфичност ове локације је да простор није изграђен

Центар карактерише концентрисање јавних терцијарних делатности без становања, које су везане за задовољење свакодневних и повремених потреба гравитирајућег становништва.

Усклађеним генералним планом ова категорија центра планирана је са следећом структуром:

- трговина 45%
- угоститељство 15%
- занатство 20%
- финансијско-техничке услуге 3%
- култура и здравство 12%
- администрација и управа 5%.

За простор Центра обавезна је израда Урбанистичког пројекта.

Урбанистичка целина* 3.2 - *становање средње густине од 50-150 ст/ха

У оквиру предметне урбанистичке целине, планирана је намена становања средњих густина од 50-150 ст/ха.

На овом подручју предвиђен је даљи развој становања средње густине, које карактерише изградња породичних објеката са могућношћу пословног простора у оквиру истих. Ова густина постиће ће се погушћавањем на постојећим парцелама, кроз

доградњу и надградњу, као и изградњом нових објеката.

Планирано је погушћавање реконструкцијом постојећих објеката, повећањем спратности, изградњом другог објекта на парцели, евентуално спајањем објеката у двојне објекте, као и изградњом нових објеката на неизграђеним парцелама и изградњом пословног простора који не угрожава функцију становања и животну средину и који се могу јавити као самостални или у склопу стамбеног објекта. Планирано је погушћавање на постојећим парцелама, кроз могућност организовања два стана-домаћинства у склопу једног објекта, али не више од три стана и повећање спратности до максимално По+Пр+2 (три надземне етаже у свим могућим комбинацијама).

Могућа је изградња пословног простора у оквиру стамбеног објекта (делатности које не угрожавају животну средину), али не више од 30% бруто развијене површине. Уколико се ради о пословању које има карактер услужног занатства онда је та површина ограничена на 25%. Могућа је изградња и другог стамбеног или пословног објекта на истој парцели.

Урбанистичка целина 3.3 - локални спортски центар

Ова целина опредељена је за јавне намене – спорт и рекреацију. Евидентно је да на овом подручју недостају садржаји спорта и рекреације па се овим планом, поред осталих локалних спортских центара, планира и ова спортско-рекреативна целина. Комплекс није изграђен и пре свега намењен за формирање отворених или затворених терена (могућа је и реализација затвореног објекта, као што је затворени базен), уз могућност изградње пратећих објеката (свлачионица, простор за реквизите и сл.), као и мањег услужно-угоститељског садржаја.

За простор локалног спортског центра обавезна је израда Урбанистичког пројекта.

Урбанистичка целина 3.4 - индустрија и пословање

Намена целине је индустрија и пословање. У оквиру ове урбанистичке целине егзистирају објекти лошег бонитета који су некада функционисали као комплекси пословања и индустрије.

Индустријско производни капацитети и непроизводни – пословни садржаји (администрација, складишта, изложбени простори и сл.) могу се даље развијати и проширивати у оквиру планом предвиђених параметара, уз обавезно уређење комплекса зеленим површинама и паркинг простором.

Урбанистичка целина 3.5 - гробље

Целина 3.5. обухвата комплекс постојећег православног гробља у КО Атеници где се врши сахрањивање становника насеља Кулиновци и Атеница. Простор који је тренутно у функцији није довољан те се стога врши проширење постојећег гробља у површини од око 1 хектар.

Комплекс гробља даље уредити кроз формирање нових гробних места са употпуњавањем неопходним садржајима потребним за ову намену као што су: колско-пешачки приступи, пешачке стазе, слободне површине и плато за опело и комеморацију, пратећим објектом, чесмом, оградом и др.

У северном делу гробља смештен је објекат капеле који је могуће реконструисати (доградити).

Површину намењену за сахрањивање и заштитни појас зеленила издвојити од околних намена.

Обавезна израда Урбанистичког пројекта.

Урбанистичка подцелина 3.5а - зеленило заштитног карактера за гробље

Намена подцелине 3.5 је зеленило заштитног карактера, пре свега намењених заштити Атеничког гробља. Обавезно формирање зеленог појаса од одговарајућих биљних врста како би поред своје улоге издвајања различитих намена, ово заштитно зеленило имало и улогу визуелног одвајања простора гробља од осталих намена.

Урбанистичка целина 3.6, 3.7, 3.8, 3.9 и 3.10 - становање ниских густина до 50 ст/ха

Ове целине су планиране за становање ниских густина до 50 ст/ха. Оне тренутно припадају претежно руралном начину становања и делимично су опремљене комуналном инфраструктуром. Тенденција је њихово прерастање у индивидуално становање градског типа и опремање ових зона целокупном потребном инфраструктуром.

Планирана густина насељености омогућава формирање већих парцела са домаћинствима која могу да се баве између осталог и пољопривредном производњом (воћњаци, баште).

Урбанистичка подцелина* 3.9а - *верски објекат

Целина 3.9а. представља локацију намењену за верски објект са пратећим садржајима. Постојећи објекат припада Трнавском намесништву а Жичкој Епархији, црква је посвећена Огњеној Марији, грађена је од 2001. до 2006. године. На локацији постављати објекте за потребе верских намена, мањи конак, палионице свећа, крстионице, продаја верских реквизита и сувенира и сл.

Урбанистичка подцелина* 3.9б – *реонски парк

Планирана намена комплекса подцелине 3.9б. је реонски парк. Обавезно формирање: цветних површина, нова садња високих биљних врста, постављање одговарајуће парковске расвете, обезбедити одговарајућу хидрантску мрежу, обезбедити приступ лицима са посебним потребама. Даје се могућност постављања скулптура, изградња спортско рекреативних садржаја (стазе, справе за гимнастику...), затим увођење мобилијара карактеристичног за парковске површине као и обавезно увођење простора за игру деце.

Табела 3: ПОВРШИНЕ ЦЕЛИНА И ПОДЦЕЛИНА У ЗОНИ 3.

ПЛАНИРАНО СТАЊЕ		
		ПОВРШИНА
3.1	ЦЕНТАР	**0,74ха**

ПЛАНИРАНО СТАЊЕ		
		ПОВРШИНА
3.2	СТАНОВАЊЕ СРЕДЊИХ ГУСТ. 50-150ст/х	**58,92ха**
3.3	ЛОКАЛНИ СПОРТСКИ ЦЕНТАР	**1,88ха**
3.4	ПОСЛОВАЊЕ И ИНДУСТРИЈА	**2,26ха**
3.5	ГРОБЉЕ СА ЗАШТИТНИМ ЗЕЛЕНИЛОМ	**27,81ха**
3.6	СТАНОВАЊЕ НИСКИХ ГУСТ. ДО 50ст/х	**14,22ха**
3.7	СТАНОВАЊЕ НИСКИХ ГУСТ. ДО 50ст/х	**0,40ха**
3.8	СТАНОВАЊЕ НИСКИХ ГУСТ. ДО 50ст/х	**0,75ха**
3.9а	ВЕРСКИ ОБЈЕКТИ	**0,29ха**
3.9б	РЕОНСКИ ПАРК	**0,49ха**
3.9	СТАНОВАЊЕ НИСКИХ ГУСТ. ДО 50ст/х	**13,21ха**
3.10	СТАНОВАЊЕ НИСКИХ ГУСТ. ДО 50ст/х	**2,35ха**

Површине су дате без површина водног, шумског и пољопривредног земљишта

ЗОНА 4

Зона бр. 4 обухвата простор чија граница почиње на додиру ул. Раденка Јањића и Ул.др Драгиша Мишовић којом креће источно и даље иде Ул.Ђакона Авакума до граница плана која се поклапа са границом ГУП-а, затим границом ГУП-а скреће северно до елекрифициране железничке пруге Чачак-Краљево даље граница скреће западно, прелази преко Атеничке реке и долази до ул. Раденка Јањића којом скрећући јужно долази до почетне тачке зоне.

Граница зоне приказана је на графичком прилогу бр. 6 КАРТА ПЛАНИРАНЕ НАМЕНЕ ПОВРШИНА СА ПОДЕЛОМ НА ЗОНЕ. Површина зоне износи око **131,52 ха**.

У оквиру зоне бр. 4 одређен је простор који је опредељен за даљу урбанистичку разраду кроз план детаљне регулације (ПДР) „Атеница“. Простор предвиђен за разраду је изграђен претежно породичним стамбеним објектима где улице већином не задовољавају ширину минималних саобраћајних профила. Планом детаљне регулације ће се дефинисати плански елементи коришћења, уређења и заштите овог дела простора.

Северним делом ове зоне пролази електрифицирана железничка пруга Чачак-Краљево, која има денивелисане укрштаје са новопланираном саобраћајницом Булевар Николе Тесле и Улицом 70.

Претежна намена у овој зони је становање средњих густина од 50-150ст/ха. Заступљене су површине јавне намене, центар, локални спортски центар, реонски спортски центар, основна школа, површине комуналних делатности такође су заступљене намене привредне делатности кроз намену индустрије и пословања.

Урбанистичка целина 4.1 – Центар

Намена целине 4.1 је функционални Центар у Атеници, налази се поред веома прометне саобраћајнице ул. Др Драгиша Мишовић, простор је делом изграђен.

Центар карактерише концентрисање јавних терцијарних делатности без становања, које су везане за задовољење свакодневних и повремених потреба гравитирајућег становништва.

Усклађеним генералним планом ова категорија центра планирана је са следећом структуром:

- трговина 40%
- угоститељство 20%
- занатство 20%
- финансијско-техничке услуге 3%
- култура и здравство 12%
- администрација и управа 5%.

За простор центра месне заједнице потребно је урадити Урбанистички пројекат.

Урбанистичка целина 4.2 - основно образовање (ОШ „Свети Сава“)

У оквиру целине 4.2 налази се постојећа осмогодишња основна школа „Свети Сава“ која се може сматрати уређеним комплексом са школским објектом, отвореним спортским теренима и уређеним зеленим површинама.

У овој целини могуће је вршити уређење комплекса и одређене интервенције у смислу реконструкције, доградње и надградње у складу са правилима грађења која су дата за изградњу нових објеката основног образовања.

У оквиру целине 4.2 налази се стара основна школа која је Планом заштите и

ревитализације културног наслеђа на територији Генералног плана Чачка, који је израђен од стране Завода за заштиту споменика културе Краљево (септембар 2005 год.), проглашена за евидентирано културно добро где ће се примењивати чл. 29. Закона о културним добрима "(Сл. гласник РС, бр. 71/94), а посебно став 4. овог члана.

Урбанистичка целина 4.3 - реонски спортски центар

Реонски спортски центар у Атеници са халом "Младост" се налази између ул. др. Драгише Мишовића, ул. браће Петронијевић и леве обале Атеничке реке. Смештен је непосредно уз зону становања средњих густина и основне школе. Реонски спортски центар садржи објекат са кошаркашком двораном, односно двораном за разне врсте такмичења, за тренинге и рекреацију грађана са потребним пратећим садржајима.

Локација је максимално искоришћена али се за ову целину реонског спортског центра даје могућност израде Урбанистичког пројекта.

Урбанистичка целина 4.4, 4.9 и 4.10 - становање средњих густина од 50-150 ст/ха

У оквиру предметне урбанистичке целине, планирана је намена становања средњих густина од 50-150 ст/ха. Ова целина је била предмет ДУП-а Кулиновачко поље и одликује се уређеном урбанистичком матрицом.

Урбанистичка целина 4.4, има плански успостављену саобраћајну организацију, објекте уједначене спратности, постављене на грађевинској линији која варира од регулационе линије са удаљеношћу од 3,0 до 5,0 м.

На овом подручју предвиђен је даљи развој становања средње густине, које карактерише изградња породичних објеката са могућношћу пословног простора у оквиру истих. Ова густина постићи ће се погушћавањем на постојећим парцелама, кроз доградњу и надградњу, као и изградњом нових објеката.

Планирано је погушћавање реконструкцијом постојећих објеката, повећањем спратности, изградњом другог објекта на парцели, евентуално спајањем објеката у двојне објекте, као и изградњом нових објеката на неизграђеним парцелама и изградњом пословног простора који не угрожава функцију становања и животну средину и који се могу јавити као самостални или у склопу стамбеног објекта. Планирано је погушћавање на постојећим парцелама, кроз могућност организовања два стана-домаћинства у склопу једног објекта, али не више од три стана и повећање спратности до максимално По+Пр+2 (три надземне етаже у свим могућим комбинацијама).

Могућа је изградња пословног простора у оквиру стамбеног објекта (делатности које не угрожавају животну средину), али не више од 30% бруто развијене површине. Уколико се ради о пословању које има карактер услужног занатства онда је та површина ограничена на 25%. Могућа је изградња и другог стамбеног или пословног објекта на истој парцели.

Урбанистичка целина 4.5 - урбано зеленило-парк

Ова целина је планирана као категорија парковског зеленила, налази се на додиру индустријске зоне, становања средњих густина и садржаја јавних намена у оквиру којих овај парковски простор представља допуну садржаја за одмор и рекреацију. Треба да садржи објекте за игру деце и активну и пасивну рекреацију

одраслих, са могућношћу изградње мањег угоститељског објекта са отвореним баштама. Простор парка обухвата површину од око 3.77ха.

Парковску површину оплеменити новим урбаним елементима, као што су водене површине, зеленило, рекреативне површине и сл.

Урбанистичка целина 4.6 - полицијска управа-затвор

Целина 4.6. је намењена објектима од јавног интереса у оквиру комплекса се могу наћи објекти Полицијске управе. На простору ове целине изградиће се затворска зграда са пратећим садржајима као и други објекти од значаја за претходно поменуту службу (и сл. - објекти за потребе Саобраћајне полиције, Службе за спашавање...). Обавезно је ограђивање комплекса.

Урбанистичка целина 4.7 - локални спортски центар

Ова целина опредељена је за нови локални спортски центар за рекреацију грађана и тренинге спортских клубова, налази се на додиру намена као што су становање средњих густина и површина намењених за јавне садржаје, простор није изграђен.

Овим планом, даје се могућност изградње објеката са отвореним теренима и неопходним пратећим објектима за намену спорта и рекреације (свлачионица, простор за реквизите, паркинг и сл.), као и мањег услужно-угоститељског садржаја. Могућа је и реализација затворених објеката (затворени базен, постављање балона за зимско бављење спортом ...)

За простор Локалног спортског центра обавезна је израда Урбанистичког пројекта.

Урбанистичка целина 4.8 – пословање и индустрија

Намена целине 4.8. је пословање и индустрија. У оквиру ове урбанистичке целине нема изграђених објеката. Индустријско производни капацитети и непроизводни – пословни садржаји (администрација, складишта, изложбени простори и сл.) могу се развијати у оквиру планом предвиђених параметара (индекс заузетости земљишта...), уз обавезно уређење комплекса зеленим површинама и паркинг простором.

Табела 4: ПОВРШИНЕ ЦЕЛИНА И ПОДЦЕЛИНА У ЗОНИ 4.

ПЛАНИРАНО СТАЊЕ		
		ПОВРШИНА
4.1	ЦЕНТАР	**1,25ха**
4.2	ОСНОВНО ОБРАЗОВАЊЕ	**1,28ха**

ПЛАНИРАНО СТАЊЕ		
		ПОВРШИНА
4.3	РЕОНСКИ СПОРТСКИ ЦЕНТАР	**0,51ха**
4.4	СТАНОВАЊЕ СРЕДЊИХ ГУСТ. 50-150ст/х	**19,60ха**
4.5	УРБАНО ЗЕЛЕНИЛО-ПАРК	**3,02ха**
4.6	ПОЛИЦИЈСКА УПРАВА-ЗАТВОР	**8,22ха**
4.7	ЛОКАЛНИ СПОРТСКИ ЦЕНТАР	**4,35ха**
4.8	ПРИВРЕДА-ИНДУСТРИЈА И ПОСЛОВАЊЕ	**10,31ха**
4.9	СТАНОВАЊЕ СРЕДЊИХ ГУСТ. 50-150ст/х	**22,97ха**
4.10	СТАНОВАЊЕ СРЕДЊИХ ГУСТ. 50-150ст/х	**0,27ха**
	ПЛАН ДЕТАЉНЕ РЕГУЛАЦИЈЕ „АТЕНИЦА“	**38,80ха**

ЗОНА 5

Зона бр. 5 обухвата простор чија граница почиње на укрштању Атеничке реке и железничке пруге Чачак Краљево, северном страном пруге, крећући се ка истоку, граница долази до Трнавске реке скреће северно и поклапа са границом ГУП-а, прелази реку З.Мораву скреће западно по к.п. бр. 7371 и к.п. бр 1376/2 у КО Коњевићи долази до левобалбог бедема Атеничке реке и бедемом и левом обалом Атеничке реке граница долази до почетне тачке зоне.

Граница зоне приказана је на графичком прилогу бр. 6 КАРТА ПЛАНИРАНЕ НАМЕНЕ ПОВРШИНА СА ПОДЕЛОМ НА ЗОНЕ. Површина зоне износи око **177,83 ха**.

Северним делом зоне 5 пролази река З. Морава са својим зеленим појасом и одбрамбеним насипом. Дуж бедема у КО Коњевићи одржати континуитет у формирању пешачких и бициклистичких стаза.

Претежна намена у овој зони је комунална привреда, пословање и индустрија, специфична привреда и становање средњих густина од 50-150ст/ха.

Урбанистичка целина 5.1 – пословање и индустрија

Намена целине 5.1. је пословање и индустрија. У оквиру ове урбанистичке целине могу егзистирати велики комплекси пословања и индустрије. Индустријско производни капацитети и непроизводни – пословни садржаји (администрација, складишта, изложбени простори и сл.) могу се даље развијати и проширивати у оквиру планом предвиђених параметара (индекс заузетости земљишта, спратност...), уз обавезно уређење комплекса зеленим површинама и паркинг простором.

Урбанистичка подцелина 5.1а – специфична привреда - пословање и индустрија

Урбанистичка целина 5.1а је намењена пословању и индустрији у оквиру које је значајан број изграђених објеката породичног становања. Планирана је перманентна реконструкција бесправно изграђених објеката становања са постепеном променом функције становања у намену привреде као и формирање нових комплекса. За зону специфичне привреде планирана је постепена, дугорочна промена намене, а у оквиру постојећих парцела замена постојећих стамбених објеката новим пословним објектима или њихова адаптација. На парцелама са неадекватним стамбеним фондом, грађевински фонд потпуно заменити новим објектима привреде у складу са могућностима сваке парцеле. На парцелама са квалитетним стамбеним фондом могуће је комбиновати стамбени простор са производним, али треба тежити укидању функције становања.

Урбанистичка целина 5.2 - становање средњих густина од 50-150 ст/ха

У оквиру предметне урбанистичке целине, планирана је намена становања средњих густина од 50-150 ст/ха.

На овом подручју предвиђен је даљи развој становања средње густине, које карактерише изградња породичних објеката са могућношћу пословног простора у оквиру истих. Ова густина постићи ће се погушћавањем на постојећим парцелама, кроз доградњу и надградњу, као и изградњом нових објеката.

Планирано је погушћавање реконструкцијом постојећих објеката, повећањем спратности, изградњом другог објекта на парцели, евентуално спајањем објеката у двојне објекте, као и изградњом нових објеката на неизграђеним парцелама и изградњом пословног простора који не угрожава функцију становања и животну средину и који се могу јавити као самостални или у склопу стамбеног објекта. Планирано је погушћавање на постојећим парцелама, кроз могућност организовања два стана-домаћинства у склопу једног објекта, али не више од три стана и повећање спратности до максимално По+Пр+2 (три надземне етаже у свим могућим комбинацијама).

Могућа је изградња пословног простора у оквиру стамбеног објекта (делатности које не угрожавају животну средину), али не више од 30% бруто развијене површине. Уколико се ради о пословању које има карактер услужног занатства онда је та површина ограничена на 25%. Могућа је изградња и другог стамбеног или пословног објекта на истој парцели.

Урбанистичка целина 5.3 и подцелине 5.3а, 5.3б и 5.3в - комунална привреда

Целина **5.3**. се опредељује за комуналне делатности које представљају делатности од општег интереса. Производња и услуге из области комуналних делатности које се могу наћи на овом простору су:

- Снабдевање водом
- Пречишћавање и одвођење атмосферских и отпадних вода
- Производња и снабдевање паром и топлом водом
- Превоз путника у градском саобраћају
- Управљање комуналним отпадом
- Управљање гробљима
- Одржавање улица, путева и других јавних повшина
- Управљање јавним паркиралиштима
- Управљање пијацама
- Одржавање јавног осветљења
- Одржавање чистоће на јавним површинама
- Одржавање зелених површина
- Одржавање стамбених зграда
- Димничарска делатност
- Делатност зоохигијене

и друге компатибилне делатности од локалног интереса (производња из области обновљивих извора енергије и др.)

Подцелина **5.3а** је намењена за локацију постројења за пречишћавање отпадних вода и пратећих садржаја. Простор је тренутно у великој мери девастиран и предстоји припрема пројектне документације. Сама организација простора зависиће од изабране технологије постројења за пречишћавање.

Подцелина **5.3б** је намењена комуналним функцијама тј. обухвата комплекс кванташке пијаце и других комуналних и пратећих комерцијалних садржаја нпр. отворене и затворене тржнице, паркинзи, надстрешнице, јавни тоалети, пратећи комерцијални простори за планирани ранг кванташке пијаце, објекти за административне потребе ове намене, објекти санитарне заштите, и сл.... Функције тренутне кванташке пијаце из Љубић поља се дислоцирају на локацију планиране подцелине 5.3б.

С обзиром на савремене технологије и анализиране потребе града могуће је мање заузеће простора од планираног, у том случају на локацијама подцелина 5.3а и 5.3б могуће је определити део простора за потребе претходно наведених комуналних делатности.

Подцелина **5.3в** је предвиђена намена из ширег спектра комуналне привреде са комерцијалним садржајима.

За локације се мора обезбедити квалитет, обим, доступност, континуитет и надзор над вршењем послова.

За простор ових намена обавезна је израда Урбанистичког пројекта.

Урбанистичка целина 5.4 – река З. Морава са зеленилом реке и бедемом (са заштитним зеленилом и бедемом Атеничке и Трнавске реке)

Целина 5.4. обухвата водопривредну зону тј. реку Западну Мораву, простор у зони корита реке З. Мораве, зеленило реке и одбрамбени насип, обухватајући површину

улива Атеничке и Трнавске реке са својим одбрамбеним бедемима.

Овим планом предвиђа се уређење приобалног појаса, реке и бедема З. Мораве и притока Атеничке и Трнавске реке. Планирано је партерно уређење приобалног појаса уз наставак планираних садржаја изградњом стаза, платоа, зелених површина, бициклистичких стаза и др.

За простор ових намена обавезна је израда Урбанистичког пројекта.

Табела 5: ПОВРШИНЕ ЦЕЛИНА И ПОДЦЕЛИНА У ЗОНИ 5.

ПЛАНИРАНО СТАЊЕ		
5	**ЗОНА**	ПОВРШИНА
5.1	ПРИВРЕДА-ИНДУСТРИЈА И ПОСЛОВАЊЕ	**15,47ха**
5.1а	СПЕЦИФ. ПРИВРЕДА- ИНДУСТРИЈА И ПОСЛОВАЊЕ	**4,12ха**
5.2	СТАНОВАЊЕ СРЕДЊИХ ГУСТ. 50-150ст/х	**27,22ха**
5.3	КОМУНАЛНА ПРИВРЕДА	**42,99ха**
5.4	З. МОРАВА СА ЗЕЛЕНИЛОМ РЕКЕ И БЕДЕМОМ	**68,04ха**

Површине су дате без површина водног, шумског и пољопривредног земљишта

БИЛАНСИ ПОВРШИНА

ПЛАНИРАНО СТАЊЕ

Становање ниских густина до 50ст/х	65,91ха	10,11%
Становање средњих густина 50-150ст/х	203,83ха	31,28%
Социјално становање	1,79ха	0,27%
Привреда – индустрија и пословање	28,04ха	4,30%
Специфична привреда	4,12ха	0,63%
Пословање	1,96ха	0,30%
Урбано зеленило -парк	3,02ха	0,46%
Центри	3,14ха	0,48%
Основно образовање	2,37ха	0,36%
Дечији вртић	1,37ха	0,21%
Реонски спортски центар	0,51ха	0,08%
Локални спортски центар	7,35ха	1,13%
Полицијска управа-затвор	8,22ха	1,26%
Парк шума	0,95ха	0,15%
Гробље	2,58ха	0,40%
Заштитно зеленило	2,19ха	0,34%
Верски објекат	0,28ха	0,04%

Трафо станице	0,46 ха	0,07%
Комунална привреда	42,99 ха	6,60%
Саобраћајно манипулативне површине	77,13ха	11,84%
Пружно земљиште	4,92ха	0,76%
Бедем	5,57 ха	0,85%
Зеленило реке	47,36 ха	7,27%
ПДР	53,23 ха	8,17%
Шумско земљиште	28,94 ха	4,44%
Водно земљиште	20,19ха	3,10%
Пољопривредно земљиште	33,19ха	5,09%
Укупна површина ПГР	**651,61ха**	**100 %**

2.2. ПОДЕЛА ПРОСТОРА УНУТАР ГРАНИЦА ПЛАНА НА ЗОНЕ ЗА КОЈЕ СЕ ОБАВЕЗНО ДОНОСИ ПЛАН ДЕТАЉНЕ РЕГУЛАЦИЈЕ И УРБАНИСТИЧКИ ПРОЈЕКАТ

2.1.1. ПОДЕЛА ПОДРУЧЈА НА ЗОНЕ ЗА КОЈЕ СЕ БАВЕЗНО ДОНОСИ ПЛАН ДЕТАЉНЕ РЕГУЛАЦИЈЕ

Планом генералне регулације „Атеница-Кулиновци“ предлаже се израда следећих планова:

- **1. План детаљне регулације «Лозница»**

2. План детаљне регулације «Атеница»

При изради плана детаљне регулације дефинисати:

- концепцију уређења простора и типологију карактеристичних грађевинских зона и целина са правилима уређења и грађења

- саобраћајну мрежу у односу на саобраћајно решење планирано ГУП-ом Чачка и планом генералне регулације „Атеница-Кулиновци“, као дела укупне саобраћајне матрице града

- локације за површине јавне намене, садржаје и објекте

- мреже и објекте инфраструктуре и јавног зеленила са нивелационим и регулационим решењима

- локације за које се обавезно ради урбанистички пројекат

- локације за које је обавеза расписивања јавних архитектонских или урбанистичких конкурса

- и друге елементе значајне за спровођење плана.

Обавезујуће смернице за израду планова детаљне регулације

- План детаљне регулације «Лозница»

Планом детаљне регулације 1. „Лозница“ обухваћен је простор између Лозничке реке, новопланиране улице Атеница – Кулиновци 1, улице Топалово брдо и Улице 600.

Укупна површина подручја планираног ПДР износи око 14,25 ха.

Предметно подручје је опредељено за следеће претежне намене:

- становање – средње густине насељености 50-150 ст/ха - као доминантна намена у оквиру захвата плана

Општи услови грађења

Б – средња густина насељености 50 - 150 ст/ха

У овој зони становања средњих густина је планирано ПОГУШЋАВАЊЕ НА ПОСТОЈЕЋИМ ПАРЦЕЛАМА, кроз могућност организовања два стана-домаћинстава у склопу једног објекта, али не више од три стана. ПОВЕЋАЊА СПРАТНОСТИ ДО П+2 (три етаже у могућим комбинацијама). МОГУЋА је ИЗГРАДЊЕ ПОСЛОВНОГ ПРОСТОРА у оквиру стамбеног објекта, али не више од 30% површине. Уколико се ради о пословању које има карактер услужног занатства онда је та површина ограничена на 25%. Могућа је изградња и другог стамбеног или пословног објекта на истој парцели.

Планирана густина у зони, може по блоковима бити већа или мања од задате, под условом да се не ремети просечна густина целе зоне.

- планирана густина насељености од 51-150 становника/ха, а просечна густина становања 20-50 станова/ха;

- у овој зони градити искључиво тип индивидуалних стамбених објеката у варијантама слободно-стојећих, двојних и објеката у низу. У оквиру једног индивидуалног стамбеног објекта могуће је организовати максимум три стана.

- тежити очувању постојећег система регулације, уз његову измену само тамо где је то неопходно ради уобличавања саобраћајне матрице; нову регулацију надовезати на систем постојеће у јединствену целину;

- индекс заузетости 30-50%

- просечна површина парцеле за слободно-стојећи објекат је 3,00 ара, за двојни 4,50 ара, а за низ 2,00 ара;

- максимална спратност стамбених објеката је три надземне етаже.

- на парцелама већим до 5,00 ари пословни простор се може организовати у саставу стамбеног објекта, уз обавезну еколошку и урбанистичку анализу.

- на парцелама већим од 5,00 ари, могућа је изградња и другог објекта на парцели за потребе становања или за потребе организовања пословог простора из терцијарног сектора,

- настојати да се гаражирање аутомобила оствари у склопу основног објекта

- помоћни простор (простор у функцији основног објекта) ако се гради као независни објекат на парцели (доградња уз постојећи стамбени или изградња) може имати максимална.површину 30м2.

- на парцелама већим од 5 ари уколико се планира изградња другог стамбеног или пословног објекта, помоћни објекти се не могу градити као независни објекти.

Инфраструктурни системи

Инфраструктурни системи морају се планирати тако да задовоље потребе свих функција уз коришћење података из предходно урађених специјалистичких и стратешких докумената. Водови се морају планирати тако да:

- не угрожавају постојеће или планиране објекте, као и планиране намене коришћења земљишта,

- да се подземни простор и грађевинска површина рационално користе,

- да се поштују прописи који се односе и на друге инфраструктуре,

- да се води рачуна о геолошким особинама тла, подземним водама...

2. План детаљне регулације «Атеница»

Планом детаљне регулације 2. „Атеница“ обухваћен је простор између улице Др Драгише Мишовића, ново-планираног булевара Николе Тесле и Улица 7 и Атеничке реке.

Укупна површина подручја планираног ПДР износи око 39ха.

Предметно подручје је опредељено за следеће претежне намене:

- становање – средње густине насељености 50-150 ст/ха - као доминантна намена у оквиру захвата плана.

Општи услови грађења

Б – средња густина насељености 50 - 150 ст/ха

У овој зони становања средњих густина је планирано ПОГУШЋАВАЊЕ НА ПОСТОЈЕЋИМ ПАРЦЕЛАМА, кроз могућност организовања два стана-домаћинства у склопу једног објекта, али не више од три стана. ПОВЕЋАЊА СПРАТНОСТИ ДО П+2 (три етаже у могућим комбинацијама). МОГУЋА је ИЗГРАДЊА ПОСЛОВНОГ ПРОСТОРА у оквиру стамбеног објекта, али не више од 30% површине. Уколико се ради о пословању које има карактер услужног занатства онда је та површина ограничена на 25%. Могућа је изградња и другог стамбеног или пословног објекта на истој парцели .

Планирана густина у зони, може по блоковима бити већа или мања од задате, под условом да се не ремети просечна густина целе зоне.

- планирана густина насељености од 51-150 становника/ха, а просечна густина становања 20-50 станова/ха;

- у овој зони градити искључиво тип индивидуалних стамбених објеката у варијантама слободно-стојећих, двојних и објеката у низу. У оквиру једног инди-видуалног стамбеног објекта могуће је организовати максимум три стана.

- тежити очувању постојећег система регулације, уз његову измену само тамо где је то неопходно ради уобличавања саобраћајне матрице; нову регулацију надовезати на систем постојеће у јединствену целину;

- индекс заузетости 30-50%

- просечна површина парцеле за слободно-стојећи објекат је 3,00 ара, за двојни 4,50 ара, а за низ 2,00 ара;

- максимум спратност стамбених објеката је три надземне етаже.

- на парцелама већим од 5,00 ари пословни простор се може организовати у саставу стамбеног објекта, уз обавезну еколошку и урбанистичку анализу.

- на парцелама већим од 5,00 ари, могућа је изградња и другог објекта на парцели за потребе становања или за потребе организовања пословог простора из терцијарног сектора,

- настојати да се гаражирање аутомобила оствари у склопу основног објекта

-помоћни простор (простор у функцији основног објекта) ако се гради као независни објекат на парцели (доградња уз постојећи стамбени или изградња) може имати максималана.површину 30м2.

- на парцелама већим од 5 ари уколико се планира изградња другог стамбеног или пословног објекта, помоћни објекти се не могу градити као независни објекти.

Инфраструктурни системи

Инфраструктурни системи морају се планирати тако да задовоље потребе свих функција уз коришћење података из предходно урађених специјалистичких и стратешких докумената. Водови се морају планирати тако да:

- не угрожавају постојеће или планиране објекте, као и планиране намене коришћења земљишта,

- да се подземни простор и грађевинска површина рационално користе,

- да се поштују прописи који се односе и на друге инфраструктуре,

- да се води рачуна о геолошким особинама тла, подземним водама...

2.1.2 ПРОСТОРИ ЗА КОЈЕ СЕ РАДЕ УРБАНИСТИЧКИ ПРОЈЕКТИ

Израда Урбанистичког пројекта за потребе спровођења планских решења и поставки ПГР-е је предвиђена за следећа подручја:

1. **Центри - урбанистичке целине 1.1, 2.4а, 3.1 и 4.1,**
2. **Спорт и рекреација - ЛСЦ - урбанистичке целине 1.5а, 3.3, и 4.7,**
3. **Гробље - урбанистичка целина и подцелина 3.5 и 3.5а,**
4. **Комунална привреда - урбанистичка целина 5.3,**
5. **З. Морава са заштитним зеленилом и бедемима Атеничке и Трнавске реке 5.4.**
6. **Обновљиви извори енергије**

Границе урбанистичких пројеката дефинисане су на графичком прилогу бр. 12. „Карта спровођења“ а смернице за израду дате су поглављима Правила уређења и грађења за предметне урбанистичке целине.

2.3 УРЕЂЕЊЕ ИНФРАСТРУКТУРНИХ МРЕЖА

2.3.1 САОБРАЋАЈНА ИНФРАСТРУКТУРА

Концепт саобраћајне мреже у ПГР је урађен у свему према **Генералном урбанистичком плану Чачка** (Сл. лист града Чачка, број 25/2013), као и **Студије саобраћајне основе Чачка** из 1998. године урађене од стране Грађевинског факултета из Београда и ДП »Урбанпројекта« из Чачка.

Саобраћајна мрежа на обрађиваном простору базираће се великим делом на већ изграђеној мрежи, уз њено доградњивање, проширивање, на основу анализа постојеће саобраћајне мреже, анализе планираних, а не изграђених саобраћајних токова из ГУП и Студије саобраћајне основе.

Код постојеће мреже, евидентно је доминантна секундарна мрежа, која се директно прикључује на саобраћајнице највишег ранга, као и постојање сегманата примарне мреже који су или неизведени, или су у суженом профилу.

Код постојећих саобраћајница приметна недовољна ширина, како саобраћајних трака, тако и одсуство и/или недовољна ширина пратећих елемената попречног профила као што су нпр. бициклистичке стазе или траке, пешачке стазе (тротоари), ивичне траке за паркирање, разделне средње и ивичне траке са зеленилом и сл.

Раскрснице су углавном неадекватне пропусне моћи, радијуса мањих од потребних за проходност меродавних возила и недовољног броја трака за престројавање саобраћајних струја, што врло често доводи до потпуног загушења саобраћаја, нарочито у вршним часовима.

ДРУМСКИ САОБРАЋАЈ

Концепт друмског саобраћаја заснован је на реконструкцији и доградњи постојеће градске мреже и изградњи нових саобраћајница, чиме би се :

- квалитетно и ефикасно повезале зоне рада и зоне становања;

- интегрисали периферни делови града тј. побољшала саобраћајна приступачност;

- елиминисали ограничавајући утицаји железничког саобраћаја (простим денивелацијама);

- квалитетно организовао јавни градски превоз;

- повећала безбедност саобраћаја (повећањем попречних профила примарне и секундарне саобраћајне мреже).

А. - ПРИМАРНА (ГРАДСКА) ПУТНА МРЕЖА

Основна функција **примарне (градске) путне мреже** је саобраћајно повезивање (тј. масовно кретање већим брзинама) и то за више врста возила (јавни градски превоз, путнички аутомобили, теретна возила, бициклисти, пешаци...)

Окосницу концепта примарне градске мреже у функционалној организацији саобраћаја на простору овог ПГР, чине**:**

1. **Булевар ослободилаца Чачка** (садашњи обилазни пут), као **ГЛАВНА ГРАДСКА МАГИСТРАЛА (ГГМ),** односно, тзв. »Јужна магистрала«, који се поклапа са **Државним путем ІБ реда бр. 23,** представља путни правац са знатним саобраћајним оптерећењем и у овом плану се налази у дужини око 430м' (приближно од Лозничке реке до раскрснице са **Бул. ослобођења**)

Булевар ослободилаца Чачка, односно **Државни пут ІБ реда бр. 23,** деоница број 0106, од почетног чвора 0169 (за Марковицу) на стационажи Км. 601+037 до завршнног чвора број 0170 (за Гучу) на стационажи Км. 608+078 и деоница број 0107 од почетног чвора 0170 до завршног чвора број 0042 (Прељина) на стационажи Км 615+525, **у оквиру граница овог ПГР је од Км 608+944 (Лозничка река) до Км 609+373 (Нискоградња),** а у складу са Референтним системом Републичке дире-

кције за путеве, чији правни следбеник ЈП »Путеви Србије«.

Саобраћајно оптерећење **Булевара ослободилаца Чачка**, је последица суперпонирања транзитног и изворно-циљног саобраћаја и спада у врло тешко. Просечан годишњи дневни саобраћај (ПГДС) износи 14.500 воз/дан, уз знатно учешће теретних возила, што одговара саобраћајном оптерећењу аутопута. Из тог разлога, у циљу повишења нивоа услуге и безбедности саобраћаја, приоритет је изградња друге коловозне траке и формирање попречног профила који одговара главној градској магистрали, како је Генералним планом и предвиђено. Планирани попречни профил садржи две, по смеровима физички раздвојене, коловозне траке, од којих се свака састоји од две саобраћајне траке ширине по 3,5 метара, тако да ширина коловозне траке износи 7,0 метара. Средња разделна трака има ширину 4,5 метара, а предвиђене су и зауставне траке (за сваки смер једна, ширине по 2,5 метара). Са два тротоара, ширине по 2,0 метара, попречни профил ове градске магистрале има све неопходне елементе, и укупна ширина предвиђеног попречног профила износи 27,5 метара.

Укрштања са осталом саобраћајном мрежом је у нивоу.

2. Магистрални правац **ул. Др Драгише Мишовића и ул. Ђакона Авакума**, као **ГРАДСКА МАГИСТРАЛА (ГМ)** и као део тзв. **»Источне магистрале«,** а који се поклапа са **Државним путем IIA реда број 179** [Љубић (Чачак) – Чибуковац (Краљево)] - као улазно-излазни правац према Краљеву, деоница број 0794 од почетног чвора број 0616 (Љубић) на стационажи 21+147 до завршног чвора број 0617 (Драгчићи) на стационажи 52+183, а у оквиру овог ПГР од Км 25+892 до Км 27+737, а у складу са Референтним системом Републичке дирекције за путеве, чији правни следбеник је ЈП »Путеви Србије«.

У попречном профилу од 21,00м' су планиране четири саобраћајне траке (по две за сваки смер, раздвојене зеленим појасом ширине 2,0м'), две бициклистичке стазе по 1,5м' и тротоари по 2,0м'. У профилу нису предвиђене и дефинисане позиције за аутобуске нише (функција- аутобуска стајалишта), већ је предвиђено њихово извођење у оквиру коловозне површине, означавањем адекватном хоризонталном сигнализацијом. Али ако се укаже потреба и могућност за њихово извођење, потребно је испунити техничке и безбедносне услове, дефинисане одговарајућим правилницима и техничким упутствима, препорученим одговарајућим Законима (област јавних путева, и област безбедности саобраћаја.)

3. **Ул. Николе Тесле,** као **ГРАДСКА САОБРАЋАЈНИЦА I (ГМ-I)** је на овом ПГР сегмент везе **ул. Светог Саве**, односно **»Западне магистрале«** и **Државног пута IIA реда број 179** [Љубић (Чачак) – Чибуковац (Краљево)] као излазно-улазни правац ка Краљеву, а кроз/за **индустриску зону.**

<u>Примарну мрежу у овом ПГР употпуњују још и сабирне улице (СУ)</u> :

Примарна (градска) и секундарна (локална) мрежа међусобно су повезане **сабирним улицама** које обједињују два подсистема различитих карактеристика у целовити хијерархијски уређен систем, а припадају истовремено и примарној и секундарној мрежи.

Према функцији у саобраћајној мрежи града, примарну градску мрежу чине и следеће САБИРНЕ УЛИЦЕ I (СУ-I):

1. Правац **ул. Радних бригада,** и **ул. Матије Лишанчића**, као Општинског пута бр. Л – 327 се продужава: на југ за Горњу Атеницу, а на север, преко ул. Николе Тесле, до **Државног пута I Б реда број 23.** Обе ове улице, (цео правац) су планиране као **Сабирне Улице I (СУ I)**;

2. Правац **ул. Топалово брдо,** као природни наставак Бул. ослобођења до врха Топаловог брда, затим венцом до укључења у **Улицу 613**, преко њега до центра МЗ Лознице и даље до укључења у тзв. »Гучки пут«. Обе ове улице, (цео правац) су планиране као **Сабирне Улице II (СУ II)**;

В. - СЕКУНДАРНА (ЛОКАЛНА) ПУТНА МРЕЖА

Секундарна (локална) мрежа има доминантну улогу приступа локацијама непосредно уз деоницу улице која, по правилу, првенствено опслужује путничке аутомобиле, бициклисте и пешаке.

Секундарну (локалну) путну мрежу чини сплет интерних улица и коловоза који служе за приступ до одређених циљева. За овај ниво мреже карактеристично је да класични саобраћајни параметри, као што су проток и брзина, губе свој смисао, будући да су висока брзина кретања возила и јаки токови возила, у суштини, неприхватљива и нежељена појава. Елементе овог дела путне мреже чине:

1. Сабирне Улице II (СУ II):

Ове улице имају и додатну функцију сабирања токова у оквиру мање урбане целине, као што су:

1. **Ул. Игумана Пајсија** као Општинског пута бр. Л – 316, повезује МЗ Атеницу и МЗ Трнаву, као **Сабирна Улица II (СУ II)**;

2. Правац **Лозднички пут** (који се поклапа Општинским путем бр. Л - 332) се, кроз МЗ Лозница, продужава преко Општинског пута бр. Л - 317 до прикључка на **Државни пут IIА реда бр. 180** (тзв. »Гучки пут«), као **Сабирна улица II (СУ II)**

3. Правац У**лице број 7** (до постојеће трасе ул. Раденка Јањића), као и њен наставак (у оквиру предметног плана) повезује преко Кулиновачког/Атеничког поља, **ул. Др Драгише Мишовића** (Градска магистрала) код комплекса Градске болнице са **ул. Николе Тесле** (Градска саобраћајница I) и то као **Сабирна улица II (СУ II).**

4. **Улица 2** између улица **Ђакона Авакума** и **Игумана Пајсија**

5. **Ул. Ратка Васиљевића** од **ул. Др. Драгише Мишовића** до **ул. Топалово брдо** (изнад касарне).

6. **Ул. Топалово брдо** од **Булевара ослободилаца Чачка** (ДП IБ 23) до **улице 613**

7. **Ул. 613** од улице **Топалово брдо** до **улице Лозднички пут** (Л-332)

8. Ул. **Атеница-Кулиновци 70** од **ул. Раденка Јањића до ул. Николе Тесле**

2. Приступне саобраћајнице:

У категорију саобраћајница које се третирају као приступне спадају све стамбене улице.

Ове улице обухватају најбројнију категорију градских улица које директно опслужују урбанистичке, ивичне, садржаје (локације). У ову групу спадају сви типови стамбених и пословно-трговачких улица, намењених искључиво индивидуалном и снабдевачком саобраћају. Коловози садрже

укупно две возне траке, обостране пешачке стазе, а могу се користити и за мировање возила (улице са умиреним саобраћајем). На њих се обично ослањају главни капацитети паркирања.

Саобраћајну мрежу на деловима планираним за израду ПДР нужно је усагласити са мрежом планираном у овом ПГР.

ЖЕЛЕЗНИЧКИ САОБРАЋАЈ

У транспорту великих количина робе и путника на веће удаљености железнички саобраћај има несумњиве предности у односу на друмски саобраћај. У последње време пре свега због своје спорости и неорганизованости за прихват терета за транспорт по принципу од врата до врата атрактивност овог вида транспота је опала. Да би се железнички саобраћај рехабилитовао и преузео водећу улогу пре свега у превозу великих количина терета и путника на веће удаљености предвиђене су значајне промене постојећег система. Концепција развоја железничког саобраћаја базира се на два важна постулата:

1. Тежњи да се кроз град води само путнички саобраћај, а да теретни саобраћај заобиђе град и да се организује тако да се све ранжирне утоварно претоварне и друге сличне радње обављају изван града.

2. Припрема у систему железничких пруга за укључење у паневропске коридоре, а што ће несумњиво имати утицаја и на овај вид транспорта на обрађиваној територији.

На подручју овог ПГР се налази и део железничке пруге Краљево - Пожега, као део **магистралног железничког правца број 55**: Сталаћ-Краљево-Чачак-Пожега, који задржава постојеће просторно решење, пресецајући га приближно правцем исток - запад. Планирано је њена опремање савременом сигналносигурносном и телекомуникационом опремом. Овим планом обухваћен је део пруге у дужини од око 1250 метара. Деоница пруге Краљево - Чачак је електрифицирана, а **сви планирани укрштаји су денивелисани**. Постојећа траса пруге се, без измена, задржава, уз неопходну заштиту пружног коридора.

Поред тога, планирана је и траса пруге Чачак - Г. Милановац, чији коридор, од Железничке станице Чачак, прати постојећу пругу према Краљеву, и у зони Кулиновачког поља се одваја и прелази преко Западне Мораве ка насељу Коњевићи и даље према Г. Милановцу.

Овде је значајно напоменути да је постојећи путни прелез (сада у нивоу) на стационажи Км 102+148, наведен у Условима од »ЖЕЛЕЗНИЦА СРБИЈЕ« АД, СЕКТОР ЗА СТРАТЕГИЈУ И РАЗВОЈ бр. 13/13-952 од 18. VI - 2013. год., **планиран као денивелисан** (Улица 70) као и укрштај са планираном ул. Николе Тесле на стационажи 101+891. Планирана је денивелација проласком испод пружног колосека.

Индустријски колосек, чији је корисник Компанија »Слобода« се у целости задржава по постојећој траси пруге, без измена, уз неопходну заштиту пружног коридора. На простору овог плана се укршта у нивоу са две саобраћајнице (Ул. Топалово брдо и Ул. 605). Ти укрштаји у нивоу се задржавају и у овом плану, уз реконструкцију и модернизацију, као и уграђивање потребне сигнално-сигурносне опреме.

БИЦИКЛИСТИЧКИ САОБРАЋАЈ:

Интензитет свакодневних кретања бициклиста у градском подручју зависи од низа спољних фактора (нпр. топографија,

климатски услови, навике, дужина путовања и сл.) али и услова за кретање путном мрежом (или посебном просторно издвојеном мрежом за бициклисте) и паркирање. Овај вид превоза обухвата и бицикле са помоћним мотором и мопеде.

За бициклисте карактеристична је потреба уређења подужног и попречног вођења у односу на кретање других видова превоза (моторна возила, јавни превоз) са посебним нагласком на нестабилност бициклиста при малим брзинама кретања. На најнижој функционалној врсти путне мреже града (**ПУ**) бициклисти се могу кретати слободно свим коловозним површинама уз поштовање општих правила вожње или регулативом заснованом на умирењу саобраћаја. Код осталих функционалних врста (**ГС, ГМ, ГГМ**) степен издвајања бициклиста (бициклистичка трака обележена на коловозу или бициклистичка стаза изван коловоза) зависи од интензитета токова моторних возила и/или бициклиста.

Посебне бициклистичке стазе на простору овог ПГР су планиране укупне дужине **око 3,6км**. у следећим улицама:

- Ул. Др Драгише Мишовића и

- Ул. Николе Тесле

ПЕШАЧКЕ КОМУНИКАЦИЈЕ

Пешачка кретања на подручју града јављају се у више облика:

- од извора до циља са различитим сврхама (тзв. чиста пешачка кретања)

- од/до станица јавног превоза и од/до капацитета паркирања путничких возила (тзв. терминална пешачка кретања)

- као функција боравка на уличном простору (нпр. шетња, куповина, друштвени контакти, забава и тсл.)

Независно од узрока појаве пешака на путној мрежи града, пешаци су најосетљивији учесник у саобраћајним збивањима те захтевају максимално могућу заштиту од утицаја других видова кретања, а пре свега моторних возила. Истовремено, опслуживање урбанистичких садржаја је незамисливо без присуства пешака у уличном профилу. Стога су потребе пешака, поред формирања потеза и/или мреже за искључиво кретање и/или боравак пешака, присутне на највећем делу ове путне мреже. Тротоари су планирани поред свих саобраћајница са обе стране, а само у случају просторних ограничења, само са једне стране минималне ширине 1,5м'. Посебне пешачке стазе су планиране на одбрамбеном насипу поред река Западне Мораве, као и Атеничке и Трнавске реке, ширине 2,0м'.

СТАЦИОНАРНИ САОБРАЋАЈ

Паркиралишта су саобраћајни објекти који су организовани за потребе мировања возила као последица функције опслуживања садржаја (локације). Ова неизбежна потреба посебно је актуелна код индивидуалне моторизације, пошто путнички аутомобили више од 95% свог радног века проводе у мировању, а својом бројношћу и димензијама заузимају веома значајне површине града.

Што се паркирања путничких аутомобила тиче, «потребе» за паркирањем су несразмерне у односу на могућности простора, уз масовну појаву паркирања возила противно прописима и правилима и, у крајњем случају, елементарних правила понашања. Обично се као оправдање за такво

понашање наводи аргумент да «нема довољно простора за паркирање».

Укупни захтеви за паркирањем у овој зони, одговарајућим средствима саобраћајне контроле, морају се свести на разумну меру, тако да би комплекс мера за решавање проблема стационарног саобраћаја подразумевао:

- Организацију отворених уличних и вануличних паркиралишта, са развијеним системом тарифа и контролом њиховог коришћења,

- Постојање квалитетног јавног градског превоза и стимулисање пешачког и бициклистичког саобраћаја.

У складу са наведеним мерама, у оквиру урбанистичких подцелина 5.3а, и 5.3б, планирано је вануличко паркиралиште великог капацитета, (графичком методом је утврђено да је на датој површини могуће организовати преко 200 паркинг места, за путничка возила, организованих под углом од 90° са ширинама пролаза (комуникација) од 5 метара). Улаз и излаз на паркиралиште нису дефинисани, већ се остављају као предмет пројекта, који би прецизно дефинисао овај простор намењен паркиралишту. Површина намењена за ову сврху заузима око 8175 m^2. Простор који би ово паркиралиште опслуживало простире се на делове урбанистичких подцелина 5.3а, 5.3б, 5.3в, које су по својој намени планиране за комуналне делатности и ближе су описане у делу текста „Зона 5“. Организација паркиралишта (у смислу угла паркирања, ширине пролаза, као и димензије паркинг места) је предмет посебног пројекта. У циљу ефикасније организације (у смислу што већег капацитета) или постојања потребе, пројектант може део простора да определи и за нпр. тешка теретна возила, што би свакако утицало на организацију остатка паркиралишта. Важно је да се све те промене изводе у границама површине намењене овој сврси.

Стационарни саобраћај организовати поштујући следеће принципе:

- **Зоне породичног становања:** паркирање организовати ван јавног пута, у оквиру сопствене парцеле, и то једно паркинг или гаражно место на један стан;
- **Пословне зоне** (комуналне функције, централне функције, реонски центар): обезбедити на грађевинској парцели, ван површине јавног пута, једно паркинг-место на 70 м2 корисне површине;
- **Зоне основног и средњег образовања:** обезбедити на грађевинској парцели, ван површине јавног пута, једно паркинг-место по једној учионици;
- **У зони реонског и зонских паркова**, као и меморијалног комплекса, предвидети самосталну паркинг скупину;
- **У зонама које су предвиђене за гробља**, предвидети самосталне паркинг скупине;
- **У зони реонског и локалних спортских центара**, предвидети самосталне паркинг скупине;
- **Улично паркирање** уз проточне саобраћајне траке, омогућити испред објеката са краткотрајном посетом (пошта, банка, објекти дечје заштите...), уз обавезну изградњу коловозних проширења-ниша на **својим парцелама** за ограничен број возила (4 до 12- паралелне нише, односно 6 до 20 возила - косе нише $\alpha=45^{o}$).

- Уз објекте колективног становања обезбеђује се <u>1,2 паркинг</u> место по стамбеној јединици, како приликом изградње, тако и приликом надградње (у том случају 1,2 паркинг места само за број

стамбених јединица у оквиру надградње) ван површине јавне саобраћајнице.

ЈАВНИ ГРАДСКИ ПРЕВОЗ (ЈГП)

Јавни превоз у градском (приградском) подручју саставни је део функције саобраћајног повезивања и, преко пешачких токова ка/од станица, има и индиректну функцију обезбеђења приступа урбанистичким садржајима. Стога је неизбежно да се трасе ових видова превоза поклапају са потезима путне мреже, те чине саставни део њене функције.

Развој система јавног градског превоза базираће се на аутобуском систему.

Аутобуси могу користити и најнижу врсту путне мреже (ПУ), како би се обезбедила приступачност за кориснике на нивоу локалне урбанистичке целине; по правилу се ради о линијама малог интензитета.

Због просторних ограничења, нису планиране посебне нише за аутобуска стајалишта, већ ће се иста прописано обележити хоризонталном сигнализацијом на коловозу, као и потребном вертикалном сигнализацијом на тротоару.

Линије ЈГП нису одређиване на нивоу овог ранга планирања и исте ће бити дефинисне у зависности од потреба корисника, као и интереса даваоца услуге.

Аутобуска стајалишта дефинисала би се у складу са локалном одлуком о јавном превозу и стајалиштима јавног превоза, кроз израду главних пројеката саобраћајница. У главним пројектима настојати да се стајалишта лоцирају на безбедном одстојању од раскрсница и то, по могућству, након проласка возила јавног превоза кроз раскрсницу.

НИВОИ УКРШТАЈА

I- Главне градске магистрале - денивелисан у повољним теренским условима или на специфичним местима укрштања, а изузетно површински са светлосном контролом највишег ранга;

II - Градске магистрале - површински са светлосном контролом највишег ранга или денивелисане

III - Градске саобраћајнице I и II, као и сабирне улице I и II - површински, са и без светлосне контроле;

IV - Основна железничка пруга – денивелисан.

ПОПРЕЧНИ ПРОФИЛИ

Димензије елемената попречних профила су планиране тако да се максимално искористе постојећи расположиви коридори.

Ширина саобраћајне траке за **примарну мрежу улица** је рачуната по обрасцу: t_s=250+V_r /цм/, што за режимску брзину на подручју града Чачка од 50км/х износи: t_s=250+50=300цм.

За **секундарну мрежу улица**, ширине саобраћајне траке су мин. дозвољене t_s=250цм. С обзиром на расположиви коридор, а што се може без икакве бојазни прихватити, с обзиром да је у питању саобраћај који се **може сматрати** тзв. »мирујућим саобраћајем«. Тротоари су планирани тамо где је то ранг улице захтевао и где је то расположиви коридор **дозвољавао** и делимично променљиве су ширине где су то просторна ограничења **наметала.**

Попречни профил ове категорије саобраћајница садржи две саобраћајне траке и два тротоара (2x2,5+2x1,5=8,0м). У случајевима оштрих просторних ограничења

и мање дужине улице, могућа је примена попречног профила са тротоаром само са једне стране (2x2,5+1,5=6,5м')', а за једносмерне улице: 4,5+1,5=6,0м', што је и **апсолутни минимум** у ширини попречног профила. У оваквим случајевима, потребно је примењивати мере за спречавање већих брзина кретања возила (тзв. лежећи полицајци и други елементи за умирење саобраћаја). Број саобраћајних трака и садржај попречног профила је дат у графичком прилогу за сваку категорију саобраћајнице посебно. **Предложени распоред и димензије елемената попречног профила су дати оријентационо и нису обавезујући за пројектанте, осим регулационе ширине и броја саобраћајних трака.**

Попречни падови у свим улицама су планирани 2,5 % у правцу

ВЕРТИКАЛНО РЕШЕЊЕ

Нивелету саобраћајница радити на основу кота датих у графичким прилозима, а које треба третирати као оријентационе приликом пројектовања. С обзиром да је у питању надоградња и модернизација постојеће уличне мреже, као и пројектовање нових саобраћајница, потребно је водити рачуна о постојећим котама, како саобраћајница, тако и о котама улаза у парцеле и објекте приликом комплетирања мреже.

УСЛОВИ ЗА ПРИСТУП НА ЈАВНУ САОБРАЋАЈНУ МРЕЖУ

Грађевинска парцела мора имати приступ на јавну саобраћајну површину односно трајно обезбеђен приступ на јавну саобраћајницу.

Уколико се приступ остварује индиректним путем, **који није јавна површина**, испоштовати следеће услове:

а/ Услови приступа парцелама у оквиру породичног становања

Ако се грађевинска парцела не ослања директно на јавну саобраћајну површину, њена веза са јавном саобраћајницом се остварује преко приступног пута минималне ширине 3,5м.

Постојећи приступни пут, којим се обезбеђује приступ грађевинским парцелама са **изграђеним објектима**, који је последица уситњавања већих парцела, а није урађен према некој планској документацији, може се задржати изграђене ширине, али не мање од 2,5м' за постојећи број парцела.

Минимална ширина приступног пута који се користи за повезивање две до четири грађевинске парцеле са јавном саобраћајницом и дужине до 100м' је 4,5m.

Минимална ширина приступног пута који се користи за повезивање више од четири грађевинске парцеле са јавном саобраћајницом и дужине до 200м' је 5,0m'.

Ако се приступни пут користи за једну грађевинску парцелу, може се формирати и у оквиру те парцеле, а ако се користи за повезивање две или више грађевинских парцела са јавном саобраћајницом, формира се као посебна парцела.

б/ Услови приступа парцелама у оквиру вишепородичног становања

Уколико се ради о колско-печашком приступу за више од 3 (три) грађевинске парцеле, тада је потребно да та ширина буде минимално 6,5м (5,0м' + 1,5м). Уколико се колско-пешачке интерне саобраћајнице завр-

шавају слепо, на крају их обавезно завршити са припадајућом окретницом.

в/ Услови приступа парцелама у оквиру зона рада

Приступ грађевинске парцеле јавној саобраћајној површини могуће је остварити преко приступног пута минималне ширине 6,5m (5m+1x1,5m).

Приступни путеви који су реализовани на основу претходне планске документације ширине уже од овим планом прописане, а без просторних могућности за проширење, могу да се задрже за приступ постојећем броју грађевинских парцела.

Колске прилазе на парцеле формирати са саобраћајнице нижег ранга, преко ојачане конструкције тротоара и упуштених ивичњака како би пешачки саобраћај остао у континуитету.

За угаоне објекте колске прилазе планирати што даље од раскрснице, на најудаљенијем делу парцеле.

Постојеће приступе грађевинским парцелама који су остварени преко зелених површина у оквиру регулације саобраћајнице се задржавају.

ПОСЕБНА ПРАВИЛА, УСЛОВИ И ОГРАНИЧЕЊА УРЕЂЕЊА ЈАВНИХ САОБРАЋАЈНИХ ПОВРШИНА

У регулацији улица није дозвољена изградња објеката, изузев оних који спадају у саобраћајне, комуналне објекте и урбану опрему (надстрешнице јавног превоза, споменици, рекламни панои, жардињере, корпе и сл.) и објеката и мреже јавне саобраћајне и комуналне инфраструктуре.

Одвод атмосферских вода са свих саобраћајних површина решити затвореном канализацијом путем сливника.

Како **главне градске магистрале, градске магистрале** и **градске саобраћајнице I и II** спадају у висококапацитетне саобраћајнице, предвиђене за брзи путнички саобраћај, као и за каналисање теретних токова, неопходно их је планирати уз скоро **потпуну контролу приступа**. То подразумева примену хијерархијског принципа прикључивања, односно непосредну везу градских магистрала са саобраћајницама за један нижег ранга, што условљава максимално елиминисање директних прикључака суседних појединачних парцела на **примарну мрежу**. У циљу унапређења нивоа услуге и безбедности на магистралним путним правцима, **неопходно је суседне парцеле прикључити на примарну путну мрежу посредством секундарне**.

Како се **секундарна путна мрежа** ослања на примарну, потребно је усвојити принцип **фазне градње, од вишег ранга саобраћајница ка нижем.** Такође, до реализације појединих сегмената планиране путне мреже, неопходно је **дозволити приступ и појединачним суседним парцелама на одговарајуће постојеће саобраћајнице, уз услов да буду прикључене на планирану секундарну путну мрежу након њене реализације.**

Одступање од принципа потпуне контроле приступа **градским магистралама** и **градским саобраћајницама дозвољено је за објекте као што су станице за снабдевање моторних возила горивом, мотели и слично** и то као **једносмерни прикључци,** као и у случајевима значајних просторних или других ограничења са веома високим процентом ивичне изграђености, а

без могућности прикључка појединих суседних парцела на секундарну путну мрежу Комплекс објеката те врсте (станица за снабдевање моторних возила горивом), се тренутно налази уз **ул. Др Драгише Мишовића, ..**.

Код железничких пруга, поред основних и индустријских колосека на одстојању од 6м, рачунајући од осе крајњег колосека (пружни појас), могу се градити железнички објекти и постројења **железничко тарнспортне организације** (ЖТО) као и **других предузећа**, уз претходну сагласност ЖТО.

Услови за несметано кретање особа са посебним потребама

Код изградње јавних саобраћајница, пешачких стаза и тротоара, као и код прилаза објектима за јавно коришћење, морају се применити одредбе Правилника о техничким стандардима приступачности („Сл. гласник РС“, бр. 46/13)“ и то:

- тротоари и пешачки прелази потребно је да имају нагиб до 5% (1:20), а изузетно 8% (1:12);

- највиши попречни нагиб тротоара на правац кретања износи 2%;

- за савлађивање висинске разлике између тротоара и коловоза, максимални нагиб закошеног дела може износити 20% (1:5);

- прилаз до објеката предвидети на делу објекта чији је приземни део у нивоу терена или је мање уздигнут у односу на терен

- пројектовати свуда уз степенишне просторе и денивелације партера и одговарајуће рампе са максималним нагибом од 15%.

Нивелације свих пешачких стаза и пролаза радити у складу са важећим прописима о кретању инвалидних лица.

Потребно је испоштовати одредбе Закона о спречавању дискриминације особа са инвалидитетом („Сл. гласник РС“ број 33/2006) , у смислу члана 13.

2.3.2 ХИДРОТЕХНИЧКА ИНФРАСТРУКТУРА

Водоводне инсталације

Осим водоводне мреже Ø400 у Булевару ослободилаца Чачка; Ø300 и Ø150 у ул. Драгише Мишовића, као и Ø200 у Улици 2 и Ø150 у ул. Раденка Јањића, постојећа водоводна мрежа мањих пречника је заступљена у свим стамбеним зонама. У обухвату Плана су изграђени и црпна станица "Кулиновци" и резервоар "Кулиновци1" - запремине 300 m^3.

Постојећа водоводна мрежа углавном није изграђена у прстенастом систему, али је због слепих кракова, губитака у мрежи и неквалитетног цевног материјала квалитет воде у мрежи неуједначен, па ће се спајањем цевовода у прстенасту мрежу и заменом цеви у улицама у којима су пречници цеви мањи од 100 mm бити обезбеђена довољна количина воде за нове кориснике и за противпожарну заштиту.

Планира се и изградња цевовода Ø300 mm у ул. Николе Тесле у складу са "Генералним решењем водоводног дистрибуционог система Чачка" (Водопројект, 1998. год.), као и изградња резервоара "Кулиновци" запремине 2000 m^3 у складу са "Генералним пројектом водоводног система приградских насеља Чачка"(Водопројект, 1999.год.). Тачан

положај резервоара није графички приказан, а биће одређен главним пројектом.

На водоводној мрежи је потребно уградити подземне противпожарне хидранте на максималном међусобном одстојању 80m, због евентуалне потребе за противпожарном заштитом.

Трасе постојећих водоводних цеви су углавном у коридору коловоза, па се планира измештање оних постојећих цеви које не испуњавају тај услов, постављањем на одстојању 1,0 m од ивичњака. Уколико се траса задржава, обезбедиће се заштитни коридор (2,5 m, односно 5,0 m за рзавски водовод).

Постојећи систем даљинског надзора водоснабдевања обезбеђује управљање и контролу система, као и праћења квалитета воде, а систем треба проширити и на планиране капацитете.

Фекална канализација

Подручје овог Плана пресецају оба градска колектора фекалне канализације Ø1200 mm, који се изливају у Атеничку реку непосредно пре улива у Западну Мораву, као и неколико колектора Ø400-Ø600 који се уливају у њих. У појединим саобраћајницама у стамбеним зонама је изграђена фекална канализација мањих пречника.

Мреже фекалне и атмосферске канализације се могу независно проширивати, јер је канализациона мрежа изведена по сепарационом систему. Планирани су нови цевоводи у свим планираним саобраћајницама, чиме ће се прихватити употребљене воде свих нових потрошача у оквиру овог Плана и укинути постојеће септичке јаме. На више места је планирано и измештање цеви у коридоре саобраћајница, док ће се на местима где то није могуће - уместо измештања колектора одредити заштитни коридори по 2,5m од спољних ивица цеви са обе стране. Такође су планирани примарни колектори од укрштања два постојећа колектора са Атеничком реком до локације постројења за пречишћавање отпадних вода. Постројење ће пречишћавати употребљене воде постојећег градског система, као и из оних села која гравитирају ка постојећим колекторима.

Локација за изградњу централног постројења за пречишћавање отпадних вода (ППОВ) је опредељена низводно од града у Прелићима – низводно од ушћа Атеничке реке у Западну Мораву (која је планским документима одређена као реципијент). Ова локација ППОВ је потврђена техно-економском анализом варијантних решења у „Хидро студији Чачка“ („Енергопројект“ Београд, 1999. год.), у Просторном плану града Чачка (“Сл. лист града Чачка бр. 17/2010”.) и у Генералном урбанистичком плану града Чачка “(Сл. лист града Чачка бр. 25/2013”). У децембру 2013. год. је завршена и Студија изводљивости за одвођење и пречишћавање отпадних вода у Чачку (обрађивач MISP – Eptisa), која је коначном анализом 3 локације на територији града Чачка такође потврдила предметну локацију у Прелићима за изградњу централног постројења за пречишћавање отпадних вода Чачка.

ППОВ ће се градити на основу посебних услова издатих од надлежних министарстава, као објекат из члана 133. Закона о планирању и изградњи, а степен пречишћавања отпадних вода ће бити условљен категоризацијом квалитета воде Западне Мораве (тренутно, физичко-хемијске и микробиолошке анализе воде Западне Мораве после улива главних градских

колектора указују да вода иступа изнад оквира II-b подкласе која је регистрована пре испуста).

Трасе планираних дистрибутивних цеви фекалне канализације су у коридору коловоза, а планира се измештање оних постојећих цеви које не испуњавају тај услов – уколико је то нивелационо могуће. Положајно, фекална канализација је планирана на одстојању 1,0 m од ивичњака, оном страном саобраћајница где се и сада налази, односно страном супротном од водоводне мреже - уколико се гради у новоформираној саобраћајници. Укрштања са осталим будућим и постојећим инфраструктурним водовима ће се вршити на лицу места уколико за то буде потребе, имајући у виду прописе и неопходност поштовања нагиба цеви фекалне канализације.

Атмосферска канализација

Атмосферска канализација у оквиру подручја овог Плана је недовољно заступљена, осим у улицама Драгише Мишовића (Ø500-Ø1200), Раденка Јањића - поред пруге до излива у Атеничку реку (Ø1600), Улицом 304 (Ø500-Ø800), Светозара Бабовића (Ø1000-Ø1500), Ђакона Авакума (Ø400-Ø500); као и у насељу Обреж у Улици 2 (Ø400-Ø1000). Изграђено је 5 излива у Атеничку реку.

Нивелациони положај саобраћајница омогућава евакуацију атмосферских вода ка постојећим колекторима који се изливају у Атеничку реку, као и према Трнавској реци, па је планирано проширење мреже атмосферске канализације у свим саобраћајницама у којима је могуће прикључење. Коте излива ће бити одређене главним пројектима на основу хидролошких података.

Трасе постојећих цеви атмосферске канализације су у коридору коловоза, а укрштања са осталим будућим инфраструктурним водовима ће се вршити на лицу места уколико за то буде потребе, имајући у виду прописе и неопходност поштовања нагиба цеви атмосферске канализације. У саобраћајницама где није планирана изградња уличне мреже, могуће је атмосферске воде прихватити сливничким решеткама и прикључити их у оближње цеви. У саобраћајницама у којима није предвиђен цевовод, одвођење атмосферских вода ће се вршити отвореним каналима у путном земљишту. Распоред сливника са таложником ће се утврдити главним пројектима атмосферске канализације.

Водотокови и објекти на водотоковима

У оквиру предметног подручја протиче река Западна Морава са својим десним притокама Лозничком, Атеничком и Трнавском реком. Могу се издвојити и кулиновачки потоци, који лети пресушују, планирано је њихово зацевљење (Графички прилог бр. 9 Карта хидротехнике) и спајање са атмосферском канализацијом у Ул. Др Драгиша Мишовић.

Низводно од укрштања Атеничке реке са колекторима – до ушћа у З. Мораву, корито Атеничке реке је провизорно прокопано и неуређено. Ушће Трнавске реке у З. Мораву, као и корито Трнавске реке низводно од пруге Чачак – Краљево је неизражено, обрасло врбама и запуњено наносом.

Западна Морава има изграђене одбрамбене насипе до моста у Булевару ослободилаца Чачка и око напуштене градске депоније.

Лозничка река је у потпуности регулисана на деоници од Булевара ослободилаца Чачка до улива у З. Мораву. На

том делу постоје два већа излива градске атмосферске канализације и више индивидуалних излива.

Атеничка река је у потпуности регулисана на деоници од ул. Драгише Мишовића до зоне градске депоније, а даље је урађен њен левообални насип. Насеље Атеница користи овај регулисани водоток за изливање дела атрмосферске воде са своје територије.

Трнавска река је делимично регулисана земљаним насипима на деоници од ул. Драгише Мишовића и улива у З. Мораву.

Планира се зацевљење Кулиновачког потока у дужини око 920 m у узводној деоници од цеви АБ1000 у ул. Драгише Мишовића кроз новопланирану саобраћајницу Атеница – Кулиновци 13. Пречник планиране атмосферске канализације 1000 mm је оријентациони и биће прецизно дефинисан главним пројектима. Такође ће главним пројектом атмосферске канализације и регулације водотока бити дефинисана узводна деоница кроз шумско земљиште, имајући у виду сливне површине ширег подручја.

Кроз двориште дечјег вртића је планирано зацевљење постојећег отвореног бетонског канала цевима 1000 mm, са уливом у постојећу АБ1000 која наставља испод ул. Драгише Мишовића. Овим решењем се у дворишту вртића спречава изливање повремених бујичних токова са узводних падина. У већини саобраћајница ће нова мрежа атмосферске канализације заједно са постојећим отвореним каналима поред саобраћајница, смањити могућност плављења читавог подручја услед наглог пораста нивоа воде у бујичним водотоцима.

Изградњом свих наведених насипа је смањен ризик од поплава на територији обухваћеној овим Планом. Земљиште на оба ушћа Атеничке и Трнавске реке је деградирано услед депоновања смећа, испуштања непречишћених отпадних и употребљених вода, као и неконтролисане експлоатације шљунка; па је неизбежна изградња десноообалних насипа уз Атеничку реку и Западну Мораву и левообалног насипа уз Трнавску реку – како би се подручје између ових река привело планираној намени (изградњи централног постројења за пречишћавање употребљених вода и осталим комуналним делатностима).

Планиран је наставак изградње одбрамбених насипа на Атеничкој реци у зони ушћа у Западну Мораву и узводно од ул. Драгише Мишовића; на десној обали З. Мораве: између моста у Бул. ослободилаца Чачка (државни пут ІБ реда, бр.23) и депоније, као и између Атеничке и Трнавске реке; на левој обали Трнавске реке и на Лозничкој реци- узводно од Булевара ослободилаца Чачка (државни пут ІБ реда, бр. 23).

Завршетком изградње одбрамбених насипа на Западној Морави, Атеничкој и Трнавској реци – биће завршена пасивна одбрана од поплава, иако ово подручје, као ни цео град Чачак, није озбиљно угрожен поплавама.

Евентуална укрштања планиране инфраструктуре са водотоцима је потребно извести у заштитним цевима испод дна корита, не угрожавајући стабилност корита.

Подаци о притокама Западне Мораве у обухвату овог Плана: (односе се на подручје ГП)

ИМЕ РЕКЕ	сливна површина(km)	дужина речне мреже(km)	густина речне мреже (km/km2)	max забележени протицај(m3/s)
Лозничка река	8,10	7,10	0,88	36,00
Атеничка река	17,30	9,00	0,52	37,00
Трнавска река	14,00	13,80	0,93	40,00

Меродаван протицај за заштиту града од вода Западне Мораве је стогодишња вода, а као контролна вода је усвојена веома велика вода (ввв), која се приближава хиљадугодишњој води.

Меродавне стогодишње воде за притоке су:

Атеничка река: $Q_{1\%} = 56\ m^3/s$

Трнавска река: $Q_{1\%} = 40\ m^3/s$

Лозничка река: $Q_{1\%} = 36\ m^3/s$

Кулиновачки поток (са уливом у Атеничку реку): $Q_{1\%} = 18\ m^3/s$

Основни извори загађења речних токова су индустријски објекти, фекална и атмосферска канализација, као и пољопривредне загађујуће материје. Испитивања квалитета вода се врше посебно за реке, а посебно за употребљене воде. Према Уредби о категоризацији водотокова, река Западна Морава припада класи од II-а до II-b, Каменица од I до II-а; Чемерница од II-а до II-b и Дичина II-b. Анализама квалитета воде З. Мораве након улива главног колектора фекалне канализације, долази се до података да вода најчешће иступа изван оквира своје потакласе (II-b) и прелази у категорију река III класе.

2.3.3 ЕЛЕКТРОЕНЕРГЕТСКА ИНФРАСТРУКТУРА

На подручју овог плана постоје електроенергетски објекти за трансформацију и објекти за пренос електричне енергије. У том смислу присутни су следећи напонски нивои: 110 kV, 35 kV, 10 kV и 0,4 kV.

Кад је у питању трансформација електричне енергије, унутар граница овог плана налази се један од најзначајнијих електроенергетских објеката читавог конзума, ТС 110/35 kV "Чачак 1", трафостаница која поседује два трансформатора напонског односа 110/35 kV, инсталисаних снага 31,5 MVA и 20 MVA.

назив ТС	укупна инсталисана снага (MVA)	трафо	преносни однос (кV/ кV)	инсталисана снага (MVA)
ТС 110/35/10 kV "Чачак 1"	51,5	Т1	110/35	31,5
		Т2	110/35	20

Анализа електроенергетског система на вишим напонским нивоима не може се односити само на подручје једног урбанистичког плана, већ на комплетно конзумно подручје са аспекта електроенергетике. Тако, ову трафостаницу морамо посматрати као део система, чији је значајан елемент још једна трафостаница овог напонског нивоа. То је ТС 110/35/10 kV "Чачак 2", која се налази унутар граница Генералног плана, у близини овог подручја.

У ове две ТС 110/х kV укупно је инсталисано 114,5 MVA у трансформацији 110/35 kV и 40 MVA у трансформацији 110/10 kV. Прогнозирано оптерећење конзума кога напајају ове две ТС, за 2020. годину износи 115,4 MVA у трансформацији 110/35 kV, односно 30,8 MVA у трансформацији 110/10 kV.

За прогнозирани период (2020. год.), ниво реалних оптерећења трансформатора 110/35 kV у ТС 110/35/10 kV "Чачак 1", према прогнози приближно је једнак њиховим номиналним снагама. Значи, након овог периода ова трафостаница не само да неће поседовати никакву резерву у снази, већ у одређеним ситуацијама неће имати довољно капацитета за текуће потребе.

Ради сигурнијег напајања и повећања поузданости, односно обезбеђења напајања у случајевима испада неког од трансформатора потребно је повећати инсталисану снагу постојеће трафостанице 110/35 kV. У овом случају то конкретно значи да у ТС 110/35 kV "Чачак 1" треба заменити постојећи трансформатор Т2 110/35 kV снаге 20 MVA новим трансформатором 110/35 kV снаге 31,5 MVA. Тако ће укупна инсталисана снага ове трафостанице износити 63 MVA. У случају ТС 110/35/10 kV "Чачак 2", заменом постојећих трансформатора Т3 110/10 kV и Т4 110/10 kV, снага по 20 MVA, новим трансформаторима снага по 31,5 MVA укупна инсталисана снага ове ТС износиће 126 MVA. Овим ће се постићи и жељено стање, да код испада било ког од трансформатора, преостали трансформатори могу преузети на себе комплетно тренутно оптерећење.

Боља територијална расподела капацитета (снаге) и растерећење постојећих трафостаница 110/х kV и 35/10 kV конзума ЕД "Чачак" може се постићи изградњом неколико нових ТС 110/10 kV, од којих је једна, означена као ТС 110/10 kV "Чачак 5" планирана у непосредној близини (уз саму границу) овог плана, чија планирана траса далековода 110 kV делом припада подручју овог плана. Ова трафостаница би преузела део индустријског оптерећења од ТС 35/10 kV "Хладњача", ТС 35/10 kV "Пивара" и ТС 35/10 kV "Казаница", преузела део оптерећења за домаћинства и осталу потрошњу од ТС 35/10 kV "Хладњача", преузела део оптерећења од ТС 110/10 kV "Чачак 2", до изградње ТС 110/10 kV "Чачак 6".

Постојећа преносна мрежа 110 kV поседује висок степен стабилности и за сада не захтева значајнију реконструкцију. Планирано је задржавање постојећих траса ДВ 110 kV, уз обезбеђење заштитног коридора ширине 40 m.

Нова трафостаница ТС 110/10 kV "Чачак 5" била би са осталим постојећим и планираним трафостаницама истог напонског нивоа повезана у планирани 110 kV-ни прстен и тиме допринела оптимизацији просторне расподеле снага. У том смислу планиран је двоструки ДВ 110 kV од новопланиране ТС 110/10 kV "Чачак 5" до места прикључка на новопланирани двоструки ДВ 110 kV од ТС 220/110 kV "Чачак 3" у Виљуши, ка постојећем ДВ 110 kV бр. 182 за Горњи Милановац, са кога би се извело и напајање планираних ТС 110/10 kV "Чачак 9" у Љубић пољу, "Чачак 4" у Коњевићима и "Чачак 7" у Луговима, а чија траса мањим делом припада подручју овог плана.

На напонском нивоу 35 kV постоје извесни недостаци, изражени кроз недовољне капацитете, велике губитке у мрежи 35 kV, недостатак резервног напајања у случајевима испада, застарелост опреме, и сл. Ниједна од ТС 35/10 kV, које постоје на подручју Генералног плана не припада подручју овог ПГР, али ТС 35/10 kV "Хладњача" налази се уз саму границу овог плана. Ова трафостаница поседује два трансформатора 35/10 kV снага Т1 8 MVA и Т2 4 MVA, које треба због истека предвиђеног експло-атационог века заменити новим, чиме би се постигло оптимално стање. Ови трансформатори оптерећени су великим бројем трафостаница 10/0,4 kV, без значајније резерве, тако да захтеви за изградњу нових ТС 10/0,4 kV наилазе на проблем недостатка капацитета на средњим напонским нивоима. Растерећење ТС 35/10 kV "Хладњача", кад је у питању и индустријско оптерећење и оптерећење за домаћинства и осталу потрошњу, постигло би се изградњом раније поменуте ТС 110/10 kV "Чачак 5", што би представљало решење проблема за дужи период.

Када је реч о преносној мрежи 35 kV присутна је, као и на комплетном подручју Генералног плана, појава превеликог оптерећења, великих губитака, застарелости водова, непостојања резервног напајања у случајевима испада, високог процента присуства надземне у односу на подземну мрежу и неусклађености траса водова са урбанистичким и саобраћајним решењима. Уопштено гледано, решење ових проблема своди се на замену неких постојећих водова новим већег капацитета, изградњу резервних 35 kV-них водова и каблирање постојећих водова. Конкретно, у овом случају потребно је каблирати постојеће далеководе 35 kV, који припадају подручју овог плана, односно уместо постојећих надземних водова, који се заједно са далеководним стубовима укидају, положити 35 kV-не каблове у ровове дуж зелених површина и тротоара постојећих и новопланираних саобраћајница, у складу са трасама датим у графичком делу плана.

Развоју система допринела би изградња нових ТС 10/0,4 kV, које би биле типске БТС, 630 kVA или 2x630 KVA, уз постепену реконструкцију и типизацију постојећих, као и изгдрадња нове кабловске мреже 10 kV и 1 kV, уз формирање одговарајућих прстенова, на територији унутар граница плана. Измештање постојећих и изградњу нових ТС 10/0,4 kV, предвидети на јавним површинама и грађевинским парцелама, уз решавање имовинско правних односа (у складу са одговарајућим пројектима), уз обавезно планирање подзе-мних инсталација и усклађивање делова траса ВН и НН водова које су на јавним површинама са урбанистичким и

саобраћајним решењима датим у графичком делу овог плана.

Уклапања у урбанистичка и саобраћајна решења своде се и на усклађивање траса нових и постојећих подземних инсталација и постепено превођење постојеће надземне мреже напона од 0,4 kV до закључно 35 kV у подземну. Трасирање каблова, било да се ради о новопланираним или измештеним кабловима, или кабловима којима се врши каблирање постојећих надземних водова, изводити према овом плану у зонама тротоара саобраћајница и зелених површина, у складу са прописима код укрштања, приближавања и паралелног вођења са осталом инфраструктуром и другим објектима.

Реконструкција постојеће мреже, заменом постојећих елемената инфраструктуре (каблова, надземних водова, стубова, ...) новим, због преоптерећења или смањења губитака, дуплирањем водова због повећања поузданости, односно обезбеђења резервног напајања у случајевима испада, кварова на мрежи, или других критичних ситуација које неодложно захтевају радикалне активности на мрежи, уколико није дошло до реализације планом предвиђене одговарајуће саобраћајнице чија је зона тротоара или зелених површина овим планом предвиђена за трасирање каблова, може се реализовати у складу са постојећим трасама надземних и подземних водова. Обавеза је дистрибутера електричне енергије да касније, код реализације планом предвиђене саобраћајнице, изврши измештање, односно усклађивање траса инсталација у складу са планским решењем датим предметним планом.

Трафостанице 10/0,4 kV, типске 630 kVA (или nx630 kVA), могу се градити на јавним површинама или грађевинским парцелама, уз решавање имовинско-правних односа и обавезно усклађивање траса енергетских водова са постојећим, или планом предвиђеним трасама, и користити за напајање електричном енергијом објеката, како на тој, тако и на другим грађевинским парцелама.

Додатно побољшање система може се постићи производњом електричне енергије из обновљивих извора енергије. Изградња оваквих електрана за производњу електричне енергије за сопствене потребе дозвољена је у свим зонама, а за пласман електричне енергије на тржиште у зонама привредних и комуналних делатности.

Инсталације јавног осветљења изводити према одговарајућим пројектима, коришћењем стубова за јавно осветљење, или постојећих НН стубова и светиљки са изворима светла, правилно одабраних на основу одговарајућих светлотехничких захтева примењујући мере енергетске ефикасности. Стубове постављати у зоне тротоара, зелених површина или разделних острва, тако да не угрожавају општу безбедност грађана и безбедност учесника у саобраћају. Водове изводити у виду подземних инсталација, трасираних у складу са решењима датим у графичком прилогу и третирати их као и остале НН водове. Напајање извршити из посебних мерно-разводних ормана, ван трафостаница 10/0,4 kV.

2.3.4 ТЕЛЕКОМУНИКАЦИОНА ИНФРАСТРУКТУРА

Телекомуникациону инфраструктуру чине мреже фиксне телефоније, мреже мобилне телефоније, радио и ТВ мреже и информатички системи.

ФИКСНА ТЕЛЕФОНИЈА

Основу развоја телекомуникационог система представља постојећа инфраструктура стациониране телефонске мреже, која је у претходном периоду дигитализована у стопостотном проценту.

Циљ је задовољење потреба корисника, пружањем услуга говорних сервиса преко аналогних и ISDN прикључака, али и мултимедијалних сервиса и апликација преласком на мреже наредних генерација (MNG). Привредни центар, као што је Чачак има велике потребе за квалитетном понудом нових сервиса и изградњом нових телекомуникационих инфраструктура, које треба да обезбеде широк спектар различитих услуга корисницима, од којих треба издвојити следеће:

- говорни сервиси преко аналогних и ISDN прикључака;
- сервиси за податке преко широкопојасног Интернет приступа (брзи приступ Интернету);
- сервиси интелигентне мреже (IN);
- изнајмљене дигиталне линије различитих протока;
- IP телефонски сервис (VOIP);
- Симетрични сервиси базирани на SHDSL, ATM и VDSL технологији;
- виртуелне приватне мреже на L2 нивоу (L2 VPN);
- виртуелне приватне мреже на L3 нивоу (L3 VPN);
- интегрисани пренос говора, података и видео сигнала (triple play);
- видео сервиси на захтев;
- IP Centrex.

За реализацију ових сервиса, до претплатничких терминалних уређаја или локалних рачунарских мрежа треба да допре приступна ТК мрежа, која може бити реализована преко:

- постојећих бакарних телефонских линија, уз коришћење различитих типова мултиплексера (DSL), ради повећања пропусног опсега;

- оптичких каблова (нарочито за потребе пословних корисника);

- бежичног приступа (WLL), који ће се на градском подручју користити где је немогуће обезбедити економично коришћење других видова приступа.

Данас као најзаступљенија технологија за пружање широкопојасних сервиса корисницима, ADSL омогућава повећање пропусног опсега постојећих каблова са бакарним парицама (уз минимална улагања), при чему ће се наставити са модернизацијом, коришћењем различитих типова приступних уређаја, као што су мултисервисне приступне платформе (MSAN) и приступни мултиплексери дигиталних претплатничких линија (DSLAM). MSAN и FMUX уређаји раде по бакарном каблу и користе се у случају реконструкције и доградње приступне мреже, а пре свега за решавање подручја са корисницима са колективним обликом становања (више објеката колективног становања у низу, микронасеља, солитери и сл.), када је потребан капацитет од 60 до 2000 парица. При томе, оптималним избором локација за постављање ових уређаја, могу се у бакарном каблу ослободити парице за реконструкцију датог кабловског подручја, у близини неког од постојећих комутационих чворова.

Телефонске централе

Постојеће телефонске централе које на овом подручју задовољавају потребе корисника су: ПН "Атеница", MSAN "Атеница", MSAN "Трнавска река 2", КН "Прелићи", а у непосредној близини су и MSAN "Трнавска река 1" и MSAN "Горња Атеница".

Капацитети ових централа су следећи:

ПН "Атеница" је централа типа EWSD/RDLU. То је удаљени степен од ГН "Чачак" EWSD и ради као реонска централа, капацитета 7070 парица. На овој локацији постављен је и DSLAM уређај, капацитета 448 ADSL и 32 SHDSL порта.

КН "Прелићи", ради као крајња централа типа EWSD/RDLU (FM 8x2) са 150 парица.

КН "Кулиновци" (EWSD/RDLU) ради као крајња централа са 720 парица.

MSAN "Атеница" је мултисервисна приступна платформа са 1140, а MSAN "Трнавска река 2" са 1080 парица.

У плану је изградња нових ТТ централа типа "MSAN", капацитета од 1000 до 2000 прикључака, на овом и околном подручју, приказаних у графичком делу плана, али и других у складу са потребама и технолошко-техничким напретком.

Оптички каблови

Генерално гледано, телефонске централе у Чачку повезане су оптичким кабловима капацитета од 6 до 48 оптичких влакана. Због поузданости система преноса начињени су тзв. "оптички прстенови" са две одвојене трасе, који повезују градске комутационе чворове: HOST "Чачак" – ПН "Алваџиница" - ПН "Јездинско поље" - ПН "Слобода" - HOST "Чачак" - ПН "Љубић" - MSAN "Коњевићи" - ПН "Атеница" - ПН "Алваџиница", кабловима капацитета од 24 до 48 оптичких влакана, као и "оптички прстен": Чачак – Гуча – Ивањица – Сателитска станица – Пожега – Лучани – Чачак, као и регионални "оптички прстен": Крагујевац – Горњи Милановац – Чачак – Ужице – Пријепоље – Сјеница – Нови Пазар – Рашка – Краљево – Крагујевац.

До сваке од новопланираних централа (MSAN) планирано је полагање оптичких каблова са одговарајућим бројем оптичких влакана, при чему се:

- планирају оптички каблови са мономодним оптичким влакнима;

- користе оптички каблови без металних елемената (TOSM 03), који се увлаче у полиетиленске цеви;

- на релацијама где се очекује накнадно провлачење оптичког кабла (нпр. заједнички излаз са више праваца и сл.), поставља више оптичких цеви;

- на делу трасе која је заједничка и за каблове месне мреже, обавезно полаже полиетиленска цев у исти ров за накнадно провлачење кабла;

- предвиђају оптички разделници у станицама у којима се завршава више од 24 оптичка влакна;

- предвиђају две одвојене трасе оптичких каблова до станице, за станице које су чворишта у регионалном прстену.

Оптичке каблове треба полагати у ров у зони тротоара саобраћајница и зелених површина, тако да њихове трасе буду усклађене са решењима датим у графичком делу.

Приступне мреже

Савремене приступне мреже подразумевају увођење оптичких каблова, задржавајући бакарне парице само у делу од корисника до прве најближе "концентрације", а такође и прелазак на прстенасту структуру. На овај начин се децентрализацијом приступне мреже и изградњом мултисервисних приступних чворова долази до смањења претплатничке петље и приближавања кориснику.

На подручју овог плана могу се планирати приступне мреже, при чему максимална дужина претплатничке петље не би требало да прелази 1000 m, а у зонама са великим густинама насељености те вредности су од 300 до 800 m. Поређења ради, на сеоским подручјима ове дужине су до 2000m.

Код планирања приступних мрежа води се рачуна о корисницима, који се у основи могу поделити на "резиденцијалне" и "бизнис" кориснике.

Резиденцијални корисници сврставају се према начину становања у:

- индивидуални облик становања,

- колективни облик становања (до 30 станова),

- колективни облик становања (преко 30 станова).

Код индивидуалног облика становања сагледава се урбаност средине, да би се одредио начин изградње приступне мреже као кабловске или бежичне. Кабловска приступна мрежа изводи се бакарним кабловима, са спољашњим кућним изводима или изводима на стубићима.

Код колективног облика становања до 30 станова, могу се планирати унутрашњи кућни изводи.

Код колективног облика становања преко 30 станова, може се планирати коришћење одговарајућих уређаја.

Тенденција је да се у будућности и за подручја са резиденцијалним корисницима, приступна мрежа гради у архитектури FTH (Fibre To the Home).

Бизнис корисници се могу сврстати у следеће категорије:

- мали корисници (1-9 запослених);

- мали груписани корисници (тржни центри са 10-99 запослених);

- средњи корисници (од 101 до 499 запослених);

- велики корисници (болнице, банке, владине организације, факултети, велика предузећа са преко 500 запослених).

Бизнис корисници заслужују највећу пажњу код планирања приступних мрежа због великих захтеваних капацитета. Зато се за велике бизнис кориснике мрежа ради у архитектури FTB (Fibre To the Building), а за све остале бизнис кориснике приступне мреже у архитектури FTR (Fibre To the Remote), које омогућавају пружање свих захтеваних врста сервиса.

Будућа изградња приступне мреже треба да задовољи све захтеве за новим сервисима, што значи да оптичким кабловима треба што ближе прићи корисницима, што више смањити дужину претплатничке петље по бакарним кабловима и увести нове технологије, односно постепено (еволутивно) прећи на мреже нове генерације.

Ово је област са веома брзим технолошко-техничким напретком и у том смислу код изградње инфраструктуре потребно је рачунати са одређеном резервом за касније проширења и неометана полагања нових каблова. Каблове полагати у ров у зони тротоара саобраћајница и зелених површина, а њихове трасе обавезно ускладити са решењима датим у графичком делу.

Измештање постојећих и изградњу нових телефонских централа, MSAN-ова и сл. предвидети на јавним површинама и грађевинским парцелама, уз решавање имовинско правних односа (у складу са одговарајућим пројектима), уз обавезно планирање подземних инсталација и усклађивање делова траса подземних ТТ водова које су на јавним површинама са урбанистичким и саобраћајним решењима датим у графичком делу овог плана.

Уклапање у урбанистичка и саобраћајна решења своде се и на усклађивање траса нових и постојећих подземних инсталација и постепено превођење постојеће надземне ТТ мреже у подземну. Трасирање каблова, било да се ради о новопланираним или измештеним кабловима, или кабловима којима се врши каблирање постојећих надземних водова, изводити према овом плану у зонама тротоара саобраћајница и зелених површина, у складу са прописима код укрштања, приближавања и паралелног вођења ове са осталом инфраструктуром и другим објектима.

Реконструкција постојеће мреже, заменом постојећих елемената инфраструктуре (каблова, надземних водова, стубова, ...) новим, због преоптерећења или смањења губитака, дуплирањем водова због повећања поузданости, односно обезбеђења резервног напајања у случајевима испада, прекида водова, кварова на мрежи, или других критичних ситуација које неодложно захтевају радикалне активности на мрежи, уколико није дошло до реализације планом предвиђене одговарајуће саобраћајнице чија је зона тротоара или зелених површина овим планом предвиђена за трасирање каблова, може се реализовати у складу са постојећим трасама надземних и подземних водова. Обавеза је оператера да касније, код реализације планом предвиђене саобраћајнице, изврши измештање, односно усклађивање траса инсталација у складу са планским решењем датим предметним планом.

Довођење водова до објеката у циљу њиховог прикључења на мрежу фиксне телефоније, извести подземно, коришћењем ТТ канализације, у складу са трасама датим у графичком делу овог плана.

МОБИЛНА ТЕЛЕФОНИЈА

На подручју овог плана и у његовој непосредној близини постоје базне станице мобилне телефоније са антенским системима свих оператера, који у овој области дејствују на територији Републике. Њихов приказ дат је следећом табелом:

назив базне станице	оператер
БСМТ "Трнава"	ТЕЛЕНОР
БСМТ "Чачак 6"	ТЕЛЕНОР
БСМТ "Чачак 2"	МТС
БСМТ "Меркатор"	МТС
БСМТ "Ремонт"	ВИП

Територијом која је оивичена границама овог плана простиру се радио-релејни правци у надлежности поменутих оператера, било да једна од крајњих тачака припада овом подручју, или транзитно. Њихов приказ дат је следећом табелом:

Радио-релејни правац	оператер
БСМТ "Чачак 10" – БСМТ "Трнава"	Теленор
БСМТ "Љубић" – БСМТ "Трнава"	Теленор
БСМТ "Љубић" – БСМТ "Јелица"	МТС
БСМТ "Чачак 2" – БСМТ "Видова"	МТС
БСМТ "Чачак 2" – БСМТ "Градско шеталиште"	МТС

И поред остварене 100%-тне покривености територије сигналима и у високој мери задовољења потреба становништва, мреже мобилних телефонија изградњом нових базних станица са антенским системима на појединим деловим подручја могу постићи знатно повећање капацитета, чиме би се задовољиле нове будуће потребе и захтеви које намећу брзина развоја телекомуникација и убрзана појава нових могућности у овој области.

Развој мрежа мобилне телефоније могуће је остварити кроз:

1. квантитативно побољшање мреже:

а) појавом нових оператера мобилних телефонија уз инсталирање нових радио-базних станица са одговарајућим антенским системима, као и формирање нових радио-релејних праваца;

б) изградњом већег броја нових базних станица и припадајућих антенских система постојећих оператера, ради повећања капацитета и већег процента покривености територије UMTS сигналом;

в) формирање већег броја нових радио-релејних праваца, постојећих оператера, са потпуним или делимичним простирањем преко подручја овог плана, ради реализације веза са другим подручјима, али и са другим општинама;

2. квалитативно побољшање мреже:

а) повећањем квалитета постојећих и увођењем нових сервиса у мобилној телефонији;

б) масовнијом имплементацијом GPRS технологије ради повећања протока;

в) тоталним оптичким повезивањем на језгро националне мреже, ради омогућавања коришћења свих могућих сервиса и везу са целим светом;

г) еволуцијом ка мрежама треће и наредних генерација;

д) масовнијем остваривању приступа интернету мрежама мобилних телефонија (3G);

Генерално, тенденција је проширење капацитета GSM станица, из разлога повећаних саобраћајних захтева. Такође, тенденција је, у UMTS технологији, побољшање покривености 3G сигналом, покривањем подручја гушћом мрежом 3G базних станица, ради обезбеђења квалитетнијег сигнала, веће брзине мобилног саобраћаја и реализације додатних функција, односно сервиса.

Базне станице мобилне телефоније и припадајуће антенске системе могуће је постављати по силосима, крововима високих зграда, или партерно, односно слободно на тлу, уз примену одговарајућих прописа и заштитних мера (ојачања, темељи, заштитна ограда, електро заштите, заштита од атмосферског пражњења, заштита од буке,

заштита од евентуалног зрачења). Обавезна је и израда одговарајуће студије о утицају на животну средину, која треба да буде оверена од стране овлашћене институције.

Електроенергетске и телекомуникационе инсталације до базне станице изводити подземно, а до саме станице обезбедити пут ширине најмање 3 m.

ТВ И РАДИО МРЕЖА

На овом подручју ТВ и радио мрежу представљају станице, антенски системи и остале инсталације емитера и дистрибутера телевизијског и радио програма (представници јавног сервиса, националне, регионалне и локалне покривености).

Подручје овог плана покривено је сигналима већег броја емитера, као и неколико дистрибутера телевизијског програма, при чему су присутни представници класичне, бежичне, сателитске и дигиталне кабловске телевизије.

Покривање подручја плана радио сигналом омогућује већи број радио станица са локалном, регионалном и националном покривеношћу и јавним сервисом.

Развој ТВ и радио мрежа на подручју овог плана могуће је остварити кроз:

1. квантитативно побољшање мреже:

а) проширењем постојећих мрежа, изградњом нових објеката и инсталирањем опреме са већим дометом;

б) реконструкцијом постојећих мрежа, постепеним превођењем надземне у подземну, коришћењем ТТ или сопствене канализације и усклађивањем са урбанистичким и саобраћајним решењима;

в) изградњом нових мрежа, појавом нових емитера са својим станицама и антенским системима, довољног домета за покривање одговарајуће територије у складу са додељеном фреквенцијом (тренутно град Чачак има могућност додељивања лиценци за још три емитера ТВ програма са локалном покривеношћу).

2. квалитативно побољшање мреже:

а) повећањем квалитета постојећих и увођењем нових сервиса у овој области (видео на захтев и сл.);

б) увођењем нових технологија, као што је дигитална телевизија;

в) бољим искоришћењем постојеће мреже КДС-а, инсталацијом одговарајуће додатне опреме на чвориштима кабловских система, ради остварења преноса сигнала постојећим инсталацијама и у супротном смеру, нпр. за видео надзор, ТВ пренос неке манифестације са лица места, дојава пожара и сл.

г) наставком започете акције остварења приступа интернету инсталацијама кабловских телевизија.

Постоји могућност доделе права коришћења фреквенције новим емитерима, а тиме и могућност инсталирања нових ТВ и радио система.

Довођење водова до објеката у циљу њиховог прикључења на мрежу неког од кабловског дистрибутивног система, извести

подземно, коришћењем сопствене, или услужне ТТ канализације, у складу са трасама датим у графичком делу овог плана.

ИНФОРМАТИЧКИ СИСТЕМИ

Потребе корисника информатичких система из дана у дан су све веће, било да је реч о грађанима, индивидуалним корисницима или правним лицима. Оне се могу задовољити појавом нових оператера, остварењем бежичног приступа интернету, масовнијем приступу интернету мрежама кабловских телевизија, масовнијом имплементацијом 3G мрежа и увођењем нових технологија, што би допринело повећању расположивог протока. У том смислу акције се своде на:

1. побољшање постојећих система кроз:

   - наставак развоја интернет мреже у складу са константним техничким напретком и појавом нових технолошких могућности, као што су бежични приступ интернету, приступ интернету технологијама којима се знатно повећава расположиви проток;

   - увођењем и развојем нових сервиса (мобилни интернет, мултимедијални сервиси);

   - наставком реализације приступа интернету инсталацијама кабловских телевизија;

   - стварањем услова за појављивање нових оператера (провајдера) и тако конкурентским побољшањем квалитета корисничких сервиса;

2. побољшање асортимана услуга јавних предузећа

   - развојем јединственог општинског информатичког система умрежавањем свих општинских одељења и месних канцеларија;

   - информатичким умрежавањем свих општинских јавних предузећа;

   - инсталирањем нових информатичких система применом различитих телекомуникационих система (оптички, GSM/GPRS, RDS, или други радио системи, ...) и тиме извршити увођење нових садржаја у области јавног живота грађана, као што су:

   - видео надзор јавних површина,

   - аутоматска наплата паркинга,

   - даљинско управљање и надзор јавним осветљењем,

   - даљинско управљање светлосном сигнализацијом.

Довођење водова до објеката у циљу њиховог прикључења на мрежу неког од информатичких система, извести подземно, коришћењем сопствене, или услужне ТТ канализације, у складу са трасама датим у графичком делу овог плана.

2.3.5 ТЕРМОТЕХНИЧКА ИНФРАСТРУКТУРА

На подручју овог плана заступљена је и разграната гасна мрежа која се састоји од челичног градског гасовода, мерно регулационих станица и дистрибутивне гасне мреже, тако да су објекти са овог подручја претежно орјентисани ка коришћењу гаса за производњу топлотне енергије. Изузетак су поједини индивидуални објекти који се греју сагоревајући чврсто гориво (дрва и угаљ).

Челични градски гасовод пречника DN 250 и притиска до 12 бара, који је део крака гасовода који је изграђен до фабрике „Слобода“ постављен је у северном делу плана паралелно са пружним коловозом. Грана гасовода која се одваја од поменутог правца, изведена је до саме границе предметног плана, где је постављена мерно регулациона станица (МРС) широке потрошње.

На простору овог плана развијена је и секундарна гасна мрежа која је једним делом део дистрибутивне мреже МРС „Јездина“ а већим делом део мреже МРС „Атеница“. Дистрибутивна мрежа (гасна мрежа од полиетиленских цеви притиска до 4 бара) изведена је једнострано или обострано уз локалне саобраћајнице, дуж локалних саобраћајница, границама катастарских парцела или преко самих парцела.

План термотехничке инфраструктуре састоји се у планирању нових, као и у прилагођавању постојећих гасних инсталација, новопланираним и постојећим саобраћајницама и функцијама простора.

Нове трасе челичног гасовода планиране су:

- Од МРС „Атеница“ тротоаром улице Раденка Јанића до пруге Сталаћ-Краљево-Пожега
- Уз пругу до Улице Никола Тасла
- Тротоаром Улице Никола Тесла
- Од улице Никола Тесла уз Атеничку реку гас затвара прстен до крака уз пругу.

У деловима плана, где је започет процес гасификације, предвиђен је наставак дистрибутивни мреже и тако остварена могућност прикључка са сваке грађевинске парцеле.

Уколико се за потребе мале привреде појаве потрошачи гаса већег притиска од 4 бара потребно је извршити прикључак гаса на градску гасоводну мрежу притиска 13 бара и то према условима предузећа за транспорт и промет природног и течног гаса (НИС Енергогас).

Капацитети котларница као и мерно регулационих станица одредиће се при изради идејних и главних пројеката.

Уколико се за потребе мале привреде појаве потрошачи гаса већег притиска од 4 бара потребно је извршити прикључак гаса на градску гасоводну мрежу притиска 13 бара, преко посебне МРС и то према условима предузећа за транспорт и промет природног и течног гаса (НИС Енергогас).

Обновљиви и алтернативни извори топлотне енергије

Дугорочни планови топлификације, као и зоне топлификације и гасификације не искључују примену алтеративних и обновљивих извора енергије.

Обновљиви извори енергије (ОИЕ) су извори инергије који се налазе у природи и обнављају се у целости или делимично, као што су: водотокови, биомаса, ветар, сунце, биогас, депонијски гас, геотермална енергија, и др.

Коришћење ових извора енергије доприноси ефикаснијем коришћењу сопствених потенцијала у производњи енергије, смањењу емисије гасова који изазивају ефекат стаклене баште, смањењу увоза фосилних горива, развоју локалне индустрије и сл.

За производњу топлотне енергије за загревање објеката и потрошне санитарне воде од ОИЕ могу се користити: биомаса, сунчева енергија, биогас, геотермална енергија... Поред ових извора енергије у ту сврху у примени су и топлотне пумпе „ваздух-вода“ и „вода-вода“.

При изградњи нових објеката или при реконструкцији и адаптацији постојећих потребно је прво размотрити примену неких од поменутих извора топлотне енергије и у ту сврху предузети све потребне архитектонско грађевинске мере.

Подстицај коришћења ОИЕ извршиће се реализацијом следећих активности:

- изградња нових објеката који задовољавају захтеве у погледу енергетске ефикасности и коришћења ОИЕ,
- енергетска санација зграда и увођење ОИЕ у сектору зградарства (углавном у јавном сектору),
- замена уља за ложење, угља и природног гаса који се користе за грејање биомасом и другим ОИЕ,
- увођење даљинских система грејања базираних на коришћењу ОИЕ и комбинованој производњи електричне и топлотне енергије,
- замена коришћења електричне енергије за производњу санитарне топле воде соларном енергијом и другим ОИЕ,
- коришћење и производња опреме и технологија које ће омогућити ефикасније коришћење енергије из ОИЕ.

3.0 ПОСЕБНИ УСЛОВИ

3.1 ЗАШТИТА ПРИРОДНИХ И КУЛТУРНИХ ДОБАРА

За потребе израде Просторног плана града Чачка и ГУП-а Чачак, урађена су 2005. године, два елабората у надлежном Заводу за заштиту споменика културе у Краљеву,

1. ПЛАН ЗАШТИТЕ И РЕВИТАЛИЗАЦИЈЕ КУЛТУРНОГ НАСЛЕЂА НА ТЕРИТОРИЈИ ПРОСТОРНОГ ПЛАНА ОПШТИНЕ ЧАЧАК.

2. ПЛАН ЗАШТИТЕ И РЕВИТАЛИЗАЦИЈЕ КУЛТУРНОГ НАСЛЕЂА НА ТЕРИТОРИЈИ ГЕНЕРАЛНОГ ПЛАНА ЧАЧКА

Завод за заштиту споменика културе из Краљева урадио је ***Елаборат заштите и ревитализације културног наслеђа на територији Генералног плана Чачка***, на основу рада на терену и издатих мера техничке заштите за појединачне објекте, у септембру 2005. Завод за заштиту споменика сматра да је овај елаборат валидан и ажуриран, и може се користити као услови службе заштите за израду планова генералне регулације.

На основу елабората на територији ПГР „Атеница Кулиновци“ постоје два **евидентирана културна добра:**

ЕВИДЕНТИРАНА КУЛТУРНА ДОБРА
(која уживају претходну заштиту):

171. **Кулиновци, Спомен дом „ Др Драгиша Мишовић“.**

172. **Атеница, стара школа.**

Слика -171 спомен дом

Слика 172 – стара школа у Атеници

Основна начела у погледу утврђивања садржаја и функција споменичких објеката и целина, уз ревитализацију и мере техничке заштите, подразумевају узајамно равноправан однос нових потреба и потреба које произилазе из споменичких вредности наслеђа и избегавање намена које би својим присуством деградирале заштићене зоне и амбијенте.

У зонама заштите потребно је остварити услове за продужетак, или ревитализацију, првобитне намене за све оне објекте где је то могуће. Објектима и целинама који су неповратно изгубили своју првобитну намену, могу се одредити функције у духу архитектуре у коју се уносе, под условом да не захтевају радикалне функционалне промене објеката, нарочито у спољном изгледу. Подразумева се да нове намене треба планирати у зависности од локације објеката и потреба те градске зоне.

- условима за спровођење мера техничке заштите објеката и амбијената у заштићеним зонама посебно се утврђује обавеза примене искључиво првобитних материјала и архитектонских детаља, код свих интервенција на архитектури, од којих зависе споменичка својства објекта.

Ови објекти наведени су у списку културних добара са приказаним степеном заштите према Закону о културним добрима;

-њихова обнова и ревитализација вршиће се у складу са условима надлежног Завода за заштиту споменика културе и у складу са условима, датим овим планом, за зоне у којима се ти објекти налазе.

-на евидентирана културна добра (појединачни објекти), у свим фазама реализације плана, примењиваће се чл. 29. Закона о културним добрима (Сл. гласник РС, бр.71/94), а посебно став 4. овог члана.

3.2 ВЕРСКИ ОБЈЕКАТ

У оквиру ПГР „Атеница-Кулиновци“ егзистира верски објект који припада Трнавском намесништву а Жичкој Епархији. Црква се налази у насељу Атеница, грађена је од 2001. до 2006. године и посвећена је Огњеној Марији. Верски објекат на подручју плана није заштићен као културно добро од стране надлежних институција.

Верске комплексе, формиране у оквиру грађевинског земљишта, уредити и опремити сходно планираној намени.

3.3 ЗАШТИТА И УНАПРЕЂЕЊЕ ЖИВОТНЕ СРЕДИНЕ

У погледу мера заштите и унапређења животне средине, Планом генералне регулације “Атеница Кулиновци“ спроводе се смернице ГУП-а Чачак (“Сл. лист града Чачка”, број 25/2013) а пре свега смернице за услове заштите животне средине у појединим областима као што су водо-привреда, саобраћај, комунална инфра-структура, зеленило и др.

На основу еколошке валоризације простора предложена је организација, начин коришћења и намена површина на подручју плана. Подручје у границама плана саставни је део града као јединствене урбане целине, па самим тим и интегралне градске животне средине.

Извори загађења на подручју плана су врло разнородни: оптадне воде, отпадни муљ из постојећих предтретмана, отпад из технолошких процеса специфичних техно-

логија (категорија штетних и опасних материја), отпад категорије секундарних сировина, чађ, таложне материје и једињења као специфичне загађујуће материје.

Мере заштите животне средине спроводити као део мониторинга за цело насеље.

Земљиште

Подручје у оквиру ПГР „Атеница - Кулиновци“ је у погледу рељефа разноврсно, како по облицима тако и по времену и начину постанка. У морфолошком смислу простор је идући од реке З. Мораве ка југу заравњен, а затим терен таласасто расте ка побрђу планине Јелице (од 210м нмв до 370 нмв). Најзаступљенији типови земљишта у оквиру плана су алувијални нанос песковити, алувијални нанос иловасти, смоница еродирана, смоница алувијална у заравњеном делу а у побрђу врсте смоница, параподзол и смеђе рудно земљиште на кречњаку.

При изградњи објеката и извођењу радова који могу угрозити земљиште, обавезно спроводити поступак Процене утицаја на животну средину у складу са Законом о процени утицаја на животну средину (“Сл. Гласник РС” бр. 135/04 и 36/09).

Заштита земљишта најуже је повезана са заштитом ваздуха и воде, јер се многи загађивачи преко падавина, нагиба и пукотина у тлу преносе из воде у земљиште.

Заштита земљишног простора и његовог одрживог коришћења остварује се мерама системског праћења квалитета земљишта, праћењем индикатора за оцену ризика од деградације земљишта, као и спровођењем ремедијационих програма за отклањање последица контаминације и деградације земљишног простора, било да се они дешавају природно или да су узроковани људским активностима. Израду програма системског праћења квалитета земљишта за идентификована ризична подручја врши:

- министарство надлежно за послове животне средине,

- орган Аутономне покрајине,

- јединица локалне самоуправе,

Програми садрже:

- циљеве смањења ризика,

- мере за постизање ових циљева,

- временске оквире за спровођење мера, и

- изворе финансирања.

Мере морају бити економски оправдане, технички изводљиве уз изведену процену утицаја и анализу ефикасности у остварењу утврђених циљева заштите животне средине. За подручја под ризиком од различитих процеса деградације земљишта, који истовремено делују, могу се усвојити појединачни програми мера у којима ће бити постављени одговарајући циљеви смањења свих истовремено утврђених ризика.

Заштита земљишта врши се оптималним размештајем намена, комплетирањем канализационе мреже и формирањем зелених површина.Простор опремити планираном инфраструктуром у целости што подразумева изградњу свих инфраструктурних објеката и водова.

У циљу заштите од отпадака из комуналне средине битно је да се у складу са одговарајућим општим и градским прописима уклоне и затворе све „дивље“ депоније.

Комунални отпад се одлаже на регионалну депонију. Депоновање отпада из објеката врши се у одговарајућим судовима смештеним на погодним локацијама у склопу парцеле, а у

складу са прописима за одређену намену објекта – врсту делатности и одвожењем на депонију, организовано и путем надлежног коомуналног предузећа. Заштита од чврстих отпадака постиже се евакуисањем комуналног отпада на градску санитарну депонију (а затим на регионалну депонију након њене изградње). Размештај судова за скупљање отпада и динамика њиховог пражњења морају се усагласити са прописима и условима ЈКП "Комуналац".

Ваздух

Мониторинг систем и планиране мере заштите

Проучавање и праћење квалитета ваздуха има за циљ контролу и утврђивање степена загађености ваздуха, као и утврђивања тренда загађења како би се правовремено деловало ка смањењу садржаја штетних супстанци до нивоа који неће битно утицати на квалитет животне средине (ваздуха, земљишта, вода).

Контрола квалитета ваздуха се остварује системским мерењем имисије, праћењем и истраживањем утицаја квалитета ваздуха на животну средину и извештавањем о резултатима мерења, праћења и истраживања.

Резултати мерења концентрација загађујућих материја пореде се са граничним вредностима имисија (ГВИ), те се на основу обављених анализа утврђују стање и трендови, на основу којих се предузимају одговарајуће мере заштите ваздуха.

Закон о заштити ваздуха дефинисан је квалитетом ваздуха на основу добијених дуготрајних (просечних) и краткотрајних (високих) вредности загађености ваздуха.

Законом о заштити ваздуха („Сл. гл. РС”, бр. 36/09), као и подзаконским актима донетим на основу овог Закона утврђене су загађујуће материје за које се обавља систематско и континуално праћење, при чему је посебан акценат дат на типичне материје.

Мерење емисије обезбеђују загађивачи ваздуха на основу Закона о заштити ваздуха (“Сл. гласник РС” број 36/09) као и подзаконска акта донета на основу овог Закона.

Заштита ваздуха од разних видова загађења је на првом месту приоритетних циљева у граду Чачаку. Постизање овог циља могуће је остварити кроз:

- Обезбеђење одговарајуће заступљености еколошких система грејања - “Развој система гасификације” на предметном подручју.

- Обезбеђење одговарајуће заступљености еколошких система грејања - “Развој система топлификације” на предметном подручју.

- Обезбеђење мониторинга и контроле излазних гасова из енергетских постројења система грејања и издувних гасова из моторних возола на предметном подручју.

- Повећање степена искоришћености алтернативних и обновљивих извора енергије.

У циљу заштите ваздуха чије загађење највећим делом потиче из индустријских извора као и од саобраћаја, неопходно је спровести следеће мере заштите:

- реализовати предвиђени план гасификације,

- растеретити саобраћај увођењем нових саобраћајница вишег ранга чиме ће се смањити могућност »загушења« саобраћаја и малих брзина вожње, при којима је највећа емисија штетних гасова насталих радом мотора са унутрашњим сагоревањем,

- повремено мерити карактеристичне загађиваче из саобраћаја (угљен-диоксид, оксиди азота и сл.)

- извршити максимално озелењавање слободних површина, како јавних, тако и у оквиру осталог земљишта, ради заштите од прашине, буке и др.

- за заштиту од издувних гасова, прашине и буке из саобраћаја приликом пројектовања и изградње саобраћајница предвидети заштитне дрвореде, евентуално и друге чврсте баријере,

- приликом изградње нових или реконструкције постојећих производних погона који могу да угрозе ваздух насеља, дозволу за рад условити прилагођавањем одговарајуће документације о утицају грађења, употребе објекта или технологије рада на стање животне средине, са мерама њене заштите

- вршити редовно праћење, односно контролисати загађење ваздуха.

Предлог мера за смањење негативног утицаја од планираних термоенергетских постројења на животну средину

Све планиране мере на термоенергетским инсталацијама се заснивају на садашњем степену гасификације и планираном степену будућих траса гасификације, што директно условљава изградњу нових постројења на гас. Овакав степен гасификације захтева:

- увођење мониторинга и систематске контроле продуката сагоревања у термоенергетским постројењима,

- увођење аутоматске контроле продуката сагоревања у термоенергетским постројењима,

- промотивне и едукативне садржаје везане за рационалну потрошњу енергије,

- константан мониторинг продуката сагоревања у сврху ажурирања података у катастру индустријских извора загађивања ваздуха,

- израду детаљних катастарских планова подземних инсталација у сврху синхронизације планова за будућу градњу да би се искључила могућност оштећења инсталација.

За локације и подручја повећаног загађења, одређене су стационарне мерне станице, за мониторинг.

У поступку спровођења мониторинга и мера неопходно је поштовати:

- Закон о заштити ваздуха („Службени гласник РС”, број 36/09)

- Правилник о садржају планова квалитета ваздуха (“Сл. гл. РС” бр.21 /10)

- Уредба о садржини и начину вођења информационог система заштите животне средине, методологији, структури, заједничким основама, категоријама и нивоима сакупљања података, као и о садржини информација о којима се редовно и обавезно

обавештава јавност („Службени гласник РС”, број 112/09)

- Уредба о условима за мониторинг и захтевима квалитета ваздуха (“Сл. гл. РС” бр.11 /10)

Бука

Заштита од буке и аерозагађења предвиђена је кроз мере планирања и организације простора:

- размештањем стамбених зона оптималне густине насељености,

- планираним системом саобраћаја, каналисањем саобраћаја према капацитету саобраћајница, раздвајањем локалног и магистралног саобраћаја, формирањем зона умирујућег саобраћаја,

- развојем система јавног градског превоза и фаворизовањем пешачког и бициклистичког саобраћаја,

- озелењавањем слободних површина у блоковима, паркинг простора, подизањем дрвореда и увођењем пешачких зона и коридора.

Предвиђене административно-техничке мере побољшања заштите животне средине:

- забрана саобраћаја у центру града за теретна возила изнад 5 тона,

- покретање иницијативе за преусмерење међуградских аутобуских линија,

- увођење екотајмера на семафоре у ужој градској зони,

- увођење недеље без саобраћаја у центру града, као промотивну манифестацију, уз могућност мерења ефеката дислокације саобраћаја на ниво загађујућих материја у ваздуху.

Заштита од буке у животној средини обезбеђује се утврђивањем услова и предузимањем мера заштите у складу са Законом о заштити од буке у животној средини („Сл. гл. РС”, бр. 36/09 и 88/10), као и подзаконским актима донетим на основу овог Закона а то чини део интегралног система заштите животне средине и односе се на:

- просторно, урбанистичко и акустичко планирање; звучну заштиту;

- стратешку процену утицаја планова и програма, односно процену утицаја пројеката на животну средину, као и на издавање дозволе за изградњу и рад постројења, односно обављање активности;

- прописивање граничних вредности буке у животној средини;

- производњу, промет и употребу извора буке;

- акустичко зонирање;

- израду стратешких карата буке;

- израду акционих планова заштите од буке у животној средини;

- мерење и оцену буке у животној средини;

- процену штетних ефеката буке на здравље људи и животну средину;

- информисање јавности о буци и њеним штетним ефектима у животној средини.

План генералне регулације у правцу смањења утицаја буке на здравље човека предвиђа да се делатности код којих је повећана емисија буке не могу обављати у зонама становања као и у граничном појасу на удаљености мањој од 30м од првих објеката за становање.

Такође саобраћај као један од већих извора буке, регулисан је на начин да планиране примарне градске саобраћајнице преузму увећану фреквенцију саобраћаја, а нарочито теретни саобраћај и да га изместе из централних административних зона и зона становања.

Вода

Мониторинг систем и планиране мере заштите

Према важећем Закону о водама и пратећим подзаконским актима, а у циљу праћења стања загађености вода врши се мониторинг површинских и подземних вода на прописан начин а на основу:

- Правилник о параметрима еколошког и хемијског статуса површинских вода и параметрима хемијског и квантитативног статуса подземних вода,
- Уредба о граничним вредностима емисије загађујућих материја у воде и роковима за њихово достизање
- Уредба о граничним вредностима загађујућих материја у површинским и подземним водама и седименту и роковима за њихово достизање

Законом о водама (“Сл. гласник РС”, бр. 30/2010; 93/12) као и према подзаконским актима донетим на основу овог Закона у циљу праћења стања загађености вода врши се систематско испитивање квалитета површинских и подземних вода, на прописан начин, на основу Правилника о опасним материјама у водама (“Сл. гласник СРС” бр. 31/82) и Правилник о начину и минималном броју испитивања квалитета отпадних вода (“Сл. гласник СРС” бр. 47/83), према програму који доноси Влада.

Такође у складу са Законом о водама („Сл. гл. РС”, бр. 30/10, 93/12), као и подзаконским актима донетим на основу овог Закона, планирати снимак целокупног система атмосферске канализације као и план за њено проширивање.

Урадити катастар канализационог система и мониторинг црпних станица фекалне канализације.

На сваком испусту отпадних вода у реципијенте и јавну канализацију потребно је поставити уређаје за мерење количине отпадних вода. Привредни субјекти морају вршити континуални мониторинг отпадних вода и нарочито параметара који су условљени врстом делатности односно технолошким процесом.

Упуштање употребљених вода у канализацију регулисано је Одлуком о јавном водоводу и канализацији града Чачка (“Службени лист града Чачка” број 13/2008).

За унапређење комуналне инфраструктуре, која се тиче отпадних вода, потребна је изградња система за пречишћавање комуналних отпадних вода.

Проблем загађења од индустријских отпадних вода треба решити тако да сваки индустријски објекат мора имати постројење

за предтретман индустријских отпадних вода, пре упуштања предтретираних вода у канализациону мрежу.

У циљу заштите површинских и подземних вода од загађивања неопходно је:

- редовно праћење исправности воде за пиће у граду, уз доследну примену Закона о искоришћавању и заштити изворишта водоснабдевача

- употпунити водоводну, фекалну и атмосферску канализациону мрежу

- приликом изградње нових или реконструкције постојећих производних погона који могу да угрозе воде, дозволу за пуштање у рад условити свођењем штетних отпадних материја у границе одређене Правилником о опасним материјама у водама

- евидентирати све загађиваче водотокова на подручју града и спровести редовну контролу воде.

Заштита вода од значаја за ово подручје обухвата и:

- заштита система за водоснабдевање

- заштиту подземних вода од загађивања.

Водоснабдевање

Појас санитарне заштите око главних цевовода се спроводи сходно важећим законским прописима и одлукама локалне самоуправе:

- *Појас заштите око магистралних цевовода* износи најмање по 2,5 m од спољне ивице цеви, док **појас заштите око рзавског магистралног цевовода** износи са обе стране најмање по **5** m. У појасу заштите није дозвољена изградња објеката, ни вршење радњи које могу загадити воду или угрозити стабилност цевовода.

- Слободан простор око резервоара, црпних станица, инсталација за поправак квалитета воде, комора за прекид притиска и дубоко бушених бунара обухвата најмање 10,0 m од објекта. Ова зона се обезбеђује ограђивањем и може се користити само као сенокос.

Вршити сталну контролу квалитета воде за пиће (према важећим прописима).

Водотокови

У оквиру предметног подручја протиче река Западна Морава са својим десним притокама Лозничком, Атеничком и Трнавском реком, као и Кулиновачки поток који је у доњем сливу зацевљен (па се као атмосферски колектор улива у Атеничку реку).

Посебни циљеви развоја речних корита слива Западне Мораве:

- Извођење регулације З. Мораве низводно од Атеничке реке, са посебним акцентом на ушћа притока.

- Израда пројектне доументације и извођење одбрамбених насипа око планиране локације за изградњу централног постројења за пречишћавање отпадних вода, на Атеничкој реци – З. Морави – Трнавској реци.

- Регулацију мањих водотока, посебно оних који се налазе у зонама очуваних екосистема, треба обављати по принципима „натуралне регулације“, која подразумева

што мању употребу грубих вештачких интервенција (кинетирања корита, облагања целог попречног профила каменом и бетоном, итд.), како би се у целости очували водени екосистеми и непосредно приобаље (забраном градње објеката који би отежали или онемогућили одржавање насипа).

- На бујичним водотоцима – у горњим деловима слива, заштиту обавити активним мерама ублажавања поплавних таласа.

- Регулацију водотока у зони насеља, поред функционалних критеријума, примерити и урбаним, естетским и другим условима који оплемењују животну средину.

- Побољшати механизме контроле експлоатације наноса као грађевинског материјала.

Заштиту од загађивања спровести кроз следеће мере:

- забраном упуштања отпадних вода без предтретмана у водотокове

- корито уредити у складу са законском регулативом

- одржавање и чишћење регулисаних водотокова

Подземне воде

Заштиту подземних вода од загађивања спровести кроз следеће мере:

- реализовати планирану изградњу и реконструкцију канализационе мреже и проширити мрежу, уз укидање септичких јама уколико у близини постоји или може да се изгради фекална канализација;

- обавезан је предтретман отпадних вода које су потенцијални извор загађивања.

- заштиту земљишта и рекултивацију деградираних и девастираних површина земљишта.

Јонизујућа зрачења

Заштиту од јонизујућих зрачења спроводити кроз:

- обавезу сталног праћења кретања радиоактивности у животној средини;

- обавезу израде Катастра извора јонизујућих зрачења на подручју Чачка (Рагромобрана, јонизујућих јављача пожара, рендген апарата и других извора зрачења).

Акцедентна загађења

Мере заштите од потенцијалних удесних и хаваријских загађења спроводиће се у складу са:

Законом о заштити животне средине („Службени гласник РС”, бр. 135/04, 36/09, 36/09 – др. закон и 72/09 – др. закон):

- код постојећих објеката и технологија од процеса производње, складиштења, утовара, транспорта, претовара штетних и опасних материја, кроз превентивне мере и мере сталног надзора,

- за нове објекте, технологије и радове, као и при реконструкцији постојећих, обавезан је поступак Процене утицаја на животну средину, за објекте који су на листи за процену утицаја на животну средину.

Да би систем заштите био што ефикаснији, одређене мере се примењују у свим фазама:

I Планирања:

- одабир локације,
- концепција градње

- прелазних рампи за ватрогасна возила,
- снадбевање водом за гашење пожара,
- планирање средстава за гашење пожара.

II Пројектовања и градње уз примену:

- грађевинских мера заштите,
- мера заштите на машинским инсталацијама,
- мера заштите на електроинсталацијама,
- уградњу и постављање инсталација, уређаја, средстава и опреме у функцији раног откривања и гашења пожара,
- одређених технолошких мера у складу са наменом објекта.

III У току експлоатације објеката и пратећих инфраструктурних садржаја.

ЗОНА ИНДУСТРИЈЕ И ПОСЛОВАЊА

При реконструкцији и изградњи објеката и извођењу радова који могу угрозити животну средину обавезно је поступити у складу са:

Изградња нових индустријских објеката и постројења у новопланираним комплексима индустрије и пословања, привреде и специфичне мале привреде, тј. у оквиру нових радних зона, мора поштовати одређене услове:

- величина комплекса, односно зоне мора бити усаглашена са технолошким условима и потребама конкретне намене,

- у складу са Законом о процени утицаја на животну средину и у складу са Уредбом о утврђивању Листе пројеката за које је обавезна процена утицаја и Листе пројеката за које се може захтевати промена утицаја на животну средину, потребно је надлежном органу поднети Захтев за одлучивање о потреби процене утицаја на животну средину;

- у Студији о процени утицаја на животну средину утврдити неопходне мере заштите животне средине за предметни индустријски објекат или постројење и то: током изградње, током експлоатације и у случају хаварије,

- за поједине објекте потребно је урадити Процену ризика од хемијског удеса у складу са Правилником о методологији за процену опасности од хемијског удеса и од загађивања животне средине, мерама припреме и мерама за отклањање последица, (“Службени гласник Р. Србије” бр. 60/94 и 63/94).

- Планским документом се забрањује обављање делатности које у свом радном процесу користе опасне материје и лако испарљиве и експлозивне материје. Такође у непосредној близини зона становања на граничном појасу у ширини од 30м забрањују се делатности које имају увећану емисију буке и емисију супстанци које узрокују повећано аерозагађење.

УПРАВЉАЊЕ ОТПАДОМ

УПРАВЉАЊЕ ОТПАДОМ РЕГУЛИСАНО ЈЕ ЗАКОНОМ О УПРАВЉАЊУ ОТПАДОМ. Овим законом уређују се: врсте и класификација отпада; планирање управљања отпадом; субјекти управљања отпадом; одговорности и обавезе у управљању отпадом; организовање управљања отпадом; управљање посебним токовима отпада; услови и поступак издавања дозвола; прекогранично кретање отпада; извештавање о отпаду и база података; финансирање управљања отпадом; надзор, као и друга питања од значаја за управљање отпадом.

Циљ овог закона је да се обезбеде и осигурају услови за:

1) управљање отпадом на начин којим се не угрожава здравље људи и животна средина;

2) превенцију настајања отпада, посебно развојем чистијих технологија и рационалним коришћењем природних богатстава, као и отклањање опасности од његовог штетног дејства на здравље људи и животну средину;

3) поновно искоришћење и рециклажу отпада, издвајање секундарних сировина из отпада и коришћење отпада као енергента;

4) развој поступака и метода за одлагање отпада;

5) санацију неуређених одлагалишта отпада;

6) праћење стања постојећих и новоформираних одлагалишта отпада;

Управљање отпадом врши се на начин којим се обезбеђује најмањи ризик по угрожавање живота и здравља људи и животне средине, контролом и мерама смањења:

1) загађења вода, ваздуха и земљишта;

2) опасности по биљни и животињски свет;

3) опасности од настајања удеса, експлозија или пожара;

4) негативних утицаја на пределе и природна добра посебних вредности;

- нивоа буке и непријатних мириса.

Радиоактивни отпад регулише Правилник о управљању радиоактивним отпадом.

Отпадне воде, осим течног отпада регулише Закон о водама.

СТРАТЕГИЈА УПРАВЉАЊА ОТПАДОМ ЗА ПЕРИОД 2010-2019. ГОДИНЕ ("Сл. гласник РС", бр. 29/2010) регулише управљање следећим врстама отпада:

- Муљ из канализационих система и садржај септичких јама, осим муља из постројења за третман муља; Муљ који настаје након пречишћавања отпадних вода одлаже се на депоније, што у овом не представља значајан притисак. Међутим, изградњом постројења за третман комуналних отпадних вода, очекују се велике количине отпадног муља који треба збринути на одговарајући начин.

- Слама и други неопасан пољопривредни или шумски материјал који се налази у природи и користи у пољопривреди, шумарству или за производњу енергије из такве биомасе поступцима или методама које немају штетан утицај на животну средину и не угрожавају здравље људи.

- Отпад из рударства који настаје

истраживањем, ископавањем, прерадом и складиштењем минералних сировина, као и јаловина из рудника и каменолома;

- Отпад који настаје при тражењу, ископавању, превозу и коначној обради или уништавању минско-експлозивних и других бојних средстава и експлозива;

Отпад животињског порекла (лешеви животињског порекла и њихови делови и саставни делови животињског тела који нису намењени или безбедни за исхрану људи, као и конфискат) из објеката за узгој, држање, клање животиња, као и из објеката за производњу, складиштење и промет производа животињског порекла, фекалне материје са фарми и друге природне, неопасне супстанце које се користе у пољопривреди, регулише закон о ветеринарству.

Посебни токови отпада

Посебним подзаконским актима регулисано је управљање производима који после употребе постају посебни токови отпада и то:

- Амбалажни отпад јесте свака амбалажа или амбалажни материјал који не може да се искористи у првобитне сврхе, изузев остатака насталих у процесу производње.

- Батерије или акумулатори означавају сваки извор електричне енергије произведене директним претварањем хемијске енергије, а који могу да се састоје од једне или више примарних батеријских ћелија (које се не могу пунити), или једне или више секундарних батеријских ћелија (које се могу пунити), док су истрошене батерије или акумулатори они који се не могу поново користити и представљају отпад, а намењени су третману односно рециклирању.

- Отпадним уљима се сматрају сва минерална или синтетичка уља или мазива, која су неупотребљива за сврху за коју су првобитно била намењена, као што су хидраулична уља, моторна, турбинска уља или друга мазива, бродска уља, уља или течности за изолацију или пренос топлоте, остала минерална или синтетичка уља, као и уљни остаци из резервоара, мешавине уље-вода и емулзије. Отпадно јестиво уље је уље које настаје обављањем угоститељске и туристичке делатности, у индустрији, трговини и другим сличним делатностима.

- Отпадне гуме јесу гуме од моторних возила (аутомобила, аутобуса, камиона, моторцикала и др.), пољопривредних и грађевинских машина, приколица, вучних машина и сл. након завршетка животног циклуса, односно гуме које власник одбацује због оштећења, истрошености или других разлога.

- Отпадна, односно неупотребљива возила јесу моторна возила или делови возила која су отпад и која власник жели да одложи.

- Отпад од електричне и електронске опреме. Производи којима је за рад потребна електрична енергија или електромагнетно поље, као и опрема за производњу, пренос и мерење струје или јачине електромагнетног поља чине електричну и електронску опрему и уређаје. Отпад од електричне и електронске опреме укључује опрему и уређаје које власник жели да одбаци, као и склопове и саставне делове који настају у индустрији.

- Отпадне флуоресцентне цеви које садрже живу

- Отпад контаминиран дуготрајним органским загађујућим супстанцама (ПОПс отпад). ПОПс отпад је отпад који се састоји, садржи или је контаминиран дуготрајним органским загађујућим супстанцама (ПОПс), где спадају ПЦБ отпад и отпадни ПОПс пестициди (као ДДТ).

- Медицински отпад . Медицински отпад је хетерогена мешавина комуналног отпада, инфективног, патоанатомског, фармацеутског и лабораторијског отпада, дезинфицијенаса и амбалаже, као и хемијског отпада.

Грађевински отпад

Грађевински отпад и отпад од рушења објеката, који се састоји искључиво од инертних компоненти отпада, према Одлуци о одређивању локације за одлагање грађевинског отпада и отпада од рушења објеката („Сл. лист града Чачка“ број 15/10), може се одлагати у свим депресијама ван утицаја зоне поплавних вода, на територији Просторног плана града Чачка. Власник грађевинског отпада је дужан да на месту настанка врши издвајање рециклабилних компоненти отпада. Количина грађевинског отпада који ће настати у наредном периоду зависиће од интезитета градње, и не може се са сигурношћу предвидети. Уситњен грађевински отпад може се користити за насипање некатегорисаних путева (сеоски, пољски и шумски).

Отпаци угинулих животиња

Потребно је приступити изради програма управљања отпадом животињског порекла. Отпад животињског порекла, као и производе настале прерадом отпада животињског порекла треба користити у енергетске сврхе. Непостојање објеката за сакупљање и складишта за отпад животињског порекла је додатни проблем који треба решити у сарадњи са локалним самоуправама, које су надлежне за уклањање лешева животиња са јавних површина и објеката за узгој и држање животиња. Агенција заштите животне средине Републике Србије прикупља податке о отпаду животињског порекла у складу са правилима достављања података за регистар извора загађивања.

Програм сакупљања опасног отпада из домаћинстава

Опасан отпад из домаћинстава подразумева пре свега: отпадне батерије, отпадна уља, боје, лакове, старе лекове, пестициде, разне хемикалије и др. Управљање опасним отпадом је у надлежности Министарства животне средине и просторног планирања. Према националној стратегији управљања отпадом 2010-2019 године у градовима је неопходно одредити локације центара за сакупљање опасног отпада из домаћинстава. Центри ће се организовати као сабирни центри за сакупљање батерија, акумулатора, лекова, запрљане амбалаже од боја и лакова и друго. Такође треба планирати акције сакупљања опасног отпада из домаћинстава периодично и користити мобилне станице за сакупљање.

Програм сакупљања комерцијалног отпада

Комерцијални отпад јесте отпад који настаје у предузећима, установама и другим институцијама, које се у целини или делимично баве трговином, услугама, канцеларијским пословима, спортом, рекреацијом или забавом, осим отпада из домаћинстава и индустријског отпада.

Велики број трговинских радњи, предузећа и установа је укључен у пројекат примарне селекције отпада. Селектован отпад се одвози на завршну селекцију, а затим се подвргава рециклажи, или се продаје као секундарна сировина. Прикупљање и класификацију историодних или сличних отпада вршити у складу са Стратегијом управљања отпадом Републике Србије и Локалним планом управљања отпадом града Чачка.

Програм управљања индустријским отпадом

Индустријски отпад јесте отпад из било које индустрије или са локације на којој се налази индустрија, осим јаловине и пратећих минералних сировина из рудника и каменолома. Са становишта последица по здравље људи и животну средину, углавном је опасан. Проблем управљања индустријским отпадом је веома изражен, како у целој Србији, тако и на територији града Чачка. Проблем индустријског и опасног отпада у Чачку је специфичан по бројности малих и средњих предузећа. Извори загађења су различити: хемијска индустрија, површинска заштита, ливнице, лакирнице, прерађивачи дрвета, прехрамбена индустрија и др. Ову проблематику карактерише:

- недовољна информисаност становништва о индустријском и опасном отпаду и начинима поступања са њима

- непостојање утврђених дозвољених технолошких поступака за третман и прераду индустријског отпада

- непостојање званично одобрених локација за депоније индустријског отпада на републичком нивоу

- постојећа складишта и депоније индустријског отпада су у оквирима фабрика и привременог су карактера

Националном стратегијом управљања отпадом од 2010.-2019. год., као и нацртом Просторног плана Републике Србије предвиђено је отпочињање решавања питања индустријског отпада. Изградња система за управљање опасним отпадом обухвата успостављање прописног сакупљања и транспорта опасног отпада, изградњу пет централних регионалних складишта опасног отпада који се чува ради третмана, изградњу постројења за физичко – хемијски третман опасног отпада у оквиру центра за управљање опасним отпадом, затим изградњу два инсинератора за спаљивање опасног отпада, као и депоније опасног отпада. Пожељно је искористити капацитете цементне индустрије и термоелектрана за спаљивање одређених врста отпада, уз потпуну контролу емисија.

Отпад са таложника код постојећих предтретмана:

- таложни отпад са постојећих предтретмана а који има карактеристике опасног и штетног отпада, може се депоновати и чувати у кругу предузећа под специјалним условима и сталном конролом и надзором, до коначне диспозиције а у складу са Законом о управљању отпадом („Сл. гл. РС”, бр. 36/09) и подзаконским актима донетим на основу овог закона.

- таложни муљ мањих производних погона прикупљати, депоновати у сладу са Законом о управљању отпадом („Сл. гл. РС”, бр. 36/09) и подзаконским актима донетим на основу овог закона.

- контролу и мере заштите инвеститору прописати и условити на основу

постојеће Законске регулативе из ове области.

Основни закони и прописи из области животне средине

- ЗАКОН О УПРАВЉАЊУ ОТПАДОМ (“Сл. гл. РС” бр. 36/09 од 15.05.2009.) ЗАКОН О ИЗМЕНАМА И ДОПУНАМА ЗАКОНА О УПРАВЉАЊУ ОТПАДОМ (“Сл. гл. РС” бр. 88/10 од 23. 11.2010.) и објављена подзаконска акта на основу Закона о управљању отпадом;

- ЗАКОН О ТРАНСПОРТУ ОПАСНОГ ТЕРЕТА (“Сл. гл. РС” бр. 88/10 од 23.11.2010.)

ЗАКОН О АМБАЛАЖИ И АМБАЛАЖНОМ ОТПАДУ (“Сл. гл. РС” бр. 36/09 од 15. 05.2009.)

- ЗАКОН О ИЗМЕНАМА И ДОПУНАМА ЗАКОНА О ЗАШТИТИ ЖИВОТНЕ СРЕДИНЕ (“Сл. гл. РС” бр. 36/09 од 15. 05.2009).;Одлука Уставног суда ИУз бр. 198/09 (“Сл. гл. РС” бр 43/11 од 14.06.2011.) и објављена подзаконска акта на основу Закона о заштити животне средине:

- ЗАКОН О ЗАШТИТИ ПРИРОДЕ (Сл.гл. РС. бр.36/09 од 15. 05.2009.) ЗАКОН О ИЗМЕНАМА И ДОПУНАМА ЗАКОНА О ЗАШТИТИ ПРИРОДЕ “Сл. гл. РС” бр. 88/10 од 23.11.2010.);

- ИСПРАВКА ЗАКОНА О ИЗМЕНАМА И ДОПУНАМА ЗАКОНА О ЗАШТИТИ ПРИРОДЕ (“Сл. гл. РС” бр. 91/10 од 03.12.2010.) и објављена подзаконска акта на основу Закона о заштити природе.

- ЗАКОН О ЗАШТИТИ ОД НЕЈОНИЗУЈУЋИХ ЗРАЧЕЊА и објављена подзаконска акта на основу Закона од нејонизујућих зрачења:

- ЗАКОН О ЗАШТИТИ ОД ЈОНИЗУЈУЋИХ ЗРАЧЕЊА И О НУКЛЕАРНОЈ СИГУРНОСТИ и објављена подзаконска акта на основу Закона од јонизујућих зрачења и о нуклеарној сигурности.

- ЗАКОН О ЗАШТИТИ ВАЗДУХА (“Сл. гл. РС” бр.36/09 од 15.05.2009.) и објављена подзаконска акта на основу Закона о заштити ваздуха.

- ЗАКОН О БИОЦИДНИМ ПРОИЗВОДИМА (“Сл. гл. РС” бр. 36/09 од 15.04.2009.);

- ЗАКОН О ИЗМЕНАМА И ДОПУНАМА ЗАКОНА О БИОЦИДНИМ ПРОИЗВОДИМА (“Сл. гл. РС” бр. 88/10 од 23.11.2010.);

- ЗАКОН О ИЗМЕНАМА И ДОПУНАМА ЗАКОНА О БИОЦИДНИМ ПРОИЗВОДИМА (“Сл. гл. РС” бр. 92/11 од 07.12.2011.) и Објављена подзаконска акта на основу Закона о биоцидним производима.

- ЗАКОН О ХЕМИКАЛИЈАМА (“Сл. гл. РС” бр. 36/09 од 15.05.2009.);

- ЗАКОН О ИЗМЕНАМА И ДОПУНАМА ЗАКОНА О ХЕМИКАЛИЈАМА (“Сл. гл. РС” бр. 88/10 од 23.11.2010.)

- ЗАКОН О ИЗМЕНАМА И ДОПУНАМА ЗАКОНА О ХЕМИКАЛИЈАМА (“Сл. гл. РС” бр.92/11 од 07.12.2011.) и објављена подзаконска акта на основу Закона о хемикалијама.

- ЗАКОН О ЗАШТИТИ ОД БУКЕ У ЖИВОТНОЈ СРЕДИНИ (“Сл. гл. РС” бр. 36/09 од 15.05.2009.);

- ЗАКОН О ИЗМЕНАМА И ДОПУНАМА ЗАКОНА О ЗАШТИТИ ОД БУКЕ У ЖИВОТНОЈ СРЕДИНИ (“Сл. гл. РС. бр. 88/10 од. 23.11.2010); (“Сл. гл. РС” бр. 36/09 од 15.05.2009.) и објављена подзаконска акта на основу Закона од буке у животној средини.

- ЗАКОН О ФОНДУ ЗА ЗАШТИТУ ЖИВОТНЕ СРЕДИНЕ (“Сл. гл. РС” бр. 72/09 од 03.09.2009.);

- ЗАКОН О ИЗМЕНАМА И ДОПУНАМА ЗАКОНА ФОНДУ ЗА ЗАШТИТУ ЖИВОТНЕ СРЕДИНЕ (“Сл. гл. РС” бр. 101/09 од 30.12.2011.) и објављена подзаконска акта на основу Закона о Фонду за заштиту животне средине:

- ЗАКОН О ИЗМЕНА И ДОПУНАМА ЗАКОНА О ПРОЦЕНИ УТИЦАЈА НА ЖИВОТНУ СРЕДИНУ (“Сл. гл. РС” бр. 36/10 од 15.05.2009.).

- ЗАКОН О ИЗМЕНА И ДОПУНАМА ЗАКОНА О СТРАТЕШКОЈ ПРОЦЕНИ УТИЦАЈА НА ЖИВОТНУ СРЕДИНУ (“Сл. гл. РС” бр. 88/10 од 23.11.2010.).

- ЗАКОН О ВОДАМА (“Сл. гл. РС” бр. 30/10 од 07.05.2010.).

- ЗАКОН О КОМУНАЛНИМ ДЕЛАТНОСТИМА (“Сл. гл. РС” бр.88/11 од 24.11.2011.).

3.4 ЗАШТИТА ОД ЕЛЕМЕНТАРНИХ НЕПОГОДА, ПОЖАРА, ТЕХНИЧКО-ТЕХНОЛОШКИХ НЕСРЕЋА И РАТНИХ РАЗАРАЊА

Мере заштите од елементарних и других већих непогода, и просторно-плански услови од интереса за одбрану земље обрађују се у складу са :

- Законом о одбрани („Сл. гласник РС“ број 45/91, 58/91, 53/93, 67/93, 48/94)

- Законом о заштити од пожара („Сл. лист РС“ број 37/88) и („Сл. гласник РС“ број 53/93, 67/93, 48/94 и 101/2005)

- Законом о експлозивним материјама, запаљивим течностима и гасовима („Сл. гласник СРС“ број 44/77)

- Правилником о изградњи станица за снабдевање горивом моторних возила и о ускладиштавању и претакању горива („Сл. лист СФРЈ“ број 27/71)

- Правилником о техничким нормативима за хидрантску мрежу за гашење пожара („Сл. лист СФРЈ“ број 39/91)

- Правилником о техничким нормативима за заштиту складишта од пожара и експлозије („Сл. лист СФРЈ“ број 24/87)

- Правилником о техничким нормативима за електричне инсталације ниског напона („Сл. лист СФРЈ“ број 53/88) („Сл. лист СРЈ“ број 28/95)

- Правилником о техничким нормативима за заштиту објекта од атмосферског пражњења („Сл. лист СРЈ“ број 11/96)

- Правилником о техничким нормативима за приступне путеве, окретнице и уређене платое за ватрогасна возила у близини објеката повећаног ризика од пожара („Сл. лист СРЈ“ број 8/95)

- Правилником о Изменама и допунама Правилника о техничким нормативима за изградњу објеката у сеизмичким подручјима („Сл. лист СФРЈ“ број 31/81, 49/82, 29/83, 55/83, 21/88, 52/90)

- Мере заштите од пожара прописане су у складу са условима добијеним од МУП – а Секретаријат у Чачку .

- Услови заштите од елементарних непогода уграђени су у планирану намену и дугорочну концепцију развоја насеља. Планирана заштита односи се на следеће:

3.4.1 ЗЕМЉОТРЕСИ

Као показатељ сеизмичности терена узима се податак са опште карте СР Србије.

На основу сеизмичких активности и сеизмотектонских својстава терена може се рећи да простор града Чачка спада у сеизмички угрожена подручја.

Према Просторном плану града Чачка на Рефералној карти бр. 4, Заштита животне средине, природних и културних вредности и туризма, на основу сеизмичке активности, конфигурације површинских маса, рељефа терена, подручје ГУП-а припада зони од 7,5º МЦС. Идући од југа ка северу амплитуда се повећава идући ка 8º МЦС.

На основу целокупног сагледавања извршена је сеизмичка рејонизација терена и на предметном подручју које је обухваћено планом издвојене су зоне VII, VII^{+} и VIII-ог степена Меркали-Канкали-Зибергове скале (МКС).

- Зона VII^{0} степени K_C=0,025
- Зона VII^{+} степени K_C=0,030
- Зона VIII-ог степена Кс=0,05

(Подаци су преузети из графичког прилога “Микросеизмичка карта” из студије “Природно – геолошке карактеристике подручја плана” урађене као прилог ГП-у Чачка 2015. год., а која је приложена у документационој основи).

Основна мера зештите од земљотреса представља примену принципа сеизмичког пројектовања објеката, односно примену сигурносних стандарда и техничких прописа заштите при изградњи у сеизмичким подручјима.

Урбанистичке мере заштите, којима се непосредно утиче на смањење повредљивости територије уграђене су у планско решење, при чему је планирано да површине на слободном простору (паркови, скверови, игралишта и др.) могу да се користе у случају земљотреса безбедне зоне за евакуацију, склањање и збрињавање становништва

3.4.2 ПОПЛАВЕ

Заштита од поплава, на територији обухваћеној планским документом, као део територије који припада ГУП-у Чачка биће остварена путем пасивне одбране, завршетком изградње линијских заштитних објеката. У том циљу предвиђен је завршетак изградње одбрамбених насипа.

Изграђене бране на Западној Морави, такође знатно утичу на смањење ризика од поплава, јер смањују врх поплавног таласа.

3.4.3 ПОЖАРИ

Основну меру заштите од пожара на подручју Плана генералне регулације представља добро опремљена и организована служба за противпожарну заштиту. У централној зони постоји Ватрогасни дом са организованом ватрогасном службом. За ефикасно деловање потребно је осавременити постојећу структуру и организацију. Систем

водоводне мреже и хидраната представља комплементарну функцију за ефикасну заштиту.

У структури насеља зелене површине и водотокови имају врло значајну улогу задржавања појавних пожара.

У мере противпожарне заштите спадају удаљење објеката један од другог. Међупростори између њих представљају противпожарне преграде и од њих директно зависи противпожарна повредивост на посматраној урбанистичкој површини.

Природним препрекама улицама, травњацима и ниским дрвећем постиже се значајна одбрамбена заштита у преношењу пожара. Приликом планирања зелених површина и растиња треба водити рачуна о ниском, средњем и високом растињу и појасу ниског зеленила и грмља које зауставља први талас пожара.

Комплекс треба да има више приступних праваца које ће ватрогасним јединицама омогућити улазак на парцелу и долазак до објекта.

Угроженост простора у границама плана од пожара отклониће се изградњом хидрантске мреже на уличној водоводној мрежи потребног капацитета, као и придржавањем услова за обезбеђењем противпожарне заштите приликом пројектовања и изградње објеката у складу са њиховом наменом, грађењем саобраћајница оптимално димензионисаним у односу на ранг саобраћајнице и процењени интензитет саобраћаја и обезбеђењем адекватног колског приступа.

Противпожарна хидрантска мрежа треба да буде тако пројектована да јој у случају потребе не буде на сметњи ни ограда ни густо зеленило. Противпожарна хидрантска мрежа мора бити подземна и мора да покрива целокупну површину подручја обрађеног планом, а хидранти су подземни-смештени у коридору саобраћајница.

Инсталације морају бити изведене као сигурне од пожара.

3.4.4 ВЕТАР

Подручје Чачка се налази под утицајем ветрова из северног и северозападног правца (учесталост 84% и 82%). Највећу средњу годишњу брзину имају северни и југоисточни ветар од 2,3 м/сец и 2,2 м/сец.

Заштиту од могућих олујних ветрова спровести :

-реализацијом планиране намене простора ГУП-а - при пројектовању објеката обезбедити заштиту од ових утицаја.

Општу ветрозаштитну функцију имају постојеће и планиране површине градског и ванградског зеленила.

3.4.5 ЗАШТИТА ОД РАТНИХ РАЗАРАЊА

Предложеним решењима намене простора, инфраструктурних система и заштите животне средине, као и мерама и условима, овај план је обезбедио подлогу за уређивање насеља у условима мира и рата. Обезбеђење реализације специфичних захтева одвијаће се по посебним програмима.

3.5. УСЛОВИ ПРИСТУПАЧНОСТИ ОСОБАМА СА ПОСЕБНИМ ПОТРЕБАМА

Приликом планирања и пројектовања јавних, саобраћајних и пешачких површина (тротоари и пешачке стазе, пешачки прелази, паркинзи, стајалишта јавног превоза, прилази до објеката хоризонталне и вертикалне комуникације у јавним и стамбеним објектима) морају се обезбедити услови за несметано кретање деце, старих, хендикепираних и инвалидних лица, у складу у складу са Правилником о техничким стандардима приступачности ("Сл. Гласник РС", бр.46/13), као и осталим важећим прописима, нормативима и стандардима који регулишу ову област и то:

- тротоари и пешачки прелази потребно је да имају нагиб до 5% (1:20), а изузетно 8% (1:12);

- највиши попречни нагиб тротоара на правац кретања износи 2%;

- за савлађивање висинске разлике између тротоара и коловоза, максимални нагиб закошеног дела може износити 20% (1:5);

- прилаз до објеката предвидети на делу објекта чији је приземни део у нивоу терена или је мање уздигнут у односу на терен

- пројектовати свуда уз степенишне просторе и денивелације партера и одговарајуће рампе са максималним нагибом од 15%.

Нивелације свих пешачких стаза и пролаза радити у складу са важећим прописима о кретању инвалидних лица.

Потребно је испоштовати одредбе Закона о спречавању дискриминације особа са инвалидитетом („Сл. гласник РС" број 33/2006), у смислу члана 13.

3.6 МЕРЕ ЕНЕРГЕТСКЕ ЕФИКАСНОСТИ

Одрживи развој је у директној функцији са уштедом енергије, тј са енергетском ефикашношћу постојећих објеката и објеката који се граде.

Уштеда енергије (енергетска ефикасност) у пословним објектима и станоградњи постиже се применом одговарајућих пасивних и активних мера:

- побољшањем термоизолације зидова, кровова и прозора;

- побољшањем заптивености зграде;

- побољшањем квалитета и заптивености прозора;

- обезбеђењем засенчења прозора и спречавањем упада директног сунчевог зрачења у просторије;

- побољшањем система регулације који ће обезбедити оптималне услове у објекту у летњим и зимским условима рада;

- применом система интелигентних и комуникабилних електричних инсталација, које омогућавају максималан комфор своме власнику и које уместо њега доносе неке одлуке (активно делују);

- применом система рекуперације и регенерације топлотне енергије;

- примена извора топлотне енергије са високим степеном корисности; (кондензациони котлови,топлотне пумпе и сл.);

- коришћење обновљивих извора енергије (соларна енергија, геотермална енергија);

- коришћењ расхладних сертификованих извора енергије са високим степенима

- коришћење акумулатора расхладне енергије за покривање вршних оптерећења.

Има смисла применити активне системе ради енергетских уштеда, побољшање енергетске ефикасности, од фазе пројектовања све до фазе изградње и пуштања бјеката у рад и добијања употребне дозволе. Да би један објекат био максимално енергетски ефикасан потребно је применити све расположиве пасивне и активне мере, до границе економске исплативости.

Посебно се обраћа пажња на стварање енергије из обновљивих извора (сунце, ветар, вода, биогас...) когенерацију (истовремено стварање елекричне и топлотне енергије) смањење емисија штетних гасова, стварање објеката који у што већој мери сами обезбеђују своје енергетске потребе.

Смањење потрошње се мпже остварити, између осталог, и следећим поступцима:

- уградња електронског система за расподелу потрошње, који ће бити програмиран да не дозволи истовремено укључење највећих потрошача (смањење вршне потрошње-ангажоване снаге, чији максимум се наплаћује за цео месец и ако је можда трајао само само сат времена) или да користи електричну енергију по нижој тарифи где год је је то могуће

- уградња "паметног" осветљења, које ради само током нечијег присуства у просторији, и које подешава интезитет осветљења према спољашњим условима,а уз то користи ефикасније изворе осветљења (ЛЕД, флуоресцентне лампе...)

- побољшање топлотне изолације – зидови, столарија,топловоди и цевоводи, вентили...

- уградња "паметне" климатизације-централизован и програмбилан начин контроле грејања и хлађења, везан за стварне потрбе и присуство корисника

- коришћење вишка топлотне енергије из неког дела објекта у осталим деловима објекта

- пројектовање и градња објекта уз коришћење савремених техничких решења ради бољег искоришћења сунчеве енергије за осветљење и догревање

- коришћење природних потенцијала микролокације објеката.

За генерисање енергије могу се користити:

- соларни фотонапонски панели који стварају електричну енергију из сунчеве светлости

- соларни термални панели који стварају електричну енергију из сунчеве светлости грејају воду или неки други флуид

- ветрогенератори који енергију ветра претварају у електричну или механичку енергију

- микротурбине које когенерацијом стварају и топлотну и електричну енергију, имају изузетно ниске емисије штетних гасова, а као гориво могу користити природан гас, дизел и слично али и обнављање и отпадне гасове (са фарми и депонија,или из постројења за прераду отпадних вода, затим из гасовода и рафинерија)

- геотермалне пумпе које подземну воду константне температуре користе за грејање и / или хлађење објеката

- топлотне пуме које и без подземних извора могу грејати или хладити објекте

- хидрогенератори на рекама и потоцима

- биомаса

Ако сте спремни да направите значајну инвестицију у мере за побољшање енергетске ефикасности:

- примените енергетско пројектовање за уштеде током целог животног циклуса у новим или реконструисаним зградама

- замените светиљке енергетски ефикасним

- користите и/или уградите системе управљања (нпр. програматор, собне термостате и термостатске регулационе вентиле за регулацију грејања простора у згради)

- замените котлове за топлу воду који раде на течна горива гасним кондезационим котловима са радијаторима

- замените прозоре енергетски ефикасним (са двоструким стаклима и вишекоморним профилима)

- користите специјална ниско – емисиона стакла кад год је то прикладно, пресвега, у зградама терцијарног сектора

- уградите одговарајуће спољне уређаје за засењивање

- хоризонталне уређаје на отворима окренутим ка југу

- вертикалне уређаје за засењивање (ролетне, жалузине, шалоне)на отворима окренутим према истоку и западу

- пројектујте системе прозора, уградите контролу бљескаи друге одговарајуће системе (нпр. рефлекторе светлости)

- пројектујте просторе са побољшаним условима дневне светлости

- пројектујте спољне просторе према биоклиматским критеријумима, контролиште микроклиму

- у канцеларијама и другим комерцијалним зградама уградите системе за управљање енергијом

- уградите системе за хлађење

- користите даљинско грејање за стамбене блокове или комплексе зграда

- користите и/или уградите системе системе са фотонапонским ћелијама на кровове зграде, зидове спољне просторе...

- додајте/интегришите пасивне соларне системе на постојеће зграде (стаклене веранде и тромбове зидове..)

- примените урбанистичко планирање за очување енергије и интеграцију ОИЕ (обновљивих извора енергије).

4.0 ПРАВИЛА ПАРЦЕЛАЦИЈЕ, ПРЕПАРЦЕЛАЦИЈЕ И ИСПРАВКЕ ГРАНИЦА ПАРЦЕЛА

Грађевинска парцела је најмањи део простора обухваћеног планом која својом површином и обликом задовољава услове изградње објеката у складу са планским решењем, правилима грађења и техничким прописима. Грађевинска парцела се формира

од једне или више катастарских парцела, односно делова парцела, у складу са планским условима.

Грађевинска парцела мора имати одговарајућу величину и облик за предвиђену намену. Свака парцела, по правилу треба да је директно ослоњена на јавну саобраћајну површину са које је обезбеђен приступ, а изузетак представљају оне парцеле које се не граниче са јавном површином, али имају трајно обезбеђен индиректан приступ на такву површину.

Грађевинска парцела намењена за грађење треба по правилу да има облик правоугаоника или трапеза.

У складу са Законом о планирању и изградњи („Сл.гласник РС“, број 72/09 и 81/09 - исправка и 64/10 – УС) - члан 65. и Закона о изменама и допунама Закона о планирању и изградњи (»Сл. гласник РС« број 24/11) Планом генералне регулације „Атеница Кулиновци“ дефинисана су правила за парцелацију и препарцелацију грађевинског земљишта у границама грађевинског подручја и примењују се на деловима простора на којима није прописана разрада плановима детаљне регулације. На деловима простора за које је прописана разрада плановима детаљне регулације правила парцелације и препарцелације ће бити дефинисана предметним плановима.

За потребе парцелације или препарцелације ради се пројекат парцелације или препарцелације у складу се правилима парцелације и препарцелације из Плана генералне регулације. За просторе за које је ПГР-е предвиђена даља разрада планским документом нижег реда радиће се у складу са правилима утврђеним будућим ПДР-е.

Парцеле се могу укрупњавати или делити за поједине врсте градње, према планираној намени простора, у циљу формирања грађевинских парцела оптималних величина, облика и површина за изградњу објеката у складу са решењима из плана.

Грађевинска парцела може се укрупнити препарцелацијом према правилима парцелације и грађења датим овим Планом генералне регулације регулације.

Грађевинска парцела може се делити парцелацијом до минимума утврђеног правилима парцелације и грађења датим овим планом генералне регулације.

У случају да је катастарска парцела мања од минимума прописаног у правилима парцелације да би постала и грађевинска потребну површину парцеле обезбедити у поступку препарцелације или исправке граница. Изузеци од овог правила су следећи:

- Парцеле мање од минимума прописаних планом генералне регулације могу да егзистирају у простору као грађевинске парцеле само у случају да се на њима налазе објекти под заштитом евидентирани од стране Завода за заштиту споменика. Код њих се примењује степен искоришћености који је прописан правилима грађења за одговарајућу урбанистичку зону, целину или подцелину у оквиру које се објекат налази.

- Парцеле мање од минимума прописаних планом генералне регулације могу да егзистирају у простору као грађевинске парцеле у случају када се њихова површина смањује због планираног саобраћајног решења, а не постоји могућност извршења препарцелације.

Пројектом парцелације на једној катастарској парцели може се образовати већи број грађевинских парцела, на начин и под условима дефинисаним овим планом (у правилима грађења).

Пројектом препарцелације од већег броја катастарских парцела или њихових делова може се образовати једна или више грађевинских парцела, на начин и под условима дефинисаним овим планом (у правилима грађења).

Исправку граница суседних парцела у циљу формирања грађевинске парцеле као и одређивања границе површине јавне намене радити у складу са условима дефинисаним овим планом, на предлог власника, односно закупца постојеће катастарске парцеле и уз сагласност власника суседне катастарске парцеле, под условом да је таква промена у складу са планским документом. Приликом утврђивања услова за исправку граница парцела мора се поштовати правило да катастарска парцела која се придодаје суседној парцели не испуњава услове за посебну грађевинску парцелу, као и да је мање површине од суседне парцеле.

За грађење,односно постављање електроенергетских и телекомуникационих објеката или уређаја може се формирати грађевинска парцела.

5.0 ПРАВИЛА ГРАЂЕЊА

5.1 ПРАВИЛА ГРАЂЕЊА У УРБАНИСТИЧКИМ ЗОНАМА, ЦЕЛИНАМА И ПОДЦЕЛИНАМА

Општа правила грађења

Правилима грађења уређују се дозвољене претежне и пратеће намене, минимална величина парцеле, максимални индекс заузетости, постављање објекта у односу на регулациону линију и у односу на границе грађевинске парцеле, међусобна удаљеност објекта, висина или спратност објекта, изградња других објеката на истој грађевинској парцели, постављање ограде, начин обезбеђивања приступа парцели, паркирање и гаражирање и др.

Правила грађења представљају скуп међусобно зависних правила за изградњу објеката на појединачним грађевинским парцелама, дата по претежним наменама по зонама, целинама и подцелинама из Плана генералне регулације.

Правила се примењују:

- за директно спровођење плана - издавање локацијске дозволе.

- као смернице за израду Планова детаљне регулације

- за израду Урбанистичких пројеката.

У графичком прилогу „Карта планиране намене површина“ дате су претежне намене, а као пратеће могу се јавити њима компатибилне намене. Међусобно компатибилне намене су становање, пословање, трговина, угоститељство, занатство и услуге, комунални и саобраћајни објекти у функцији становања, пословања или снабдевања горивом, јавне намене - здравство, социјална и дечија заштита, образовање, култура, спорт и рекреација, верски објекти.

Пејзажно уређење, споменици, фонтане, мобилијар и урбана опрема компатибилни су са свим наменама и могу се без посебних услова реализовати на свим површинама.

Забрањена је изградња свих објеката у којима се обављају делатности које могу да угрозе околне објекте и животну средину

буком, вибрацијама, гасовима, мирисима, отпадним водама, и другим штетним дејствима, као и објекти који се по архитектонско грађевинском склопу не уклапају у окружење.

5.1.1 СТАНОВАЊЕ

5.1.1.1 СТАНОВАЊЕ НИСКИХ ГУСТИНА НАСЕЉЕНОСТИ до 50/ха

Урбанистичке целине 1.3, 1.4, 2.4, 2.5, 2.6, 2.7, 3.6, 3.7, 3.8, 3.9 и 3.10

Дозвољена густина насељености - до 50 становника/ха; а густина становања до 20 станова/ха

- У оквиру ове намене могу се градити:
- породични стамбени објекат
- породични стамбено-пословни објекат
- пословни објекат
- Намена парцеле може бити и чисто пословна, али искључиво за делатности које не угрожавају животну средину

- У склопу породичних стамбено-пословних и пословних објеката могу се обављати следеће делатности:

- трговина (продавнице свих типова за продају прехрамбене и робе широке потрошње на мало и др.),

- услужно занатство (пекарске, посластичарске, обућарске, кројачке, фризерске, фотографске радње, праонице возила и друге занатске радње)

- услужне делатности (књижара, видеотека, хемијска чистионица и др.),

- угоститељство (мотел, пансион, ресторан, таверна, кафе бар, пицерија, хамбургерија...)

- здравство (апотека, опште и специјалистичке ординације, амбуланте, стационари мањих капацитета и сл.)

- социјална заштита (сервиси за чување деце, вртићи, обданишта, играонице за децу, смештај и нега старих и изнемоглих лица и др.),

- култура (галерије, библиотеке, читаонице, и др.),

- забава (билијар салони, салони видео игара, и др.)

- спорта (теретане, вежбаоне за аеробик, фитнес, бодибилдинг и др.),

- пословно-административне делатности (филијале банака, поште, представништва, агенције, пословни бирои).

У зони се могу планирати и друге делатности уз услов да не угрожавају околину, животну средину и услове становања, буком, гасовима, отпадним материјама или другим штетним дејствима, односно да су предвиђене мере, којима се у потпуности обезбеђује околина од загађења, да имају обезбеђене услове прикључка на комуналну инфраструктурну мрежу, те да се у складу са наменом и капацитетима може обезбедити потребан, правилима прописан број паркинг места за кориснике.

Забрањује се изградња објеката који би врстом и карактером делатности негативно утицала на претежну намену - становање и на животну средину разним штетним утицајима (буком, загађењем ваздуха, воде, земљишта, отпадним материјама и сл.).

Објекте градити као:

- слободно стојеће
- двојне објекте

- спратност објеката максимално По+Пр+1

- индекс заузетости парцеле - максимално 35 %

- најмања ширина фронта парцеле за слободностојеће објекте је 10,00м, за двојне објекте 16,0 м

- најмања површина парцеле је 5.0ара за слободностојећи објекат; 6.0 (2x3.0) за двојни

- изузетно парцеле мање од 5.0 ари могу да егзистирају у случају да се ради о постојећим или парцелама којима је планираном саобраћајном мрежом смањена површина

- на парцелама пословни простор се може организовати у саставу стамбеног објекта (приземна етажа) уколико то организација парцеле дозвољава

- на парцелама са стамбеним објектима, у дну парцеле могуће је градити пратеће објекте (гараже, оставе за огрев, летње кухиње)

- постојећи породични стамбени објекти могу се реконструисати под истим условима који важе за новопланиране објекте

- положај објеката одређен је грађевинском линијом која је дефинисана у односу на регулациону линију (Графички прилог бр.8 Карта урбанистичке регулације). Објекте постављати на или унутар грађевинске линије. Препорука је да се објекти постављају на грађевинску линију ка улици.

- постојећи објекти који делом задиру у планирану грађевинску линију имају следећи третман - задржавају се, али приликом интервенција у смислу реконструкције и доградње мора се поштовати дата грађевинска линија.

- на простору између регулационе и грађевинске линије предвидети зелене површине или комбиновати паркинг простор са зеленилом

- најмања дозвољена међусобна удаљеност породичних слободностојећих износи 4,0 м. За изграђене породичне стамбене објекте чија је међусобна удаљеност мања од 3.0м, у случају реконструкције могу се на суседним странама предвиђати наспрамни отвори нестамбених просторија са минималном висином парапета x=1.80м

- удаљеност новог породичног стамбеног објекта од другог објекта, било које врсте изградње или нестамбеног објекта, може бити најмање 4.0м

- најмање дозвољено растојање основног габарита објекта (без испада) и међе суседне грађевинске парцеле износи за :

слободностојеће објекте на делу бочног дворишта северне орјентације 1,50 м

слободностојеће објекте на делу бочног дворишта јужне орјентације 2,50 м

двојне 4,00 м

- За изграђене породичне стамбене објекте чије је растојање до границе грађевинске парцеле мање, у случају реконструкције не могу се на суседним странама предвиђати отвори стамбених просторија

- Приступ парцели остварити са јавног пута или преко приватног пролаза

- Ширина приватног пролаза за парцеле које немају директан приступ јавном путу не може бити мања од 2.50м

- Паркирање обезбедити у оквиру сопствених парцела

- Висина надзитка подкровне етаже максимално 1,60 м

- Ограђивање парцела - зиданом оградом до висине 0,90 м или транспарентном до висине 1,40 м . Висина зидане, непрозирне ограде између парцела може бити и до висине 1,40 м уз сагласност суседа, а стубови ограде морају бити на земљишту власника парцеле. Ограђивање се може вршити и живом зеленом оградом

- За потребе препарцелације и парцелације потребно је урадити пројекат парцелације односно препарцелације.

5.1.1.2 СТАНОВАЊЕ СРЕДЊЕ ГУСТИНЕ НАСЕЉЕНОСТИ 50-150ст/ха

Урбанистичке целине 1.5, 2.3, 3.2, 4.4, 4.9, 4.10 и 5.2

- У оквиру предметних урбанистичких целина планирано је погушћавање кроз реконструкцију, доградњу и надградњу, постојећих и изградњу нових објеката.

- Планирана густина насељености од 51-150 становника/ха, а просечна густина становања 20-50 станова/ха;

- Дозвољена намена је породично становање, породично становање са пословањем и чисто пословање

- У склопу породичних стамбено-пословних и пословних објеката могу се обављати следеће делатности:

- трговина (продавнице свих типова за продају прехрамбене и робе широке потрошње на мало и др.),

- услужно занатство (пекарске, посластичарске, обућарске, кројачке, фризерске, фотографске радње, праонице возила и друге занатске радње)

- услужне делатности (књижара, видеотека, хемијска чистионица и др.),

- угоститељство (мотел, пансион, ресторан, таверна, кафе бар, пицерија, хамбургерија...)

- здравство (апотека, опште и специјалистичке ординације, амбуланте, стационари мањих капацитета и сл.)

- социјална заштита (сервиси за чување деце, вртићи, обданишта, играонице за децу, смештај и нега старих и изнемоглих лица и др.),

- култура (галерије, библиотеке, читаонице, и др.),

- забава (билијар салони, салони видео игара, и др.)

- спорта (теретане, вежбаоне за аеробик, фитнес, бодибилдинг и др.),

- пословно-административне делатности (филијале банака, поште, представништва, агенције, пословни бирои).

У зони се могу планирати и друге делатности уз услов да не угрожавају околину, животну средину и услове становања, буком, гасовима, отпадним материјама или другим штетним дејствима, односно да су предвиђене мере, којима се у потпуности обезбеђује околина од загађења, да имају обезбеђене услове прикључка на комуналну инфраструктурну мрежу, те да се у складу са наменом и капацитетима може обезбедити потребан, правилима прописан број паркинг места за кориснике.

Забрањује се изградња објеката чија би намена негативно утицала на претежну намену - становање. Нису дозвољене пословне и производне делатности које могу угрозити животну средину и услове становања разним штетним утицајима: буком, гасовима, отпадним материјама или другим штетним дејствима, односно за која нису предвиђене мере којима се у потпуности обезбеђује околина од загађења. У зони породичног становања није дозвољена изградња објеката намена као што су галванизерске, ауто лимарске, ливачке, пластичарске, прераде коже, качарске, каменорезачке, млевење минерала и камена, сакупљање секундарних сировина и сл.

У овој зони градити стамбене објекате искључиво типа индивидуалних породичних објеката. У оквиру једног индивидуалног стамбеног објекта могуће је организовати максимум три стана.

Врсте објеката с обзиром на начин изградње на грађевинској парцели у зони породичног становања су:

- слободно-стојећи

- двојни (објекти на суседним парцелама додирују једну заједничку линију границе парцеле)

- у непрекинутом низу (објекат додирује обе бочне линије грађевинске парцеле)

- у прекинутом низу (објекат додирује само једну бочну линију грађевинске парцеле)

- полуатријумски (објекат додирује три линије грађевинске парцеле)

- атријумски – са затвореним заједничким двориштем.

- Минимална површина грађевинске парцеле:

- за слободно-стојећи објекат је 3.0 ара, изузетно 2.0 ара (односи се на постојеће и парцеле којима је формирањем саобраћајница смањена површина)

- за двојни је 4.0 ара (2 х 2.0)

- за објекте у прекинутом низу је 2.0 ара

- за објекте у непрекинутом низу је 1.5 ара

- за полуатријумске објекте је 1.5 ара

- На парцелама до 5,00 ари пословни простор се може организовати у саставу стамбеног објекта, али не више од 30% површине. Уколико се ради о пословању које има карактер услужног занатства онда је та површина ограничена на 10%.

- На парцелама већим од 5,00 ари могућа је изградња и другог објекта на парцели за потребе становања или за потребе организовања пословог простора из терцијарног сектора

- На парцелама већим од 5,00 ари уколико се планира изградња другог стамбеног или пословног објекта, помоћни објекти се не могу градити као независни објекти.

- Минимална ширина грађевинске парцеле:

- за слободно-стојећи објекат је 10.0м

- за двојни 16.0м (2 х 8.0м)

- за објекте низу је 5.0м

- Спратност објеката максимално По+Пр+2. Изградња подрумске или сутеренске етаже је могућа уколико не постоје сметње геотехничке и хидротехничке природе.

- Спратност помоћних објеката који су самостални објекти је По+Пр,

- Индекс заузетости парцеле - макси-

мално 50 %

- Постојећи породични стамбени објекти могу се реконструисати, дограђивати и надграђивати под истим условима који важе за новопланиране објекте

- Најмања дозвољена међусобна удаљеност породичних слободностојећих и објеката у прекинутом низу износи 4.0м. За породичне стамбене објекте чија је међусобна удаљеност мања од 3.0м могу се на суседним странама предвиђати наспрамни отвори нестамбених просторија са минималном висином парапета x=1.80м

- Најмање дозвољено растојање основног габарита објекта (без истака) и линије суседне грађевинске парцеле за породичне стамбене, стамбено-пословне и пословне објекте је:

- за слободностојеће објекте :

- на делу бочног дворишта северне (односно западне) оријентације 2.0 м

- на делу бочног дворишта јужне (односно источне) оријентације 3.0 м

- за двојне објекте и објекте у прекинутом низу на бочном делу дворишта 4.0 м

- за први или последњи објекат у непрекинутом низу 3.0 м

- Слободностојећи објекти се могу градити и ближе линији суседне парцеле на делу бочног дворишта северне оријентације, тј. на растојању од 1.0 м, у случају да је растојање објекта на делу бочног дворишта јужне оријентације на суседној парцели мин. 4.0 м, тј. да је међусобна удаљеност објеката 5.0 м.

- Објекат се може градити и на линији једне од суседних парцела уколико је то наслеђен начин градње у блоку, а у том случају грађење објекта је условљено ширином слободног пролаза на припадајућој парцели у делу бочног дворишта мин. 4,0 м, а такође мора бити задовољен услов у погледу међусобне удаљености објеката с обзиром на планирану висину, а то је ½ висине вишег објекта.

- За грађење и реконструкцију објеката на линији суседне парцеле као и на удаљеностима од суседне парцеле мањим од 1,0 м, на зидовима према суседној парцели се не могу пројектовати нити накнадно изводити отвори. На овим фасадама се могу уграђивати само фиксни стаклени елементи «стаклени зидови» (копилит стакло, стаклене призме, полигал и сл.) који би служили искључиво за нужно осветлење просторије.

- Висина надзитка подкровних етажа максимално 1,60 м

- Положај новопланираних објеката одређен је грађевинском линијом која је дефинисана у односу на регулациону линију (Графички прилог бр.8 Карта урбанистичке регулације). Положај грађевинске линије у зонама где већ постоје изграђени објекти утврђен је на основу позиције већине изграђених објеката. Објекте постављати на или унутар грађевинске линије.

- Постојећи објекти који делом задиру у планирану грађевинску линију имају следећи третман - задржавају се уколико њихов положај не угрожава безбедност (објекти на регулативи у зони раскрснице и сл.) али за интервенције у смислу реконструкције и доградње мора се поштовати дата грађевинска линија.

- Приступ парцели остварити са јавног пута или преко приватног пролаза

- Ширина приватног пролаза не може бити мања од 2.50м

- Смештај сопствених возила решавати у склопу парцеле изван површине јавног

пута, уз услов 1.1 ПМ/ стан, односно 1ПМ/ 70м2 корисног простора

- Настојати да се гаражирање аутомобила оствари у склопу основног објекта - помоћни простор (простор у функцији основног објекта), а ако се гради као независни објекат на парцели (доградња уз постојећи стамбени или изградња новог) може имати максимално.површину 30м^2.

- Ограђивање парцела - зиданом или транспарентном оградом до висине 1,40 м. Ограђивање се може вршити и живом зеленом оградом. Висина зидане, непрозирне ограде између парцела може бити и до висине 1,40 м а стубови ограде морају бити на земљишту власника парцеле. Зидане и друге врсте ограда постављају се на регулациону линију тако да ограда, стубови ограде и капије буду на грађевинској парцели која се ограђује. Угаоне грађевинске парцеле на раскрсницама саобраћајница морају бити транспарентне, с тим да парапет ограде до максималне висине од 60цм може бити зидан (опека, камен, бетон и др.)

- За потребе формирања грађевинске парцеле, у складу са Законом извршити парцелацију односно препарцелацију.

5.1.1.3. СОЦИЈАЛНО СТАНОВАЊЕ

Урбанистичка подцелина 2.3а

Планирана намена подцелине 2.3а је вишепородично становање Даје се могућност изградње са комбинацијом пословних и услужних објеката.

Забрањена је изградња објеката чија намена негативно утиче на претежну намену - становање (стварање буке, загађење ваздуха, воде , земљишта и сл.)

Услови за вишепородично становање

Дозвољена намена – вишепородично становање у приземљима могућа изградња пословних и услужних објеката

- Максимална спратност објеката **По+П+3+Пк**

- Степен искоришћености земљишта од 40% под објектима, 40% под слободним површинама (тргови, пешачке стазе, дечја игралишта, отворени терени, зеленило)

- Подрумске, односно сутеренске просторије користити за уређење двонаменских склоништа, са функцијом гаража, подрумских помоћних просторија

- Најмања површина грађевинске парцеле за објекте у прекинутом и непрекинутом низу је 6.0 ари, а за слободностојећи објекат је 8.0 ари

- Најмања ширина грађевинске парцеле за слободностојеће објекте је 20,00м а за објекте у прекинутом и непрекинутом низу 15,00м

- Положај објекта одређен је грађевинском линијом која је дефинисана у односу на регулациону линију. Објекте постављати на или унутар грађевинске линије. (Графички прилог бр.8 Карта урбанистичке регулације).

- У приземљу објекта пројектовати пословни простор, под условом да не угрожава функцију становања и животну средину

- Објекте у низу поставити у нултој позицији разделних граница, односно објекти додирују бочне границе грађевинских парцела

- Када се дилатације објеката налазе на граници парцела, растојање између објеката је у ширини дилатације

- Најмања дозвољена међусобна удаљеност слободностојећих вишепородичних и објеката у прекинутом низу износи половину висине вишег објекта, а не може бити мања од 4,0 м

- Није дозвољено отварање фасадних отвора на калканском зиду на бочним суседним парцелама, осим у оквиру светларника

- На истој грађевинској парцели могућа је изградња и других објеката у функцији основног објекта (гараже и сл.)

- Приступ парцели остварити са јавног пута или преко приватног пролаза

- Ширина приватног пролаза не може бити мања од 2.50м

- Паркирање обезбедити у оквиру сопствених парцела (у самом објекту или на слободном делу парцеле) уз услов 1.2ПМ/ стан односно 1ПМ/ 70м^2 пословног простора

- Дозвољени испусти на јавну површину највише 1,20м на делу вишем од 3,00 м.

- Висина надзитка поткровних етажа максимално 1,60 м

- Обезбедити прилазе за особе са посебним потребама

- Приликом пројектовања придржавати се важећих прописа за пројектовање ове врсте објеката и прописа за стабилност. Фундирање објеката вратити након прибављања података о геоморфолошким карактеристикама земљишта

- За потребе формирања грађевинске парцеле, у складу са Законом извршити парцелацију односно препарцелацију.

5.1.2.ВЕРСКИ ОБЈЕКАТ

Урбанистичка подцелина 3.9а

Постојећи верски објекат у насељу Атеница, црква Огњене Марије:

- Положај објекта одређен је грађевинском линијом која је дефинисана у односу на регулациону линију. Објекат поставити на или унутар грађевинске линије (Графички прилог бр.8 Карта урбанистичке регулације)

- Степен искоришћености земљишта до 40%,

- Спратност пратећих објеката максимално По+П+1,

- Приступ парцели остварити са јавне саобраћајнице,

- Обезбедити прилазе за особе са посебним потребама

- За потребе формирања грађевинске парцеле, парцелацију и препарцелацију извршити у складу са Законом.

5.1.3. ИНДУСТРИЈА И ПОСЛОВАЊЕ

Урбанистичка целина 1.6, 3.4, 4.8 и 5.1

5.1.3.1. ИНДУСТРИЈА

Дозвољена намена - објекти индустрије - привреде - административни, производни, складишни, услужни,енергетски

- У зони намењеној привреди није дозвољена изградња стамбених објеката.

- Осим напред назначених објеката и планираних делатности у зони рада се могу градити и комунални објекти, као и сервисни објекти.

- Забрањује се изградња објеката који својим технолошким процесом загађују животну средину, ако нису предузете одговарајуће мере заштите

- Објекти се могу градити као слободностојећи или објекти у прекинутом низу а све у зависности од техничко-технолошког процеса производње и задовољавања прописаних услова заштите

- Парцелу треба формирати у складу са потребама корисника уз задовољење параметара за однос изграђених површина, саобраћајно-манипулативних и зелених површина према укупној површини радног комплекса

- Индекс заузетости парцеле - максимално 40 %

- Зелене површине минимално 20% Максималне спратности објеката су:

- производни објекти и складишта- Пр - ниске и високе хале

- административни - П+2

Изузетно , производни објекти могу бити и спратни, уколико технолошки процес може несметано да се одвија

Минимална површина парцеле је:

- 12 ари за производни комплекс
- 5 ари за пословање

- Положај објекта одређен је грађевинском линијом која је дефинисана у односу на регулациону линију. Објекте постављати на или унутар грађевинске линије. (Графички прилог Карта урбанистичке регулације)

- У односу на суседне међе објекат постављати на удаљености довољној за формирање противпожарног пута, а минимално 3,5м (препорука - 5,0 м)

- На простору између грађевинске и регулационе линије формирати појас заштитног зеленила у комбинацији са паркинг просторима

- Извршити максимално озелењавање слободних површина, ради заштите од прашине, буке и др. За озелењавање целокупног простора користити врсте дрвећа које задовољавају критеријуме као што су брз раст, естетске вредности и отпорност на загађиваче. Углавном применити аутохтоне врсте

- Објекте градити од чврстих савремених материјала уколико њихова намена не захтева супротно, уз поштовање прописа и норматива за градњу ове врсте објеката

- Приликом пројектовања производних, магацинских, услужних и пратећих објеката држати се важећих прописа за пројектовање ове врсте објеката и прописа за стабилност објеката. Фундирање објеката вршити након прибављања података о геоморфолошким карактеристикама земљишта

- Приступ парцели остварити са јавног пута или приватног пролаза, чији ће профил бити одређен на основу меродавног возила

- За паркирање возила за сопствене потребе обезбеди простор на сопственој грађевинској парцели, изван површине јавног пута и то за пословне и остале објекте свих врста обезбедити услов – 1 паркинг или гаражно место на 70,0 м2 корисног простора

- Обавезно је спровођење поступка процене утицаја за пројекат /објекат/ који је

на листи пројеката за које је обавезна процена утицаја или ако надлежни орган одлучи за пројекат који је на листи пројеката за које се може захтевати процена утицаја на животну средину, на основу Уредбе Владе РС о утврђивању листа,

- Обнова и реконструкција постојећих објеката може се дозволити под следећим условима:

- замена постојећег објекта новим објектом може се дозволити у оквиру услова датих овим Планом

- реконструкција постојећих објеката може се дозволити ако се извођењем радова на објекту неће нарушити услови дати овим Планом

- За потребе формирања грађевинске парцеле, у складу са Законом извршити парцелацију односно препарцелацију.

5.1.3.2. ПОСЛОВАЊЕ

- Максимална спратност - По+Пр+2

- Минимална површина парцеле је -5 ари

- Максимални индекс заузетости парцеле - 80%

- објекте високоградње максимално 50%, а остало манипулативне површине и паркинзи)

- Проценат учешћа зеленила је минимално 20%

- Објекте градити од чврстих савремених материјала уколико њихова намена не захтева супротно, уз поштовање прописа и норматива за градњу ове врсте објеката

- Приликом пројектовања објеката применити важеће прописе за пројектовање ове врсте објеката и прописе за стабилност објеката. Фундирање објеката вршити након прибављања података о геоморфолошким карактеристикама земљишта

- Најмања међусобна удаљеност објеката је половина висине вишег објекта

- Минимална удаљеност објекта од границе парцеле је 1,5 м, али под условом да су задовољени услови противпожарне заштите и да је међусобни размак између објеката већи од 5,0 м, односно већи од половине висине вишег објекта.

- Положај објекта одређен је грађевинском линијом која је дефинисана у односу на регулациону линију. Објекте постављати на или унутар грађевинске линије. (Графички прилог бр.8.Карта урбанистичке регулације)

- На простору између грађевинске и регулационе линије формирати појас заштитног зеленила у комбинацији са паркинг просторима

- Извршити максимално озелењавање слободних површина, ради заштите од прашине, буке и др. За озелењавање целокупног простора користити врсте дрвећа које задовољавају критеријуме као што су брз раст, естетске вредности и отпорност на загађиваче. Углавном применити аутохтоне врсте

- Приступ парцели остварити са јавног пута или интерне саобраћајнице, чији ће профил бити одређен на основу меродавног возила

- Сем уређења пешачких и колских приступа као и приступа за несметано кретање старих, хендикепираних и

инвалидних лица у оквиру комплекса који су намењени за јавно коришћење, подразумева се извођење интерне саобраћајнице, као и потребне манипулативне површине по правилу све са тврдим застором.

- Паркинг простор за кориснике објекта, по правилу решавати у оквиру парцеле

- За паркирање возила за сопствене потребе обезбеди простор на сопственој грађевинској парцели, изван површине јавног пута– 1 паркинг или гаражно место на 70,0 м2 корисног простора.

- За потребе формирања грађевинске парцеле, у складу са Законом извршити парцелацију односно препарцелацију.

5.1.3.3. СПЕЦИФИЧНА ПРИВРЕДА

Урбанистичка подцелина 5.1а

Дозвољена намена - привреда, објекти секундарних и терцијарних делатности (административни, производни, складишни, услужни,енергетски и др.)

У оквиру подцелине 5.1а дозвољена намена је специфична привреда са формирањем нових и реконструкцијом постојећих комплекса, тежи се да перманентном реконструкцијом бесправно изграђених објеката становања, њихова намена постепено промени у намену специфичне привреде заједно са реконструкцијом постојећих и изградњом нових комплекса.

- Забрањује се изградња објеката који својим технолошким процесом загађују животну средину, ако нису предузете одговарајуће мере заштите

- Парцелу треба формирати у складу са потребама корисника уз задовољење параметара за однос изграђених површина, саобраћајно-манипулативних и зелених површина према укупној површини радног комплекса

- Степен искоришћености земљишта максимално 40 %

- Зелене површине минимално 20%

- Спратност објеката:

- производни објекти и складишта-углавном приземни - ниске и високе хале

- административни објекти могу бити максималне спратности По+П+2

- Изузетно, производни објекти могу бити и спратни, уколико технолошки процес може несметано да се одвија.

- Положај објекта одређен је грађевинском линијом која је дефинисана у односу на регулациону линију. Објекте постављати на или унутар грађевинске линије. (Графички прилог бр.8.Карта урбанистичке регулације)

- Постојећи објекти који делом задиру у планирану грађевинску линију имају следећи третман - задржавају се, али приликом интервенција у смислу реконструкције и доградње мора се поштовати дата грађевинска линија.

- На простору између грађевинске и регулационе линије формирати појас заштитног зеленила (посебно на граници са становањем) у комбинацији са паркинг просторима

- Објекте градити од чврстих савремених материјала уколико њихова намена не захтева супротно, уз поштовање

прописа и норматива за градњу ове врсте објеката

- Приликом пројектовања производних, магацинских, услужних и пратећих објеката држати се важећих прописа за пројектовање ове врсте објеката и прописа за стабилност објеката. Фундирање објеката вршити након прибављања података о геоморфолошким карактеристикама земљишта

- Приступ парцели остварити са јавног пута или приватног пролаза, чији ће профил бити одређен на основу меродавног возила

- Паркирање обезбедити унутар сопствене парцеле уз услов - 1ПМ /70м2 корисног простора

- Обавезно је спровођење поступка процене утицаја за пројекат /објекат/ који је на листи пројеката за које је обавезна процена утицаја или ако надлежни орган одлучи за пројекат који је на листи пројеката за које се може захтевати процена утицаја на животну средину, на основу Уредбе Владе РС о утврђивању листа

- За потребе формирања грађевинске парцеле, у складу са Законом извршити парцелацију односно препарцелацију.

5.1.4. ПРАВИЛА ГРАЂЕЊА ЗА ОБЈЕКТЕ ЈАВНЕ НАМЕНЕ

5.1.4.1. ЦЕНТРИ

- **ЦЕНТАР**

Урбанистичке целине и подцеине 1.1, 2.4а, 3.1 и 4.1

Дозвољена намена – Центар

Однос функција (препорука)

трговина	45%
угоститељ. и туризам	15%
занати и услуге	20%
финан.-техн.услуг	3%
култур,наука и здр.	12%
админ.-и управа	5%

- Објекте поставити у оквиру дате грађевинске линије која је дефинисана у односу на регулациону линију (Графички прилог Карта урбанистичке регулације)

- Максимална спратност објеката је По+Пр+2

- Максимална висина коте венца 10м

- Максимални степен искоришћености земљишта је 45%

- Приступ комплексу остварити са јавне саобраћајне површине

- Обезбедити прилазе за особе са посебним потребама

- Паркирање обезбедити у оквиру комплекса поштујући услов 1ПМ/70м2 корисног простора (отворени паркинг простори, паркинг гараже, и сл.)

- Ограђивање комплекса није дозвољено

Приликом пројектовања објеката придржавати се услова из Правилника о условима за планирање и пројектовање објеката у вези са несметаним кретањем деце,

старих, хендикепираних и инвалидних лица (Службени гласник РС", бр. 18/97)

- Материјализација - користити савремене материјале

- Приликом пројектовања придржавати се важећих прописа за пројектовање ове врсте објеката и прописа за стабилност. Фундирање објеката вршити након прибављања података о геоморфолошким карактеристикама земљишта

- За потребе формирања грађевинске парцеле парцелацију, односно препарцелацију извршити у складу са Законом.

- Обавезна израда Урбанистичког пројекта.

Посебно третирати подцелину **2.4а** обзиром да се на њој налази заштићени објекат-Спомен дом „др.Драгиша Мишовић“ уз обавезну израду Урбанистичког пројекта са следећом организацијом простора и уз поштовање мера заштите од надлежног Завода за заштиту споменика културе и предходна правила допунити следећим:

- Однос изграђених, саобраћајних и зелених површина 20:10:70

- Степен искоришћености под објектом је максимално 20%

- Дозвољена спратност објекта је По+П

- Обезбедити прилазе за особе са посебним потребама на свим пешачким стазама и пролазима,

- Ограђивање комплекса није дозвољено, осим одговарајућим биљним врстама (зелена ограда, линеарно зеленило и сл.)

- Обавезно постављање парковског мобилијара,

- Предвидети атрактивну јавну расвету,

- Обавезна израда Урбанистичког пројекта.

5.1.4.2. ПОЛИЦИЈСКА УПРАВА-ЗАТВОР

Урбанистичке целине 4.6

Дозвољена намена – објекти у функцији Полицијске управе - затвор

- Објекте постављати на или унутар грађевинске линије (Графички прилог Карта урбанистичке регулације)

- Максимална спратност објеката је По+Пр+2

- Максимални индекс заузетости земљишта је 40%

- Приступ парцели остварити са јавне саобраћајнице

- Паркирање обезбедити делом у оквиру сопствене парцела, уз услов 1ПМ/ 70м2 корисног простора

- Обавезно ограђивање комплекса,

- Приликом пројектовања објеката придржавати се услове из Правилника о техничким стандардима приступачности (“Сл. Гласник РС”, бр.46/13).

- За потребе формирања грађевинске парцеле, парцелацију односно препарцелацију извршити у складу са Законом.

5.1.4.3. ОБРАЗОВАЊЕ

- **ОСНОВНО ОБРАЗОВАЊЕ**

Урбанистичке целине 1.2 и 4.2

Дозвољена намена – објекат Основне школе са потребним садржајима.

- Објекат поставити у оквиру дате грађевинске линије која је дефинисана у односу на регулациону линију (Графички прилог бр.8 Карта урбанистичке регулације),

- Степен искоришћености земљишта до 20%

- Спратност објеката максимално По+П+2

- Приступ комплексу остварити са јавне саобраћајнице

- Паркирање обезбедити у оквиру комплекса поштујући услов 1ПМ/учионици

- Приликом пројектовања придржавати се важећих прописа за пројектовање ове врсте објеката и прописа за стабилност. Фундирање објеката вршити након прибављања података о геоморфолошким карактеристикама земљишта.

- Ограђивање парцела – транспарентном оградом до висине 1.60м.

- За потребе формирања грађевинске парцеле, парцелацију, односно препарцелацију извршити у складу са Законом.

У оквиру комплекса школе постоји објекат старе школе у Атеници који је проглашен евидентираним културним добром од стране надлежне институције - Завода за заштиту споменика културе Краљево. Одређене интрвенције у смислу реконструкције, доградње и надградње извршити у складу са условима Завода и предходно наведеним правилима грађења која су дата за изградњу нових објеката основног образовања уз поштовање чл. 29. Закона о културним добрима (Сл. Гласник РС,бр.71/94), а посебно став 4. овог члана.

5.1.4.4 СОЦИЈАЛНА ЗАШТИТА ДЕЦЕ

- **ДЕЧИЈА ЗАШТИТА**

Урбанистичка целина 2.2

Дозвољена намена – објекат дечје заштите са потребним садржајима (простори за игру деце на отвореном)

- Поштовати дату грађевинску линију која је дефинисана у односу на регулациону линију (Графички прилог бр.8 Карта урбанистичке регулације)

- Капацитет максимално 320 деце

- Индекс заузетости парцеле максимално 30%

- Спратност објеката максимално По+Пр+1,

- Приступ комплексу остварити са јавне саобраћајнице

- Паркирање за особље обезбедити у оквиру комплекса

- Приликом реконструкције придржавати се важећих прописа за пројектовање ове врсте објеката и прописа за стабилност. Фундирање објеката вршити након прибављања података о геоморфолошким карактеристикама земљишта.

- Ограђивање парцела – транспарентном оградом висине до 1.60м.

- Врсте зеленила које се саде у

двориштy дечје установе не смеју да буду крте (врба, бреза и сл.), бодљикаве и отровне врсте. Корисне саднице за ове комплексе су оне са ниском крошњом. Препоручују се фитоцидне здраве врсте (најчешће четинари). Високо дрвеће не треба садити на јужној страни.

- Обавезно поштовање Правилника о ближим условима за почетак рада и обављање делатности установа за децу („Сл. Гласник РС“ број 50/94 и 6/96)

5.1.4.5 СПОРТ И РЕКРЕАЦИЈА

- **РЕОНСКИ СПОРТСКИ ЦЕНТАР**

Урбанистичка целина 4.3

Локација предвиђена за Реонски спортски центар је изграђена, уколико се јави потреба за реконструкцијом, доградњом и сл. објекте градити према следећим правилима градње:

- Објекте поставити у оквиру дате грађевинске линије која је дефинисана у односу на регулациону линију (Графички прилог Карта регулације и парцелације)

- Степен искоришћености максимално 55%

- Спратност објеката максимално По+П+1

- Приступ комплексу остварити са јавне саобраћајнице

- Обезбедити прилазе за особе са посебним потребама

- Паркирање обезбедити у оквиру комплекса поштујући услов 1ПМ/70м2 корисног простора (отворени паркинг простори, паркинг гараже, парк-гараже и сл.)

- **ЛОКАЛНИ СПОРТСКИ ЦЕНТАР**

Урбанистичка целина и подцелина 1.5а, 3.3 и 4.7

Дозвољена намена – у функцији спорта и рекреације,

- Дозвољена је изградња отворених и затворених терена. У оквиру комплекса изградити пратеће објекте у функцији спортских садржаја (административно-пословни, трибине, свлачионице, угоститељски садржаји, трговина спортске опреме и сл.),

- Индекс заузетости парцеле - под теренима и објектима је максимално 80%,

- Спратност пратећих објеката осталих намена који прате спорт и рекреацију је максимално По+П+2,

- Терене и објекте поставити у оквиру дате грађевинске линије која је дефинисана у односу на регулациону линију (Графички прилог бр.8 Карта урбанистичке регулације),

- Све слободне површине уредити и озеленети,

- Обезбедити паркинг простор у оквиру локације,

- Обезбедити прилазе за особе са посебним потребама

- Комплекс се може оградити оградом висине максимално 2,0м. а на делу комплекса, где се налазе спортски терени ограда може бити максималне висине до 300 цм, зидани парапетни део може бити максимално висок 100 цм, а остатак је транспарентан (челични профили, жица са одговарајућом подконструкцијом и сл.),

могућа је комбинација зелене - живе ограде и транспарентне, према истим условима, пешачке и колске капије су у складу са општим изгледом ограде и отварају се ка унутрашњости комплекса,

- За потребе формирања грађевинске парцеле парцелацију, односно препарцелацију извршити у складу са Законом,

2.

- Приликом планирања и пројектовања објеката морају се испоштовати сви услови за несметано кретање деце, старих, хендикепираних и инвалидних лица,

- Обавезна израда Урбанистичког пројекта као разрада целине.

РЕОНСКИ ПАРК

Урбанистичка подцелина 3.9б

У оквиру Реонског парка поштовати следеће опште услове:

- Даје се могућност изградње монтажних објеката природних материјала у функцији парка (изложбени павиљон, сувенирница, уметничка радионица и сл. са пратећим садржајима)

- Степен искоришћености под објектима је максимално 12%

- Дозвољена спратност објекта је По+П

3.

- При избору биљних врста превасходно примењивати аутохтоне засаде и врсте отпорне на градске услове

- Уређење и организацију површина прилагодити функцији пасивне рекреације.

- Парк оплеменити елементима водених, зелених и поплочаних површина

- Обавезно постављање мобилијара за игру деце,

- Обезбедити прилазе за особе са посебним потребама.

УРБАНО ЗЕЛЕНИЛО - ПАРК

Урбанистичка целина 4.5

У оквиру намене урбаног зеленила дозвољена је изградња угоститељског објекта са отвореним баштама, уметничка радионица и сл.

- Степен искоришћености под објектом је максимално 12%

- Дозвољена спратност објекта је По+П

- Обезбедити прилазе за особе са посебним потребама

- Могуће постављање објеката за игру деце и активну и пасивну рекреацију одраслих

- При избору биљних врста превасходно примењивати аутохтоне засаде и врсте отпорне на градске услове

ПАРК ШУМА

Урбанистичка подцелина 1.3а

У оквиру подцелина **1.3а**, задржава се намена постојеће шуме у градском грађевинском земљишту уз обавезно:

- Формирање парковске површине уз задржавање постојећег биљног фонда и садњу нових одговарајућих дендро врста.

- Приступ комплексу остварити са јавне саобраћајнице,
- Обезбедити прилазе за особе са посебним потребама
- Обавезно постављање парковског мобилијара, формирање и уређење стаза и др..
- Предвидети одговарајућу јавну расвету,
- Могуће постављање објеката за игру деце и активну и пасивну рекреацију одраслих

5.1.4.6 КОМУНАЛНЕ ФУНКЦИЈЕ

– **КОМУНАЛНЕ ДЕЛАТНОСТИ**

Урбанистичке целине 4.11 и 5.3 са подцелинама 5.3а, 5.3б и 5.3в

Дозвољена намена комуналне делатности, даје се могућност лоцирања коплекса компатибилним намена.

Целина 4.11. и **Подцелина 5.3в** намењена за комуналне делатности у комбинацији са пословањем.

- Објекте поставити у оквиру дате грађевинске линије која је дефинисана у односу на регулациону линију (Графички прилог Карта регулације и парцелације бр .8),

- Степен искоришћености земљишта мах 50%,

- Спратност објеката максимално По+П+2,

- Паркирање обезбедити у оквиру комплекса,

- За потребе формирања грађевинске парцеле, парцелацију, односно препа рцелацију извршити у складу са Законом,

- Обавезна израда Урбанистичког пројекта.

Подцелина 5.3а- дозвољена намена – објекти у функцији Постројења за пречишћавање отпадних вода са пратећим садржајима у зависности од изабране технологије.

- Објекте поставити у оквиру дате грађевинске линије која је дефинисана у односу на регулациону линију (Графички прилог Карта регулације и парцелације бр .8),

- Спратност објеката максимално По+П+1,

- Паркирање обезбедити у оквиру комплекса,

- За потребе формирања грађевинске парцеле, парцелацију, односно препарце-лацију извршити у складу са Законом,

- Обавезна израда Урбанистичког пројекта.

Подцелина 5.3б - дозвољена намена – објекти у функцији кванташке пијаце и пратећих комуналних и комерцијалних делатности

- Објекте поставити у оквиру дате грађевинске линије која је дефинисана у односу на регулациону линију (Графички прилог бр.8 Карта урбанистичке регулације)

- Дозвољена је изградња објекта у комбинацији са наткривеним отвореним простором

- Степен искоришћености земљишта

максимално 50%,

- Спратност објеката максимално По+П+2,

- Приступ комплексу пијаце остварити са јавне саобраћајнице,

- Паркирање обезбедити делом у оквиру комплекса поштујући услов 1ПМ/70м2 корисног простора уз могућност коришћења јавног паркинга простора који је планиран непосредно уз подцелину 5.3б

- Материјализација-користити савремене материјале,

- Приликом пројектовања придржавати се важећих прописа за пројектовање ове врсте објеката и прописа за стабилност. Фундирање објеката вршити након прибављања података о геоморфолоским карактеристикама земљишта,

- Приликом планирања и пројектовања објеката морају се испоштовати сви услови за несметано кретање деце, старих, хендикепираних и инвалидних лица.

- За потребе формирања грађевинске парцеле, парцелацију, односно препарцелацију извршити у складу са Законом.

- Обавезна израда Урбанистичког пројекта

- **ГРОБЉЕ**

Урбанистичка целина 3.5 и подцелина 3.5а

Дозвољава се изградња нове капеле или проширење, доградња и адаптација постојећег објекта у оквиру дате грађевинске линије која је дефинисана у односу на регулациону линију - (Графички прилог бр.8 Карта урбанистичке регулације).

- Дозвољена намена – гробље

- Спратност објекта П.

- У оквиру гробних поља формирати гробна места као основни елемент код пројектовања гробља.

- Гробна места су оријентације исток-запад

- Планирати објекат капеле у оквиру гробља.

- Санитарни прописи захтевају да између горње површине сандука и површине тла буде минимум 1.5м земље, а да максимални ниво подземне воде буде минимум 50цм испод сандука, како би се спречило испирање.

- У оквиру комплекса предвидети санитарне просторије намењене посетиоцима, чуварску кућицу и сл.

- Ситуационо решење интерних саобраћајница пројектовати тако да се обезбеди проходност за теретно возило. Колске саобрацајнице радити ширине 3.5м, а пешачке стазе 1.2-1.5м.

- У оквиру комплекса гробља предвидети урбани мобилијар (клупе, чесму за поливање цвећа, корпе за отпатке и др.).

- Гробље оградом одвојити од околних намена. Ограда може бити од метала, жичаног плетива и живе ограде или зидана. Ограђивање комплекса извршити оградом висине x=1.4м.

- Обавезна израда Урбанистичког пројекта.

ТРАФОСТАНИЦА 110/10 kV

Урбанистичка подцелина 2.3б

- Објекат трафостанице ТС 110/10 kV (опрема) радити у свему у складу са прописима за изградњу ове врсте објеката;

- Поштовати дату грађевинску линију;

- Простор око трафостанице обавезно се ограђује, а минимално растојање било ког дела објекта трафостанице од ограде је 5 m, а од суседних објеката који не припадају трафостаници је 10 m;

- Улазна капија је минималне ширине 5m и мора поседовати посебан део за пролаз пешака;

- Ограда је метална, минималне висине 1,8 m и обавезно се уземљује;

- Прилазни пут до трафостанице треба да буде ширине најмање 5 m на правим деоницама, а најмањи полупречник кривине је 20 m и треба да буде димензионисан за осовинско оптерећење 100 kN;

- Плато на коме се налази трансформаторска зграда треба да буде изведен тако да има добро одводњавање, а сама трансформаторска зграда не сме бити са равним кровом.

5.2. ПРАВИЛА ЗА ИЗГРАДЊУ САОБРАЋАЈНЕ ИНФРАСТРУКТУРЕ

Урбанистичко решење саобраћајних површина, односно регулационе ширине и нивелациони елементи, као и попречни профили за постојеће и планиране саобраћајнице приказани су у графичком прилогу „Карта саобраћајне инфраструктуре“, са аналитичко-геодетским и свим осталим елементима неопходним за израду техничке документације за саобраћајнице.

Све елементе попречног профила саобраћајних површина који се функционално разликују раздвојити нивелационо.

Инжењерско-геолошке карактеристике терена захтевају примену адекватних санационих мера при изградњи саобраћајница. Тачну диспозицију потпорних зидова (димензије, врста, нагиб) димензионисати кроз израду детаљних геолошких истраживања за потребе саобраћајница.

Коловозну конструкцију одредити према инжењерско-геолошким карактеристикама тла и очекиваном саобраћајном оптерећењу.

Геометрија планираних и постојећих раскрсница и саобраћајних прикључака предвиђених за реконструкцију (ситуационо и нивелационо) прецизно ће бити дефинисана у току израде пројектно техничке документације на основу Правилника о условима које са аспекта безбедности саобраћаја морају да испуњавају путни објекти и други елементи јавног пута („Сл. гласник РС“ бр. 50/2011) и осталим важећим стандардима и прописима који регулишу ову материју.

За све предвиђене интервенције и инсталације које се воде кроз земљишни појас (парцелу пута) потребно је обратити се надлежном управљачу пута.

РЕГУЛАЦИЈА

Регулационе линије и осовине саобраћајница представљају основне елементе за дефинисање саобраћајне мреже, чиме је дата граница у оквиру које је дато техничко решење трасе. На овај начин је омогућено да се даљом разрадом решења трасе, кроз техничку документацију, унапреде поједина решења дата у плану (у оквиру дефинисане границе), а уз обавезујући број планираних саобраћајних трака, у циљу побољшања саобраћајних ефеката, инфраструктурних решења и рационализације трошкова изградње планиране саобраћајнице.

Регулациона ширина новопланираних улица и улица које се коригују утврђена је у складу са функционалним рангом саобраћајница и потребама смештаја планиране саобраћајне и комуналне инфраструктуре.

Планом хоризонталне регулације улица дефинисани су услови за диспозицију саобраћајних површина – коловоза, тротоара и бициклистичких стаза у профилу улице.

Планираном наменом простора, дефинисане су зоне са различитим режимима изградње и уређења, као и зоне у којима се не мења постојећа регулација.

У дугорочној концепцији развоја система саобраћаја извршена је надградња постојеће саобраћајне матрице на подручју **ПГР »Атеница-Кулиновци«**. У складу са таквим решењима у простору, неће доћи до битних промена у генералном систему регулације обрађиваног простора. Изузетак чине зоне кроз које пролазе трасе планираних саобраћајница, као што је:

I - Код главних градских магистрала:

1**. Булевар ослободилаца Чачка** (обилазни пут), који се поклапа са **ДП IБ-23** планиран је са проширењем у оквиру граница ГУП, са стране ка центру града, на ширину попречног профила од 27,5м'.

II - Код градских магистрала:

1.-Изградња/реконструкција дела **»Источне магистрале«,** односно, проширење улица **Др. Драгише Мишовића и Ђакона Авакума** на попречни профил од **21,0м'** и њен продужетак у правцу истока, као улазно – излазног правца према Краљеву. У овом попречном профилу су планиране четири саобраћајне траке (по две за сваки смер, раздвојене зеленим појасом ширине 2,0м'), две бициклистичке стазе по 1,5м' и тротоари по 2,0м'.

2.-Изградња дела **Ул. Николе Тесле** кроз Атеничко поље до **Државног пута II А реда, број 179** (тзв. »Стари Краљевачки пут«), преко Атеничке реке и испод пруге Сталаћ-Краљево-Чачак-Пожега. Попречни профил ове магистрале је планиран од 22,0м' и то четири саобраћајне траке (по две за сваки смер), затим две бициклистичке стазе по 1,5м', раздвојене од коловозних трака зеленим појасом од по 1,5м' и тротоари по 2,0м'.

III - Код сабирних улица I:

1. Правац **Ул. Радних бригада и Ул. Матије Лишанчића** се пружа приближно правцем Север-Југ. На север се **Ул. Радних бригада** пружа до Ул. Раденка Јањића и даље наставља испод пруге Сталаћ-Краљево-Чачак-Пожега том улицом уклапајући се у саобраћајну мрежу ПГР »Индустриска зона, комплекси болнице и касарне«. На југ се **Ул.**

Матије Лишанчића уклапа у Општински пут бр. Л-327 и наставља даље према Горњој Атеници.

Попречни профил **Ул. Радних бригада** је укупно 14м' и то кловоз 6,0м' и тротоари по 2,5м' одвојени од коловозних трака зеленим појасом од по 1,5м'. Попречни профил **Ул. Матије Лишанчића** је укупно 11,0м' и то коловоз 6,0м' и тротоари од по 2,5м'.

2. Правац **Ул. Топалово брдо** спаја **Булевар Ослобођења**, односно **Булевар ослободилаца Чачка** са центром МЗ Лозница и то врхом венца Топалово брдо.

До промена постојеће регулације, такође ће доћи у зонама планираних денивелисаних укрштања између пруга и путева, и денивелисаних укрштања саобраћајница.

Планираном наменом простора, дефинисане су зоне са различитим режимима изградње и уређења, као и зоне у којима се не мења постојећа регулација.

Генералним регулационим решењем препоручене су регулационе ширине за:

- тротоаре и пешачке стазе..... ..... мин 1,5 м

- бициклистичке стазе једносмерне..... ..... 1,0-1,5 м

- бициклистичке стазе двосмерне..... ..... 2,0 -3,0м

- светли профил (пруга-пут)..... ..... мин 6,5 м'

- светли профил (пут-пут)..... ..... мин 4,5 м'

Подземне трасе главних водова комуналне инфраструктуре смештене су у регулационим профилима саобраћајница (водоснабдевање, кишна и фекална канализација, кабловски водови ел.енергије, ТТ инсталација, топловоди, гас...).

НИВЕЛАЦИЈА

Подручје обухваћено ПГР-ом лежи на теренима који су нагнути према току Западне Мораве. Такав рељеф обезбеђује одвођење површинских вода према саобраћајницама, са којих се оне одводе системом кишне канализације. Површине непосредно уз реку су делимично у депресији и са њих је одвођење површинских вода решено системом кишне канализације.

Нивелете постојећих саобраћајница се задржавају. Делови планираних саобраћајница, који се надовезују на постојеће деонице, нивелационо се морају прилагодити постојећем стању.

До промена нивелета доћи ће на планираним денивелисаним укрштњима и деоницама нових саобраћајница, што ће бити дефинисано урбанистичком или техничком документацијом.

Нивелету саобраћајница радити на основу кота датих у графичким прилозима, а које треба третирати као оријентационе приликом пројектовања. С обзиром да је у питању надоградња и модернизација постојеће уличне мреже, као и пројектовање нових саобраћајница, потребно је водити рачуна о постојећим котама, како саобраћајница, тако и о котама улаза у парцеле и објекте приликом комплетирања мреже, као и о котама осталих инфраструктурних мрежа.

Нивелацију земљишта, односно парцела које нису јавног карактера усагласити са

висинским решењем саобраћајница утврђених као јавне површине.

Нивелационо, новопланиране саобраћајнице су уклопљене на местима укрштања са већ постојећим саобраћајницама, док су на преосталим деловима одређене на основу топографије терена и планираних објеката.

У нивелационом смислу, код потврђивања траса постојећих саобраћајница задржане су углавном постојеће висинске коте.

МАКСИМАЛНИ ПОДУЖНИ НАГИБ:

- главна градска и градске магистрале 5% (6%)

- градске саобраћајнице I и II 6% (7%)

- сабирне саобраћајнице I и II 7% (8%)

- приступне улице..... ..... 12% (14%)

Настојало се да максимални подужни нагиб саобраћајница примарне мреже буде до 7%. У случају секундарних саобраћајница-приступних улица, максимални нагиби иду до 12 % (14%), а изузетно и више у случајевима када су потврђиване постојеће приступне улице поред којих су већ изграђени објекти са својим приступима.

УСЛОВИ И НОРМАТИВИ ЗА ПАРКИРАЊЕ

Стационарни саобраћај организовати поштујући следеће принципе:

- Зоне вишепородичног становања: паркирање организовати ван јавног пута, у оквиру сопствене парцеле.

- Зоне породичног становања: паркирање организовати ван јавног пута, у оквиру сопствене парцеле.

- **Пословне зоне** (комуналне функције, централне функције, реонски центар): обезбедити паркирање на грађевинској парцели, ван површине јавног пута.

- Зоне основног, средњег, вишег и високог образовања: обезбедити на грађевинској парцели, ван површине јавног пута.

- **У зони градског и реонских паркова**, предвидети самосталну паркинг скупину.

- **У зони градског и локалних спортских центара**, предвидети самосталне паркинг скупине.

- **Улично паркирање** у профилима проточних саобраћајница омогућити испред објеката са краткотрајном посетом (пошта, банка, објекти дечје заштите...), уз обавезну изградњу коловозних проширења-ниша на **својим парцелама** за ограничен број возила (4 до 12 - паралелне нише, односно 6 до 20 возила - косе нише $\alpha=45^{o}$)

Услови и нормативи за паркирање за јавне површине и објекте:

Број места за смештај путничких возила за садржаје јавне намене одредити према нормативима, и то за:

- основне, средње, више и високе школе: 1ПМ/по учионици или 1ПМ/на 10 запослених радника
- дечја установа: 2ПМ/по групи
- здравствене: 1ПМ/на сваког лекара или 1ПМ/на 5 запослених

- позориште, културни центар или биоскоп: 1ПМ/на 30 гледалаца

- спортска хала: 1ПМ/за 40 гледалаца.

За нове комплексе површина јавне намене паркирање возила решити на припадајућој парцели према датим нормативима, као и за постојеће комплексе где то просторне могућности дозвољавају. За постојеће комплексе јавних намена код којих није могуће задовољити дате нормативе за паркирањем, потребе за паркирањем остварити делом у склопу комплекса а делом на јавним паркинг просторима.

Места за смештај возила и простор за маневрисање возила приликом уласка/ изласка на места за смештај возила, у зависности од угла паркирања, димензионисати према важећим нормативима.

Димензије просторног габарита (2,5x5,0 за управно и 2,3x6,0 за подужно паркирање) су полазни геометријски стандард у планирању и пројектовању паркиралишта за путничке аутомобиле.

Услови и нормативи за паркирање на површинама остале намене

Планирани објекти своје потребе за стационирањем возила решавати у оквиру своје грађевинске парцеле, било у гаражи у склопу самог објекта, или као самосталан објекат или на слободном делу парцеле.

Број места за паркирање путничких возила одредити према нормативима:

- становање: 1,2ПМ/ на 1 стан

- пословање, администрација, услуга и сл.: 1ПМ на 70 $м^2$ корисног простора, односно 1ПМ по пословној јединици уколико је њена површина мања од 70$м^2$

- трговина на мало: 1ПМ на 100 $м^2$ корисног простора

- угоститељство: 1ПМ на два стола са по четири столице, или 1ПМ/на један сто за угоститељски објекат прве категорије

- хотелијерска установа: 1ПМ/2 - 10 кревета у зависности од категорије

- производни, магацински и индустријски објекат: 1ПМ/на 200$м^2$ корисног простора и обавезно обезбедити простор за смештај теретних возила.

У оквиру комплекса где се планирају комерцијални садржаји (за чије потребе се користе и теретна возила) планирати и простор за смештај теретних возила. Места за смештај возила и простор за маневрисање возила приликом уласка/изласка на места за смештај возила, у зависности од угла паркирања, димензионисати према важећим нормативима.

Гараже објекта планирају се у или испод објекта у габариту, подземно изван габарита или надземно на грађевинској парцели.

Стандардне димензије паркинг места за ПА

За путничке аутомобиле примењује се меродавно возило заједно са потребним слободним профилом. Приказано возило својим габаритом репрезентује **85% возног парка**:

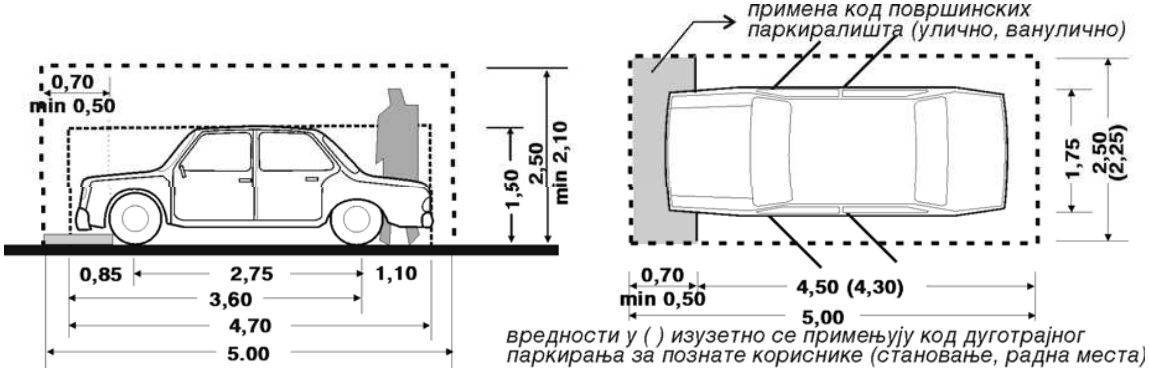

Приказане димензије просторног габарита **(2,5x5,0 за управно и 2,5x6,0 за подужно паркирање)** су полазни геометријски стандард у планирању и пројектовању паркиралишта за путничке аутомобиле.

Код подручја са доминантном активношћу становања изван центра града проблем се релативно једноставно решава нормативним приступом будући да паркирање уз место становања представља виши степен друштвене обавезе, ван површине јавне саобраћајнице.

Уз индивидуално становање (тј. породичне куће) обезбеђује се индивидуално паркирање (гаража или паркинг) на сопственој локацији и то према нормативу један стан – једно паркинг или гаражно место, а тачан број паркинг места димензионисати за сваку конкретну локацију, у зависности од намене простора.

УСЛОВИ ПРИСТУПАЧНОСТИ ОСОБАМА СА ИНВАЛИДИТЕТОМ

Приликом планирања и пројектовања површина и објеката јавне намене (тротоари и пешачке стазе, пешачки прелази, паркинзи, стајалишта јавног превоза, прилази до објеката хоризонталне и вертикалне комуникације у јавним и стамбеним објектима) морају се обезбедити услови приступачности особама са посебним потребама (деци, старим, хендикепираним и инвалидним особама) у складу са Правилником о техничким стандардима приступачности (»Сл. Гласник РС«, бр. 46/2013), као и осталим важећим прописима, нормативима и стандардима који регулишу ову област.

За приступ и кретање хендикепираних и инвалидних лица, неопходно је предвидети стазе са рампама на местима денивелације између разних категорија саобраћајних површина.

Елементи приступачности јавног саобраћаја

Тротоари и пешачке стазе

- Тротоари и пешачке стазе треба да буду приступачни, у простору су међусобно повезани и прилагођени за оријентацију, и са нагибима који не могу бити већи од 5% (1:20), а изузетно до 8,3% (1:12).

- Највиши попречни нагиб уличних тротоара и пешачких стаза управно на правац кретања износи 2%.

- Шеталишта у оквиру јавних зелених и рекреативних површина су осветљена, означена и са обезбеђеним местима за одмор са клупама дуж праваца кретања.

- Клупе треба да имају седишта на висини од 45 цм и рукохвате на висини од 70 цм изнад нивоа шетне стазе у 50% од укупног броја клупа. Поред клупа се обезбеђује простор површине 110 цм са 140 цм за смештај помагала за кретање.

Пешачки прелази и пешачка острва

- Место пешачког прелаза је означено тако да се јасно разликује од подлоге тротоара.

- Пролаз кроз пешачко острво у средини коловоза изводи се без ивичњака, у нивоу коловоза и у ширини пешачког прелаза.

- За савладавање висинске разлике између тротоара и коловоза користе се закошени ивичњаци који се изводе у ширини пешачког прелаза и у нивоу коловоза, са максималним нагибом закошеног дела до 8,3%, а ако је технички неизводљиво у изузетним случајевима до 10%.

Места за паркирање

- Места за паркирање возила која користе особе са инвалидитетом предвиђају се у близини улаза у стамбене зграде, објеката за јавно коришћење и других објеката, означавају се знаком приступачности.

Места за паркирање треба да испуне следеће услове:

1) најмања укупна површина места за паркирање возила која користе особе са инвалидитетом износи 370 цм x 480 цм;

2) место за паркирање за два аутомобила које се налази у низу паркиралишних места управно на тротоар величине је 590 x 500 цм с међупростором ширине 150 цм;

3) Уколико паркиралиште није изведено у истом нивоу са оближњом пешачком стазом тада ће се излаз са паркиралишта обезбедити спуштеном пешачком стазом максималног нагиба од 8,3% и минималне ширине најмање 140 цм колико износи слободан простор за маневрисање.

4) за јавне гараже, јавна паркиралишта, као и паркиралишта уз објекте за јавно коришћење и веће стамбене зграде, најмање 5% места од укупног броја места за паркирање, а најмање једно место за паркирање;

5) на паркиралиштима са мање од 20 места која се налазе уз амбуланту, апотеку, продавницу прехрамбених производа, пошту, ресторан и дечји вртић, најмање једно место за паркирање;

6) на паркиралиштима уз бензинске пумпе, ресторане и мотеле поред магистралних и регионалних путева 5% места од

укупног броја места за паркирање, али не мање од једног места за паркирање;

7) на паркиралиштима уз домове здравља, болнице, домове старих и друге здравствене и социјалне установе, најмање 10% места од укупног броја места за паркирање, а најмање два места за паркирање.

Неопходно је испоштовати и друге услове дефинисане важећом законском регулативом.

Нивелације свих пешачких стаза и пролаза радити у складу са важећим прописима о кретању инвалидних лица.

Потребно је испоштовати одредбе Закона о спречавању дискриминације особа са инвалидитетом („Сл. гласник РС“, број 33/2006), у смислу члана 13.

ПОСЕБНА ПРАВИЛА ЗА ИЗГРАДЊУ САОБРАЋАЈНЕ МРЕЖЕ

Правила за изградњу коловоза

- Изградњу коловоза планирати од савремених материјала и са савременим коловозним конструкцијама према важећим нормативима и стандардима.

- Коловозну конструкцију потребно је прилагодити рангу саобраћајнице у склопу мреже, прогнозираном саобраћајном оптерећењу и потребном осовинском оптерећењу, а у свему према важећим стандардима и нормативима.

- Нивелета коловоза мора бити прилагођена датом нивелационом решењу, постојећем терену и изграђеном коловозу са којим се повезује планирани коловоз.

- Слободни простор изнад коловоза (светли профил) за друмске саобраћајнице мора бити минимално 4,5м.

- Унутар блоковске приступне улице димензионисати према условима за кретање противпожарних и комуналних возила.

- Попречни пад планираних коловоза мора бити у сагласности са важећим стандардима и условима за одводњавање коловоза.

- На улазима у дворишта парцела и на прелазима оивичења радити од упуштених (оборених) ивичњака и рампама прописаним за особе са инвалидитетом.

- Одвод атмосферских вода са површине коловоза планирати преко сливника у атмосферску канализациону мрежу.

- У регулационим профилима улица предвидети јавну расвету.

- Пре изградње коловоза у улицама препоручује се реконструкција мреже подземних инсталација да би се избегло непотребно разбијање нових површина.

- Техничком документацијом предвидети потребну саобраћајну сигнализацију у складу са усвојеним режимом саобраћаја.

Правила за изградњу бициклистичких стаза и тротоара

- Изградњу бициклистичких стаза и тротоара планирати од савремених материјала.

- Нивелета тротоара мора бити прилагођена околним објектима, терену и прелазима преко коловоза.

- Уколико се бициклистичка стаза налази непосредно поред тротоара њена нивелација мора бити нижа од нивелације тротоара и визуелно раздвојена од тротоара.

- Пешаки прелази преко коловоза и прилази објектима морају бити планирани у складу са Правилником о техничким стандардима приступачности.

Правила за изградњу паркинга

- Изградњу паркинга планирати и пројектовати од савремених материјала, односно од асфалта, поплочавањем, зависно од локације изградње.

- Димензије паркинг места морају бити у складу са важећим нормативима и стандардима за улично и ванулично паркирање за одређену категорију возила (СРПС У.С4.234 и СРПС У.А9.204).

- Распоред паркинг места у оквиру паркинга мора бити такав да омогући озелењавање паркинга са ниским и високим зеленилом, по моделу да се на три паркинг места планира по једно дрво.

- Око и унутар планираних паркинга обезбедити одговарајућу засену садњом високог зеленила.

- Уређење јавних паркинга планирати тако да распоред паркинг места, пролази и прилази паркингу омогућавају контролу уласка и изласка са паркинга.

- У оквиру јавних паркинга као и у њиховој околини морају се изградити пешачке комуникације ради омогућавања одвијања безбедног пешачког саобраћаја између паркинг простора и околних садржаја.

ОПШТА ПРАВИЛА ЗА ИЗГРАДЊУ СТАНИЦА ЗА СНАБДЕВАЊЕМ ТЕЧНИМ ГОРИВОМ

Овим правилима се утврђују услови изградње, доградње, реконструкције и адаптације станица за снабдевање течним горивом (у даљем тексту: **СЗСТГ**).

Територија обухваћена правилима за изградњу СЗСТГ подељена је на следеће зоне:

1. **Централна градска зона** (простор оивичен улицом Светог Саве од раскрснице са Булеваром Вука Караџића до улице Војводе Степе, затим улицом Војводе Степе до градског бедема, па градским бедемом до Улице Светог Саве, том улицом и улицом Данице Марковић до Улице цигларске, затим Цигларском улицом до Улице број 10, па улицом број 10 до Колубарске улице, Колубарском до Трнавске улице, затим Трнавском до Бирчанинове улице, Бирчаниновом до Улице Драгиша Мишовић, па том улицом до Булевара ослобођења, Булеваром ослобођења до Улице Немањине и Немањином до Улице Светог саве).

2. **Улазно-излазни правци** који се поклапају са правцима магистралних (државних путеви IБ реда) и регионалних путева (државни путеви IIА реда.

3. Простор између централне **градске зоне и границе ГП** и

4. Простор између **границе ГП и границе града Чачка**.

СЗСТГ се према микролокацији и врсти опслуживања сврставају у пет категорија и то:

1. ГРАДСКЕ, које због своје локације

у граду, као и саобраћајница на којима се налазе, имају опште градски значај;

2. НАСЕЉСКЕ, које се налазе унутар изграђеног насељског ткива

3. ВАНГРАСКЕ, које се налазе на улазно-излазним правцима ван града, и

4. НАМЕНСКЕ, које се постављају према специфичним технолошким захтевима корисника (у оквиру индустриских, грађевинских, привредних и сличних комплекса).

СЗСТГ се према врсти опслуживања сврставају у три основне категорије:

1. СЗСТГ са искључиво дериватима нафте;

2. СЗСТГ са дериватима нафте и природним гасом (П Г), и

3. Комбиноване СЗСТГ са дериватима нафте, ТГ и објектима услужних делатности (кафана, мотел, сервис за прање возила, сервис за вулканизирање гума,...)

Посебни услови уређења комплекса СЗСТГ дати су у зависности од припадајуће зоне и микролокације према табели:

- Коефициент изграђености (Ки)	0,2 – 1,0
- Степен искоришћености (Си)	20% - 55%
- Спратност објекта (висина)	П+0 до П+1 (до 8м')
- Саобраћајне и манипулативне површине	мин30%
- Слободне и зелене површине	мин15%
- Паркинг простор	мин 3 паркинг места*

*) **На сваких 15м^2 пословног простора (не рачунајући надстрешницу) и свако точеће место обезбедити по једно паркинг место, а мин број паркинг места је 3.**

Грађевинска линија комплекса СЗСТГ утврђује се у односу на регулациону линију јавне саобраћајнице, односно крајњу ивицу приступне саобраћајнице у зависности од ранга саобраћајнице, а у складу са Законом о путевима и/или граничну линију суседних парцела, односно намена суседних парцела.

Улаз и излаз из СЗСТГ, као и објекте у оквиру комплекса треба лоцирати на такво растојање од раскрсница да не ометају нормално одвијање саобраћаја, односно да не угрожавају прегледност и безбедност саобраћаја. То растојање мора бити довољно и да не дође до преплитања саобраћајних струја искључења са раскрсница и укључења на станицу, односно искључења са станице и укључења на раскрсницу.

Улаз на станицу (излаз са јавног пута) мора бити преко траке за успорење возила најмање ширине Вмин=3,0м' и дужине $Л_{изл.}= т_{В}/3,6+В'2-В''2/26д$ [м'], а излаз са станице (улив на јавни пут) преко траке за

убрзање возила исте ширине и дужине $Л_{ул.}$= $т_{В'}$/3,6+B'2-B"2/26a [м'], где је B'=0,8$В_{ГП}$, а B"= $В_{Рампе}$. Орјентационе дужине изливних и уливних елемената за најчешће режимске брзине (допуштена брзина возила или тзв. саобраћајна брзина) на територији општине Чачак за д=1,2м/сец2 и а=0,8м/сец2 и т=3сец, приказане су у следећој табели:

V_{rGP} [km/h]	V'=0,8V_{rGP}		l_c	дужине l_d / l_a за брзине V"=V_{pR} [km/h]				
				10	20	30	40	50
40	32	25	30	20	5			
			45	30	10			
50	40	35	50	40	25			
			75	60	35			
60	48	40	70	60	45	25		
			105	90	70	35		
80	64	55	130	120	105	80	55	
			195	180	155	120	75	

Стандардни елементи за прорачун и конструисање улива и излива

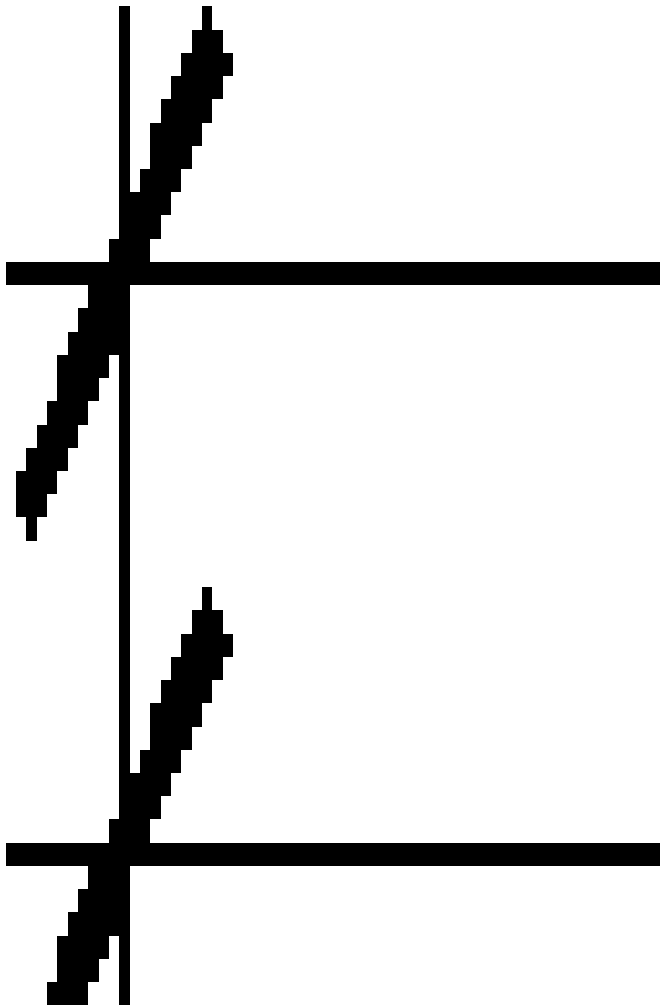

Излив и улив са СЗСТГ на јавни пут мора бити довољне ширине и радијуса заобљења, као и обезбеђењем прописане криве трагова за графичку проверу најмање проходности меродавног теретног возила.

Контакт са уличном мрежом може бити са пуним или непотпуним програмом веза и са једносмерним или двосмерним режимом саобраћаја унутар комплекса СЗСТГ, а у зависности од конкретне локације.

Положај резервоара за складиштење течног горива и течног нафтног гаса, претакалишта, аутомата за истакање горива и објеката (постојећих и планираних), као и њихово међусобно одстојање, мора бити у складу са Правилницима за ову врсту инсталација (Правилник о изградњи станица за снабдевање горивом моторних возила и о ускладиштењу и претакању горива, Правилник о изградњи постројења за запаљиве течности и Правилник о изградњи постројења за течни нафтни гас и о ускладиштењу и претакању течног нафтног гаса).

За прикључење комплекса СЗСТГ на државне путеве, неопходно је прибавити сагласност и услове надлежне институције која управља овим путевима.

Код пројектовања и изградње СЗСТГ, обавезно је поштовање и примена свих важећих техничких прописа и норматива из ове области. Код архитектонског обликовања објеката препоручује се примена савремених и атрактивних форми и материјала.

ЗАШТИТА ЈАВНИХ ПУТЕВА ПРИЛИКОМ ПЛАНИРАЊА ИНСТАЛАЦИЈА

- У заштитном појасу поред јавног пута, на основу члана 28, став 2, Закона о јавним путевима („Сл. гласник РС“ бр. 101/2005), може да се гради, односно поставља водовод, канализација, топловод, железничка пруга и други слични објекти, као и телекомуникациони и електро водови, инсталације, постројења и сл. **по претходно прибављеној сагласности управљача јавног пута, која садржи саобраћајно-техничке услове.**

- Инсталацију се могу планирати на КП које се воде као јавно добро путеви, својина Републике Србије и на којима се ЈП „Путеви Србије“, Београд води као корисник или правни следбеник корисника.

- Траса инсталација мора се пројектно усагласити са постојећим инсталацијама поред и испод јавног пута.

- Укрштања са јавним путем предвидети искључиво механичким подбушивањем испод трупа пута, управно на пут, у прописаној заштитној цеви.

- Заштитна цев мора бити пројектованана целој дужини између крајњих тачака попречног профила (изузетно спољна ивица коловоза), увећана за по 3,0м' са сваке стране.

- Минимална дубина инсталација и заштитних цеви од најниже коте коловоза до горње коте заштитне цеви износи 1,35м'.

- Минимална дубина инсталација и заштитних цеви испод путног канала за

одводњавање (постојећег или планираног) од коте дна канала до горње коте заштитне цеви, износи 1,0м'.

- Уколико се инсталације паралелно воде, морају бити постављене минимално 3,0м' од крајње тачке попречног профила (ножица насипа трупа пута или спољне ивице путног канала за одводњавање), изузетно ивице коловоза уколико се тиме не ремети режом одводњавања коловоза.

- На местма где није могуће задовољити услове из претходног става, мора се испројектовати и извести адекватна заштита трупа предметног пута.

5.3 ПРАВИЛА ЗА ИЗГРАДЊУ МРЕЖЕ И ОБЈЕКАТА ХИДРОТЕХНИЧКЕ ИНФРАСТРУКТУРЕ

Правила изградње представљају скуп међусобно зависних елемената за формирање трасе, међусобног положаја, дубине укопавања, као и других правила.

ИНСТАЛАЦИЈЕ И ОБЈЕКТИ ВОДОВОДА И КАНАЛИЗАЦИЈЕ

- Водовод и канализација се морају трасирати тако да:

- не угрожавају постојеће или планиране објекте, као и планиране намене коришћења земљишта,

- да се подземни простор и грађевинска површина рационално користе,

- да се поштују прописи који се односе на друге инфраструктуре,

- да се води рачуна о геолошким особинама тла, подземним водама...

- Водовод трасирати једном страном коловоза, супротној од фекалне канализације, на одстојању 1,0 m од ивичњака.

Атмосферску канализацију трасирати осовином коловоза (или изузетно због постојећих инсталација или попречних падова коловоза – једном страном коловоза на одстојању 1,0 m од ивичњака, у ком случају је фекална канализација трасирана осовином).

Хоризонтално растојање између водоводних и канализационих цеви и зграда, дрвореда и других затечених објеката не сме бити мање од 2,5 m.

Растојање водоводних цеви од осталих инсталација (гасовод, топловод, електро и телефонски каблови) при укрштању не сме бити мање од 0,5 m.

Тежити да водоводне цеви буду изнад канализационих, а испод електричних каблова при укрштању.

Полагање водовода или канализације у тротоару се може дозволити само изузетно, уз документовано образложење и са посебним мерама заштите.

Уколико није могућа траса у оквиру регулативе саобраћајнице, водовод или канализацију трасирати границом катастарских парцела уз сагласност оба корисника међних парцела.

Тежити да на прелазу преко водотока и канала водоводне цеви буду изнад корита. У изузетним случајевима (прелаз испод реке, канала, саобраћајница и сл.) цеви се морају водити у заштитној челичној цеви.

- Минимална дубина укопавања цеви водовода и канализације је 1,0 m од врха цеви

до коте терена, а падови према техничким прописима у зависности од пречника цеви.

- Нове цеви положити на слоју песка, на дубини мин 1,0 m, водећи рачуна о укрштању са другим инсталацијама.

- Минимално дозвољено растојање водовода и канализације при паралелном вођењу са другим инсталацијама дато је у табели:

Минимално дозвољено растојање (m)

	Паралелно вођење
међусобно водовод и канализација	0.4
до гасовода	0.3
до топловода	0.5
до електричних каблова	0.5
до телефонских каблова	0.5

- Минимални пречник водоводне цеви на предметном подручју одређује ЈКП "Водовод", али треба тежити да у свим улицама буде min ϕ100 mm (због противпожарне заштите објеката). Водоводну мрежу градити у прстенастом систему.

- За кућне водоводне прикључке пречника већег од 50 mm, обавезни су одвојци са затварачем.

- Пролаз водоводних цеви кроз ревизионе шахте и друге објекте канализације није дозвољен.

- Минимални пречник уличне фекалне канализације је ϕ200 mm, а кућног прикључка ϕ 150 mm. Нагиби цевовода су према важећим прописима из ове области, у складу са техничким прописима ЈКП "Водовод".

- За одвођење атмосферских вода предвиђа се изградња атмосферске канализације, због градског сепарационог система канализације. Не дозвољава се мешање употребљених и атмосферских вода.

- Минимални пречник атмосферске уличне канализације је ϕ400 mm, а дубине и

нагиби према прописима из ове области, у складу са техничким условима ЈП "Градац".

- Минимални кућни прикључци су ϕ 300 mm.

- На свим променама правца, прикључцима, као и на правим деоницама на приближно 50 m, потребно је предвидети ревизионе силазе (шахте).

- Одвођење употребљених вода из подрумских етажа (постојећих и планираних) вршиће се искључиво препумпавањем.

- Избор материјала за изградњу водоводне и канализационе мреже, као и опреме извршити уз услове и сагласност ЈКП "Водовод".

- За одвођење атмосферских вода са површина улица и тргова, постављају се *сливници* са таложницима. Минимално растојање је 50-100 m (за мале нагибе саобраћајница), односно око 30 m (за саобраћајнице са великим нагибима).

- Уколико су површине асфалта зауљене (у оквиру бензинских станица, индустријских локација и сл.), обавезно је предвидети изградњу *сепаратора уља и масти* пре испуштања атмосферских вода или вода од прања платоа у атмосферску канализацију. Димензионисање сепаратора је у зависности од зауљене површине локације, и врши се у складу са прописима из ове области.

- Испуштање атмосферске канализације у реципијент врши се обавезно уградњом *уставе (жабљег поклопца)* на испусту, да би се спречило плављење узводних насеља.

- На канализационој мрежи код сваког рачвања, промене правца у хоризонталном и вертикалном смислу, промене пречника цеви, као и на правим деоницама на одстојању приближно 50 m, постављају се ревизиони силази.

- *Црпне станице* (како за воду, тако и за канализацију) постављају се у непосредној близини саобраћајница, на грађевинској парцели предвиђеној само за те сврхе. Габарити објекта се одређују у зависности од протока садржаја, капацитета, типа и броја пумпи. Величина грађевинске парцеле за црпне станице одређује се у зависности од зона заштите и обезбеђује се ограђивањем.

- Слободан простор око резервоара, црпних станица, инсталација за поправак квалитета воде, комора за прекид притиска и дубоко бушених бунара обухвата најмање 10,0 m од објекта.

- Ова зона се обезбеђује ограђивањем и може се користити само као сенокос.

- *Појас заштите око водоводних и канализационих цевовода* износи најмање по 2,5 m од спољне ивице цеви, док **појас заштите око рзавског магистралног водовода** износи са обе стране најмање по **5** m. У појасу заштите <u>није дозвољена</u> изградња објеката, ни вршење радњи које могу загадити воду или угрозити стабилност цевовода.

- Уколико у јавној приступној саобраћајници не постоји изграђена градска фекална канализација, до изградње фекалне канализације - отпадне воде из објеката прикључити искључиво у *водонепропусне јаме* (од полимерних материјала или водонепропусног бетона).

- Уколико у близини објеката не постоји изграђена градска фекална канализација, а нема нивелационих могућности за изградњу - отпадне воде из објеката

прикључити искључиво у *водонепропусне јаме* (од полимерних материјала или водонепропусног бетона), да би се спречило истицање отпадног садржаја у подземне воде. Учесталост пражњења јаме од стране ЈКП "Комуналац" (или друге надлежне комуналне организације) врши се по потреби, али најмање једном у месец дана, на основу уговора о одржавању и пражњењу. Димензионисање и изградња се морају извести у складу са прописима за ту врсту радова.

- У деловима Плана где постоји изграђена фекална канализација, забрањује се употреба пољских нужника и септичких јама. Објекти се морају прикључити на градску мрежу у складу са техничким условима ЈКП "Водовод".

- Положај санитарних уређаја (сливници, нужници...) не може бити испод коте нивелете улица, ради заштите објеката од успора фекалне канализације из уличне мреже. Изузетно, може се одобрити прикључење оваквих објеката на градску мрежу фекалне канализације уз услове заштите прописане техничким условима ЈКП "Водовод". Ове уређаје уграђује корисник и саставни су део кућних инсталација, а евентуалне штете на објекту сноси корисник.

- Уколико у близини објеката не постоји улична атмосферска канализација, прикупљене атмосферске воде са локације се могу упустити у *отворене канале* поред саобраћајница (уколико постоје) или у затрављене површине у оквиру локације.

Забрањена је изградња *понирућих бунара*.

Забрањена је изградња објеката и сађење засада над разводном мрежом водовода или канализације. Власник непокретности која се налази испод, изнад или поред комуналних објеката (водовод, канализација...), не може обављати радове који би ометали пружање комуналних услуга.

- Сви индустријски објекти морају имати предтретман пречишћавања технолошке воде пре испуштања у градску канализацију, чиме ће се испоштовати ниво квалитета канализације при упуштању у реципијент.

- Постављање подземних инсталација (водовод, канализација, електро и ПТТ мрежа...) испод зелених површина, вршити на растојању од мин 2,0 m од постојећег засада, а уз одобрење општинског органа за раскопавање и враћање површина у првобитно стање.

- Прикључке из објеката на водоводну градску мрежу вршити преко водомера. Водомер мора бити смештен у посебно изграђен шахт и испуњавати прописане стандарде, техничке нормативе и норме квалитета, које одређује ЈКП "Водовод". Положајно, водомерни шахт постављати max 2,0 m од регулационе линије.

- *Противпожарна заштита* у насељима се омогућава изградњом противпожарних хидраната на водоводној мрежи. Цеви морају бити минималног пречника 100 mm, у прстенастом систему. Изузетно се дозвољавају слепи кракови цевовода до 180 m. Хидранти пречника 80 mm или 100 mm се постављају на максималној удаљености од 80 m, тако да се пожар на сваком објекту може гасити најмање са два хидранта. Удаљеност хидраната од објекта је минимално 5 m, а највише 80 m.

- Уколико се хидрантска мрежа напаја водом из водоводне мреже чији је притисак недовољан (min 2,5 bar), предвиђају се

уређаји за повишење притиска. Уређај се поставља у објекат који се штити од пожара или у посебно изграђен објекат, у складу са прописима из ове области.

- Забрањено је извођење физичке везе градске водоводне мреже са мрежама другог изворишта: хидрофорима, бунарима, пумпама...

- Јавне чесме морају бити уређене, а квалитет воде се мора редовно контролисати од стране Завода за јавно здравље - Чачак.

- Код пројектовања већих инфраструктурних објеката (постројења за захват чисте воде, постројења за пречишћавање отпадних вода, резервоари, колектори, дистрибутивни цевоводи...) неопходно је извршити консултације са стручном службом ЈКП "Водовод".

- Прикључење објеката на градску мрежу вршити на основу техничких услова надлежних комуналних предузећа: за водоводну мрежу и фекалну канализацију - ЈКП „Водовод“, а за атмосферску канализацију ЈП „Градац“.

- При пројектовању, осим техничких услова надлежних јавних предузећа, узети у обзир и "Генерални пројекат одвођења употребљених вода Чачка" ("Енергопројект", Београд, нов. 1999.год.), као и "Генерално решење водоводног система Чачка" ("Водопројект", Београд, март 1998.год.) и "Генерални пројекат водоводног система приградских насеља Чачка" ("Водопројект", Београд, новембар 1999.год.).

- Код пројектовања и изградње, обавезно је поштовање и примена свих важећих техничких прописа и норматива из ове области.

ВОДОПРИВРЕДНИ ОБЈЕКТ

- Урбано насеље Чачак штитити од поплава за ранг вода $Q_{1\%}$.

- Пројекте регулације река радити у функцији заштите обала.

- У инундационом подручју је забрањена свака градња, осим спортских терена без ограда и трибина (партерни објекти).

- Грађевинска линија објеката високоградње од ивице регулисаног корита за велику воду је на удаљености min 3,0 m. Дозвољава се изградња саобраћајница, приступних путева, пешачких и бициклистичких стаза и на мањој удаљености (у неким случајевима и по круни одбрамбеног насипа), али уз претходне консултације и сагласности са ЈВП "Србијаводе".

- Није дозвољено неконтролисано уклањање вегетације са обала водотока.

- Није дозвољено формирање комуналних депонија ни депоновање било каквог материјала на обалама водотока.

- За прелазе разних инсталација (вода, канализација, ПТТ, електро, гас...) преко и испод водотока - мора се прибавити посебно одобрење од ЈВП „Србијаводе“.

5.4 ПРАВИЛА ЗА ИЗГРАДЊУ МРЕЖЕ И ОБЈЕКАТА ЕЛЕКТРОЕНЕРГЕТСКЕ ИНФРАСТРУКТУРЕ

- Електроенергетска мрежа према начину извођења може бити подземна или надземна, а према напонском нивоу високонапонска, средњенапонска, или нисконапонска.

- Подземна мрежа се изводи подземним водовима одговарајућег напонског нивоа, односно кабловима намењеним за

полагање у ров, а надземна мрежа надземним водовима одговарајућег напонског нивоа, у виду "голих" проводника (Al-Če уже), или средњенапонских самоносивих кабловских снопова (СНСКС), односно нисконапонских самоносивих кабловских снопова (ННСКС), коришћењем одговарајућих стубова.

- Високонапонска мрежа је мрежа називног напона преко 45 kV (110 kV у случају овог плана). Средњенапонска мрежа је мрежа називног напона од 1 kV до укључиво 45 kV (10 kV и 35 kV у случају овог плана). Нисконапонска мрежа је мрежа називног напона до 1 kV (0,4 kV, односно 1 kV).

- Код изградње нове електроенергетске мреже, нисконапонску и средњенапонску електроенергетску мрежу (у овом случају 1 kV, 10 kV и 35 kV) изводити као подземну, док високонапонска мрежа (у овом случају 110 kV) може бити надземна.

- Подземну електроенергетску мрежу трасирати у тротоарима, или у зеленом појасу у оквиру регулативе саобраћајнице, у складу са трасама приказаним у графичком делу плана.

- Полагање каблова у коловозу може се дозволити само изузетно, уз документовано образложење и са посебним мерама заштите. Уколико није могуће трасирати каблове у оквиру регулативе саобраћајнице, каблове водити границом катастарских парцела уз сагласност корисника парцела.

- Подземна електроенергетска мрежа изводи се кабловима намењеним за слободно полагање у ров на минималној дубини од 0,8 м у свему према техничким прописима за полагање каблова у ров, водећи рачуна о минималним растојањима и другим условима код укрштања, приближавања и паралелног вођења са осталом инфраструктуром.

- Код полагања каблова у ров треба остварити следећи редослед посматран од грађевинске линије према оси улице:

- кабловски водови 1 kV за општу потрошњу,

- кабловски водови 10 kV (или вишег напонског нивоа),

- кабловски вод за јавно осветљење изведено на стубовима.

Уколико није могуће остварити редослед каблова описан у претходном ставу, каблови се полажу у заједнички ров постављањем каблова виших напонских нивоа на већу дубину од каблова нижих напонских нивоа, у односу на површину тла, уз задовољење техничких прописа који се односе на минимална растојања и друге услове код паралелног вођења енергетских каблова

- Ров за полагање електроенергетских каблова треба да буде трапезног пресека, са дном као ужом (мин. 0,4 m) и врхом као широм основицом (ширина дна увећана за 0,2 m), прописних димензија, у зависности од броја каблова, места и услова полагања.

- Кабл се полаже благо вијугаво, због слегања тла, у постељицу од песка минималне дебљине 0,2 m (по 0,1 m испод и изнад кабла), уз постављање упозоравајућих и заштитних елемената и прописно слојевито набијање материјала до потребне збијености код затрпавања рова.

- Ров не сме да угрози стабилност саобраћајнице.

- Пре полагања кабл треба да претрпи прописну припрему (температурну, меха-

ничку), а полагање се врши уз поштовање прописа из ове области (минимални полупречници савијања, начин развлачења, начин завршетака ...).

- У исти ров са каблом, у складу са прописима, у посебном удубљењу у дну рова, може се положити заштитна Fe/Zn трака одговарајућих димензија.

- Испод асфалтираних површина, путева, пруга, речних корита и на другим местима где може доћи до механичких оштећења каблова користе се заштитне PVC цеви и кабловска канализација.

- Заштитне цеви за полагање каблова димензионишу се према броју и пречнику каблова, тако да унутрашњи пречник цеви буде најмање 1,5 пута већи од спољашњег пречника кабла.

- Цеви треба да поседују дужину већу од ширине коловоза за 0,5 до 1 m са обе стране коловоза испод кога се постављају, а код дужина цеви већих од 10 m рачунати са струјним корекционим факторима због отежаних услова одвођења топлоте.

- Размак од горње површине заштитне PVC цеви до коте коловоза треба да буде најмање 0,8 m.

- При постављању каблова у ров потребно је остварити следећа минимална растојања са другим објектима:

- кабл 10 kV - кабл 10 kV, 0,1 m код паралелног вођења, 0,3 m код укрштања;

- кабл 10 kV - кабл 1 kV, 0,07 m код паралелног вођења, 0,3 m код укрштања;

- ел.ен. кабл – ТТ кабл, 0,5 m код паралелног вођења, 0,3 m код укрштања за каблове напона 250 V према земљи, односно 0,5 m за каблове напона према земљи већег од 250 V; Ел.ен. кабл се поставља испод ТТ кабла;

- ел.ен. кабл – водоводна или канализациона цев, 0,5 m код паралелног вођења, 0,4 m код укрштања за каблове 10 kV, односно 0,3 m за каблове 1 kV;

- ел.ен. кабл – топловод, 0,7 m код паралелног вођења, 0,6 m код укрштања;

- ел.ен. кабл – гасовод, 0,6 m код паралелног вођења, 0,3 m код укрштања;

- Уколико код паралелног вођења или укрштања електроенергетских каблова са осталим инфраструктурним објектима није могуће остварити услове из претходног члана потребно је применити следећу заштиту:

- Код укрштања и паралелног вођења ел.ен. кабла са ТТ каблом потребно је електроенергетски кабл провући кроз заштитну цев, али и тада треба остварити минимално растојање од 0,3 m;

- Код укрштања и паралелног вођења ел.ен. кабла са водоводном или канализационом цеви потребно је електроенергетски кабл провући кроз заштитну цев;

- Код укрштања и паралелног вођења ел.ен. кабла са топловодом потребно је учинити да топлотни утицај топловода не буде већи од 20^0 C, а то се чини уградњом металних екрана између енергетског кабла и топловода, или појачаном изолацијом топловода, или применом посебне кабловске кошуљице за затрпавање кабла и топловода (нпр. Мешавина шљунка следећих гранулација и процентуалног учешћа у мешавини: до 4 mm – 70%, од 4 mm до 8 mm – 15% и од 8 mm до 16 mm – 15

- Трасе каблова обележити реперима и одговарајућим ознакама.

а) Дуж трасе кабла на регулисаном терену поставити ознаке у нивоу терена које обележавају: кабл у рову, кривину, односно промену правца трасе, кабловску спојницу, кабловску канализацију, укрштање каблова са водоводним и канализационим цевима, ТТ кабловима, топловодом, гасоводом и сл. Ознаке радити од металних плочица са подацима о типу, пресеку и напонском нивоу кабла, постављеним на прописаним растојањима.

б) Дуж трасе кабла на нерегулисаном терену трасу кабла обележити бетонским стубићима са утиснутом "мањом" и напонским нивоом кабла, на растојањима од 25 до 30 m.

Кабловске ознаке постављати у оси трасе изнад кабла, изнад спојнице, изнад тачке укрштања и изнад крајева кабловске канализације.

Геодетско снимање трасе кабла врши се пре затрпавања рова у року од 24 h по завршеном полагању кабла.

- Надземна електроенергетска мрежа изводи се у виду:

1. високонапонских (напона изнад 45 kV) надземних електроенергетских водова, код изградње нове и реконструкције постојеће мреже, који представљају скуп свих делова који служе за надземно вођење проводника који преносе и разводе електричну енергију: проводници, заштитна ужад, земљоводи, уземљивачи, изолатори, носачи, конзоле, стубови и темељи;

2. нисконапонских (до 1 kV) и средњенапонских (од 1 kV до укључиво 45 kV, а у случају конзумног подручја ЕД Чачак то су 10 kV и 35 kV) самоносивих кабловских снопова, код реконструкције постојеће мреже, који представљају скуп елемената за надзамни развод, који се састоји од упоришта и једног или више система проводника у виду поуженог снопа изолованих ужади око носећег ужета.

3. нисконапонских (до 1 kV) и средњенапонских (од 1 kV до укључиво 45 kV) надземних водова у виду Al-Če ужади, код реконструкције постојеће мреже, који представљају скуп елемената за надземни развод, који се састоји од упоришта и једног или више система проводника у виду појединачних Al-Če проводника.

У сва три случаја, описана претходним ставовима, потребно је реализовати прописима захтеване услове који се односе на сигурносну висину и сигурносну удаљеност.

Упориште је стуб, зидни носач, кровни носач и конзола са опремом, који као елементи вода служе за прихватање вода, а према намени могу бити носећи, угаони, крајњи и за растерећење и гранање, а састоје се од главе, трупа и темељног дела.

Сигурносна висина је најмања дозвољена вертикална удаљеност проводника, односно делова под напоном од земље или неког објекта при температури $+40^0$ C односно при температури -5^0 C са нормалним додатним оптерећењем без ветра.

Сигурносна удаљеност је најмања дозвољена удаљеност проводника, односно делова под напоном од земље или неког објекта у било ком правцу при температури $+40^0$ C и при оптерећењу ветром од нуле до пуног износа.

Реконструкцију постојеће надземне електроенергетске мреже могуће је реализовати заменом старе надземне мреже, само уколико се ради о замени дотрајалих постојећих елемената мреже (замена старих надземних водова новим истог напонског нивоа, нпр. замена дотрајалих надземних водова новим истог напона, замена дотрајалих ННСКС или СНСКС новим ННСКС, односно СНСКС истог напона, замена дотрајалих надземних водова у виду Al-Če ужади новим СКС истог напонског нивоа, све истом постојећом трасом, замена старих водова новим већег пресека ради повећања капацитета, ради смањења губитака, додавање нових проводника на постојећим стубовима ради обезбеђења резервног напајања у случајевима испада, замена старих стубова новим бетонским, у истој траси и сл.), који могу угрозити стабилност, сигурност и поузданост преноса електричне енергије, или представљати опасност по грађане и објекте, или у случајевима кварова на мрежи, новом надземном мрежом, истом постојећом трасом, без додавања нових траса надземне мреже.

При приближавању надземних високонапонских водова (код изградње или реконструкције) и нисконапонских и средњенапонских самоносивих снопова (код реконструкције) разним објектима, односно преласку водова преко објеката потребно је обезбедити да сигурносна висина и сигурносна удаљеност имају вредности према одговарајућим техничким правилницима.

Заштитни коридор високонапонског надземног вода 110 kV је простор испод вода ширине 40 m (по 20 m лево и десно од осе пројекције вода на тло).

Заштитни коридор средњенапонског надземног вода, изведеног у виду Al-Če проводника је простор испод далековода ширине 15 m (по 7,5 m лево и десно од осе пројекције далековода на тло), а минимално у складу са Чланом 103. (уз поштовање и осталих Чланова са аспекта сигурносне висине и сигурносне удаљености: од Члана 96. до Члана 224.) Правилника о техничким нормативима за изградњу надземних електроенергетских водова називног напона од 1 kV до 400 kV, а у случају вода изведеног у виду СНСКС и ННСКС тај простор је ширине 2 m (по 1 m лево и десно од осе пројекције вода на тло).

У зони заштитног коридора далековода није препоручљива изградња објеката. Препорука је да се објекти граде изван ове зоне. Унутар заштитног коридора далековода могуће је градити објекте, али под посебним условима, који су прописани условима испоручиоца електричне енергије и Правилником о техничким нормативима за изградњу надземних електроенергетских водова називног напона од 1 kV до 400 kV.

- Растојање стубова високонапонских надземних водова од путева, код паралелног вођења са путем износи:

- најмање 20 m од државног пута I Б реда,

- најмање висину стуба од државног пута II А реда, општинског и некатегорисаног пута,

- рачунајући од спољне ивице земљишног појаса.

Растојање стубова високонапонских надземних водова од путева, код укрштања са путем износи најмање висину стуба у случају државног пута II А реда, општинског и некатегорисаног пута, а не мање од 5 m и најмање 20 m у случају државног пута I Б

реда, рачунајући од спољне ивице земљишног појаса.

Стубови СНСКС и ННСКС могу се постављати уз саму ивицу путног појаса код укрштања, односно на растојању од 2 m код паралелног вођења са општинским и некатегорисаним путевима. У случају државног пута II А реда ово растојање и код укрштања и код паралелног вођења мора бити једнако или веће од висине стуба, а у случају државног пута I Б реда растојање је 20 m код паралелног вођења, док укрштање није дозвољено (изводи се подземним водом).

Објекти трансформаторских станица свих напонских нивоа, у оквиру постојећег габарита, могу претрпети замену постојеће опреме и каблова новом опремом и кабловима већег капацитета.

- Трансформаторске станице 10/0,4 kV у блоковима у којима је претежна намена становање великих густина (колективне градње) могу се градити у оквиру објеката или на слободном простору у оквиру блока.

У оквиру блока ТС 10/0,4 kV може да се гради као подземни или надземни објекат. Надземни објекат за смештај ТС 10/0,4 kV може бити монтажни или зидани.

- Трансформаторске станице 10/0,4 kV у зонама мешовите намене могу се градити у оквиру објеката, у зеленим површинама или на слободном простору у оквиру блока.

У оквиру блока ТС 10/0,4 kV може да се гради као подземни или надземни објекат.

Надземни објекат за смештај ТС 10/0,4 kV може бити монтажни или зидани.

- Трансформаторске станице 10/0,4 kV у зонама становања средњих и малих густина (индивидуално становање) могу се градити у оквиру објеката, на грађевинској парцели или на јавној површини.

У оквиру блока ТС 10/0,4 kV може да се гради као приземни објекат.

Приземни објекат за смештај ТС 10/0,4 kV може бити монтажни или зидани

- Трансформаторске станице 10/0,4 kV у зонама привредне делатности могу се градити у објекту у оквиру комплекса појединачних корисника, на слободном простору у оквиру комплекса појединачних корисника или на јавној површини.

У оквиру зоне ТС 10/0,4 kV може да се гради као приземни објекат.

Приземни објекат за смештај ТС 10/0,4 кВ може бити монтажни или зидани.

Зидани или монтажни објекат ТС 10/0,4 kV је површине до 25 m^2, зависно од типа и капацитета. ТС 10/0,4 kV се не ограђују и немају заштитну зону.

- Код изградње трафо-станице 10/0,4 kV остварити минимално растојање било ког дела трафо-станице од границе парцеле у складу са правилима грађења објеката који важе за предметну зону.

- Монтажне бетонске ТС 10/0,4 kV радити са одговарајућим темељима, носачима трансформатора, кровном конструкцијом, вратима са отварањем изнутра без кључа, жалузинама и другом опремом за ефикасно хлађење, тротоаром, поклопцима отвора у поду и осталом сигурносном и заштитном опремом која обезбеђује високу безбедност и сигурност у раду, као и заштиту од свих могућих опасности и елементарних непогода.

- За ТС 10/0,4 kV прописан је максимални ниво буке од 40 db дању и 35 db ноћу. Зидови ТС 10/0,4 kV треба да буду са уграђеним звучно-изолационим материјалом који ће ограничити ниво буке. Због спречавања негативног утицаја на животну средину у случају хаварија због изливања трафо-уља, потребно је испод трансформатора изградити јаме за скупљање истог.

- До ТС 10/0,4 kV (подземне, приземне или стубне) потребно је обезбедити приступни пут минималне ширине 2,5 m од најближе јавне саобраћајнице за приступ теренског возила.

- До ТС 10/0,4 kV прикључне 10 kV-не и 1 kV-не електроенергетске водове изводити само у виду подземних електроенергетских водова.

- Типске објекте ТС поставити тако да се на најбољи начин уклопе у околни амбијент, а зидане објекте избором фасадних материјала, текстура и боја максимално уклопити у околни амбијент.

- Објекат ТС 35/10 kV може претрпети замену трансформатора, друге опреме и каблова другим трансформаторима, одговарајућом опремом и кабловима већег капацитета са или без промене габарита објекта.

- Објекти трафостаница ТС 35/10 kV налазе се на грађевинској парцели која се ограђује. Ограда је метална, минималне висине 1,8 m и обавезно се уземљује. Минимално растојање од објекта трафостанице до ограде износи 2 m, а растојање објекта трафостанице од суседних објеката који не припадају трафостаници је најмање 10 m уз међусобно одвајање противпожарним зидом.

- До ТС обезбедити пут ширине најмање 5 m.

- Трансформаторска зграда не сме бити са равним кровом, а плато на коме се налази трансформаторска зграда треба да има добро одводњавање.

- Објекат ТС 110/10 kV може претрпети замену трансформатора, друге опреме и каблова другим трансформаторима, одговарајућом опремом и кабловима већег капацитета са или без промене габарита објекта.

- Објекти трафостаница ТС 110/10 kV налазе се на грађевинској парцели која се ограђује. Ограда је метална, минималне висине 1,8 m и обавезно се уземљује. Минимално растојање од објекта трафостанице до ограде износи 5 m. Улазна капија треба да има посебан улаз за пешаке. Растојање објекта трафостанице од суседних објеката који не припадају трафостаници је најмање 10 m, а објекти треба да буду међусобно одвојени противпожарним зидом.

- До ТС обезбедити пут ширине најмање 5 m на правим деоницама, најмањег полупречника кривине 20 m, за осовинско оптерећење 100 kN.

- Трансформаторска зграда не сме бити са равним кровом, а плато на коме се налази трансформаторска зграда треба да има добро одводњавање.

- Изградња електрана које користе обновљиве изворе енергије (соларна, хидро-гео-термална и енергија на био масу) за производњу електричне енергије за сопствене потребе дозвољена је у свим зонама, а за пласман електричне енергије на тржиште у зонама привредних и комуналних делатности.

- Објекти електрана које користе обновљиве изворе енергије за производњу електричне енергије могу се градити на грађевинској парцели у оквиру објекта

основне намене, партерно или као самосталан објекат, уз обавезу прибављања услова и сагласности од надлежног предузећа за производњу и дистрибуцију електричне енергије.

- Прикључак електрана које користе обновљиве изворе енергије за производњу електричне енергије, на електричну мрежу врши се уз претходно задовољење следећих критеријума:

- критеријум дозвољене снаге,

- критеријум фликера,

- критеријум дозвољених струја виших хармоника,

- критеријум снаге кратког споја,

као и осталих захтева према Техничкој препоруци "ТП-16" ЈП ЕЛЕКТРОПРИВРЕДА СРБИЈЕ, обавезно кабловским водом, прописно положеним у ров у оквиру грађевинске парцеле, а ван ње подземно у складу са трасама дефинисаним урбанистичким планом.

- Површина на којој се налазе објекти електрана које користе обновљиве изворе енергије за производњу електричне енергије, у виду партерних објеката (објекти на тлу), мора бити ограђена металном оградом висине минимално 1,8 m. Ограда мора бити уземљена. Минимално растојање од било ког дела објекта електране до ограде износи 2,5 m.

- До објекта електране која користи обновљиве изворе енергије за производњу електричне енергије потребно је обезбедити приступни пут минималне ширине 3,5 m, а улазна капија мора имати посебан део за пролаз пешака.

УСЛОВИ ПРИКЉУЧЕЊА НА ЕЛЕКТРОЕНЕРГЕТСКУ ИНФРАСТРУКТУРУ

Напајање новопланираних објеката електричном енергијом ниског напона вршити у складу са одговарајућим условима испоручиоца електричне енергије, обавезно подземним водовима са неког од прикључних места, или директно са извода надлежне ТС 10/0,4 kV. Прикључни кабл завршити у тзв. КПК орману на фасади објекта или на неки други прописани начин, дат условима испоручиоца ел. енергије. Траса напојног кабла на јавној површини мора бити у складу са трасама предвиђеним овим планом.

Електричне инсталације унутар објекта пројектовати и извести у складу са прописима и стандардима из ове области, уз примену свих потребних заштитних мера.

Код реконструкције НН мреже, односно "превођења" надземне у подземну мрежу, најчешће је потребно извршити и реконструкцију кућних прикључака, коришћењем подземних водова и КПК ормана. Као уличне разводне ормане са изводима за напајање више објеката, користити одговарајуће атестиране слободностојеће ормане, постављене на бетонске темеље. Ове ормане постављати по тротоарима, зеленим површинама, другим јавним површинама, или грађевинским парцелама уз решавање одговарајућих имовинско-правних односа, тако да буду уклопљени у амбијент, односно да буду неупадљиви како бојом, тако и димензијама, као и да не угрожавају безбедност пешака и других учесника у саобраћају и општу безбедност грађана.

5.5 ПРАВИЛА ЗА ИЗГРАДЊУ МРЕЖЕ И ОБЈЕКАТА ТЕЛЕКОМУНИКАЦИОНЕ ИНФРАСТРУКТУРЕ

Објекти АТЦ-а, у оквиру постојећег габарита, могу претрпети замену постојеће телекомуникационе опреме и каблова новом

телекомуникационом опремом и кабловима већег капацитета и уградњу КДС опреме.

Објекти за смештај удаљених претплатничких јединица ACCSESS опреме, концентрације приступне мреже, WLL опреме, АТЦ и КДС опреме (у даљем тексту објекти за смештај телекомуникационе опреме) у блоковима у којима је претежна намена становање великих густина (колективне градње) могу се градити у оквиру објеката, на слободном простору у оквиру блока или испод јавних површина.

Надземни објекат за смештај телекомуникационе опреме може бити монтажни или зидани.

Објекти за смештај телекоминикационе опреме у зонама мешовите намене могу се градити у оквиру објеката, у зеленим површинама или на слободном простору у оквиру блока.

У оквиру блока објекти за смештај телекомуникационе опреме могу да се граде као подземни или надземни објекти.

Надземни објекат за смештај телекомуникационе опреме може бити монтажни или зидани.

Објекти за смештај телекомуникационе опреме у зонама становања средњих и малих густина (индивидуално становање) могу се градити у оквиру објеката, на грађевинској парцели или на јавној површини.

У оквиру блока објекти могу да се граде као приземни објекти или објекти на стубу.

Приземни објекат може бити монтажни или зидани.

Објекти за смештај телекомуникационе опреме у зонама привредне делатности могу се градити у објекту у оквиру комплекса појединачних корисника, на слободном простору у оквиру комплекса појединачних корисника или на јавној површини.

У оквиру зоне објекат може да се гради као приземни објекат или објекат на стубу.

Приземни објекат може бити монтажни или зидани.

Објекти за смештај телекомуникационе опреме у зонама зелених јавних површина граде се као подземни или изузетно као приземни објекти.

Приземни објекат за смештај телекомуникационе опреме је површине до 50 m^2. Објекат мора бити ограђен ако је монтажни, а зидани објекти не морају бити ограђени. Око објекта нема заштитне зоне.

До објекта за смештај телекомуникационе опреме потребно је обезбедити приступну пешачку стазу минималне ширине 1,5 m од најближе јавне саобраћајнице.

Објекат за смештај телекомуникационе опреме мора да има положај такав да не угрожава прегледност, безбедност и сигурност кретања свих учесника у саобраћају.

На подручју дефинисаном границама овог ПГР-а нова телекомуникациона мрежа (транспортна, приступна и КДС мрежа) изводи се обавезно као подземна.

На местима где је већа концентрација телекомуникационих водова обавезно се гради телекомуникациона канализација.

Телекомуникациони водови који припадају мрежама једног телекомуникационог система могу да се постављају и кроз заштитне цеви и канализацију других телекомуникационих инфраструктурних система, уз сагласност надлежног предузећа.

Подземни телекомуникациони водови транспортне, приступне, КДС мреже и телекомуникационе канализације постављају се на јавној површини (тротоарски простор, слободне површине, зелене површине, пешачке стазе, паркинг простор и изузетно саобраћајнице) и на грађевинским парцелама уз сагласност власника-корисника.

- Подземни телекомуникациони водови (каблови) полажу се у ров ширине минимално 0,4 m, на дубини од минимално 0,8 m, према важећим техничким прописима за полагање ТТ водова у ров.

- Код приближавања и укрштања ТТ каблова са осталим инфраструктурним објектима потребно је остварити следеће минималне размаке:

са водоводном цеви код укрштања 0,5 m, а код паралелног вођења 0,6 m;

са канализационом цеви код укрштања 0,5 m, а код паралелног вођења 0,5 m;

са електроенергетским каблом до 10 kV код укрштања 0,5 m, а код паралелног вођења 1,0 m;

од упоришта електроенергетских водова до 1 kV 0,8 m;

од темеља електроенергетског стуба 0,8 m, а не мање од 0,3 m ако је телекомуникациони вод механички заштићен;

са топловодом код укрштања 0,5 m, а код паралелног вођења 0,6 m;

са гасоводом код укрштања 0,5 m, а код паралелног вођења 0,6 m;

- Реконструкцију постојеће надземне телекомуникационе мреже могуће је реализовати заменом старе надземне мреже новом надземном мрежом, само уколико се ради о замени постојећих елемената мреже (замена старих надземних водова новим, нпр. замена дотрајалих водова новим истог капацитета, замена постојећих водова слабог капацитета новим већег капацитета, замена водова који припадају старим технологијама новим водовима представницима нових технологија, замена старих стубова новим бетонским стубовима, у истој траси и сл.) истом постојећом трасом, без додавања нових траса надземне мреже.

Нови телекомуникациони надземни вод, којим се врши замена постојећег вода мора бити у виду самоносивог вода.

Надземни телекомуникациони водови постављају се на стубове. Стубови се постављају на јавним површинама, или на грађевинским парцелама уз сагласност власника-корисника парцеле.

Надземни телекомуникациони водови могу се постављати и на стубове нисконапонске електроенергетске мреже, уз сагласност надлежног предузећа, на начин на који то прописи дозвољавају за конкретне случајеве, тако што се телекомуникациони вод поставља испод електроенергетског вода.

Вертикални размак између тих водова у глави стуба не сме бити мањи од 1 m за случај неизолованих проводника електроенергетског вода, односно 0,6 m за случај електроенергетског вода са изолованим проводницима. Вертикални размак у средини распона мора бити на сигурносној удаљености, али не мање од 0,6 m.

Телекомуникациони вод може се поставити у истој хоризонталној равни са НН електроенергетским водом, али размак између њих мора бити најмање једнак сигурносној удаљености, а најмање 0,4 m.

При приближавању и укрштању надземног ТТ вода и НН електроенергетског вода са изолованим проводницима, размак између њих мора бити најмање 0,2 m.

У оквиру постојећег габарита објекти мобилних централа, контролора базних радио-станица, базних радио-станица, радио-релејних станица, антена, антенских стубова и антенских носача могу претрпети замену постојеће телекомуникационе опреме и каблова новом телекомуникационом опремом и кабловима већег капацитета.

Објекти за смештај мобилних централа, контролора базних радио-станица, базних радио-станица, радио-релејних станица, антена, антенских стубова и антенских носача у зонама становања великих густина могу се градити у оквиру објеката, на слободном простору у оквиру блока или испод јавних површина.

Надземни објекат за смештај телекомуникационе опреме може бити монтажни или зидани.

Објекти за смештај мобилних централа, контролора базних радио-станица, базних радио-станица, радио-релејних станица, антена, антенских стубова и антенских носача у зонама мешовите намене могу се градити у оквиру објеката, у зеленим површинама или на слободном простору у оквиру блока.

У оквиру блока ови објекти могу да се граде као подземни или надземни објекти.

Надземни објекти за смештај телекомуникационе опреме могу бити монтажни или зидани.

Објекти за смештај мобилних централа, контролора базних радио-станица, базних радио-станица, радио-релејних станица, антена, антенских стубова и антенских носача у зонама средњих и малих густина становања могу се градити у оквиру објеката, на грађевинској парцели или на јавној површини.

У оквиру блока објекти могу да се граде као приземни објекти или објекти на стубу.

Приземни објекат може бити монтажни или зидани.

Објекти за смештај мобилних централа, контролора базних радио-станица, базних радио-станица, радио-релејних станица, радио и ТВ станица, антена, антенских стубова и антенских носача у зонама привредне делатности могу се градити у објекту у оквиру комплекса појединачних корисника, на слободном простору у оквиру комплекса појединачних корисника или на јавној површини.

У оквиру зоне објекат може да се гради као приземни објекат или објекат на стубу (само за антене).

Приземни објекат може бити монтажни или зидани.

Надземни објекат за смештај мобилне телекомуникационе опреме и антенских стубова са антенама поставља се на комплекс максималне површине од 100 m^2. Комплекс мора бити ограђен и око њега нема заштитне зоне.

У комплекс се постављају антенски стубови са антенама и контејнери базних станица. Контејнери базних станица не могу да заузму више од 50% површине комплекса.

Удаљење антенског стуба од суседних објеката и парцела мора бити веће или једнако висини стуба са антеном. Предметно удаљење може бити и мање од наведеног, али не мање од половине висине стуба са антеном. У том случају потребно је прибавити сагласност власника угроженог суседног објекта или парцеле, за постављање предметног антенског стуба.

Напајање објекта за смештај телекомуникационе опреме електричном енергијом вршиће се подземно из постојеће НН мреже 1 kV.

До објекта за смештај мобилне телекомуникационе опреме потребно је обезбедити приступни пут минималне ширине 3 m од најближе јавне саобраћајнице.

Слободне површине комплекса морају се озеленити.

Објекат за смештај мобилних централа, контролора базних радио-станица, базних радио-станица, радио-релејних станица, радио и ТВ станица, антена, антенских стубова и антенских носача треба да има положај такав да не угрожава прегледност, безбедност и сигурност кретања свих учесника у саобраћају.

Боје антенских стубова и друга обележавања треба да буду у складу са прописима који се односе на боје високих објеката (антена, димњака и сл.), у складу са прописима који се односе на ваздушни саобраћај. Због дневне видљивости стуб треба да буде обојен тако да постоје поља од по 3 m, црвене и беле, или беле и наранџасте боје наизменично (последње поље на врху стуба треба да буде црвено, односно наранџасто).

Ноћна видљивост антенског стуба остварује се прописним постављањем одговарајуће светиљке на врху стуба.

Приступни телекомуникациони водови за повезивање мобилних централа и базних радио-станица граде се подземно на подручју овог плана.

На местима где је већа концентрација телекомуникационих водова мобилне телефоније подземни приступни водови обавезно се граде у виду телекомуникационе канализације.

Телекомуникациони водови мреже мобилне телефоније могу да се постављају и кроз заштитне цеви и канализацију других телекомуникационих система, уз сагласност власника.

Подземни ТТ водови мреже мобилне телефоније полажу се у ров димензија као и ров за полагање ТТ каблова фиксне телефоније у ров.

Код приближавања, паралелног вођења и укрштања ТТ каблова мреже мобилне телефоније са осталим инфраструктурним и другим објектима потребно је остварити минималне размаке и друге услове у складу са техничким прописима који важе за ТТ каблове фиксне телефоније.

Максимални ниво буке у случају објеката за смештај телекомуникационе опреме (фиксне телефоније, мобилне телефоније, радија, телевизије, информатичких система,...) је 40 db дању, односно 35 db ноћу.

УСЛОВИ ПРИКЉУЧЕЊА НА ТЕЛЕКОМУНИКАЦИОНУ ИНФРАСТРУКТУРУ

Прикључке новопланираних објеката на телекомуникациону инфраструктуру вршити у складу са одговарајућим условима надлежних оператера, обавезно подземним водовима са неког од прикључних места, или директно са извода надлежне централе. Прикључни кабл завршити у тзв. Концентрационом орману на фасади или унутар објекта на погодном месту, или на неки други прописани начин, дат условима вршиоца телекомуникационе услуге. Траса напојног кабла на јавној површини мора бити у складу са трасама предвиђеним овим планом.

Телекомуникационе инсталације унутар објекта пројектовати и извести у складу са прописима и стандардима из ове области, уз примену свих потребних заштитних мера, тако да се ни у ком случају не ометају остали корисници.

Код реконструкције Телекомуникационе мреже, односно "превођења" надземне у подземну мрежу, најчешће је потребно извршити и реконструкцију кућних прикључака, коришћењем подземних водова и концентрационих ормана. Као уличне разводне ормане са изводима за прикључење више објеката, користити одговарајуће атестиране слободностојеће ормане, постављене на бетонске темеље. Ове ормане постављати по тротоарима, зеленим површинама, другим јавним површинама, или грађевинским парцелама уз решавање одговарајућих имовинско-правних односа, тако да буду уклопљени у амбијент, односно да буду неупадљиви како бојом, тако и димензијама, као и да не угрожавају безбедност пешака и других учесника у саобраћају и општу безбедност грађана.

5.6 ПРАВИЛА ЗА ИЗГРАДЊУ МРЕЖЕ И ОБЈЕКАТА ТЕРМОТЕХНИЧКЕ ИНФРАСТРУКТУРЕ

Дистрибутивна гасоводна мрежа је од полиетиленских цеви радног притиска до 4 бара. Гасовод водити подземно положен у ровове потребних димензија, у тротоару и то што ближе регулационој линији.

При паралелном вођењу дистибутивног гасовода са подземним водовима, минимално светло растојање износи 40 цм. При укрштању гасовода са подземним водовима, минимално светло растојање износи 20 цм, а при вођењу гасовода поред темеља 1.0 м.

Дубина укопавања дистрибутивног гасовода износи од 0.6 до 1.0 м у зависности од услова терена. Минимална дубина укопавања при укрштању гасовода са железничким пругама износи 1.5 м, рачунајући од горње ивице заштитне цеви до горње ивице прага, а при укрштању са путевима и улицама износи 1.0 м.

Укрштање дистрибутивног гасовода са саобраћајницама врши се полагањем гасовода у заштитну цев односно канал.

При изради техничке документације у свему се придржавати правилника о техничким условима и нормативима за пројектовање и изградњу дистрибутивног гасовода од полиетиленских цеви за радни притисак до 4 бара и Правилника о техичким условима и нормативима за пројектовање и полагање кућних гасних прикључака за радни притисак до 4 бара.

У колико се за потребе мале привреде појаве потрошачи гаса већег притиска од 4 бара потребно је извршити прикључак гаса на градску гасоводну мрежу притиска 13 бара и то према условима предузећа за транспорт и промет природног и течног гаса (НИС

Енергогас). Минимална дубина укопавања мора бити 0.8 м, а на краћим деоницама може се дозволити дубина укопавања од 0.8 м али не испод 0.6 м.

Минимално растојање од ближе ивице гасовода до ближе ивице темеља износи 3 м. При изради пројекта челичног гасовода водити рачуна о минималним дозвољеним растојањима при паралелном вођењу и укрштању челичног гасовода са осталим инсталацијама инфраструктуре.

За редукцију притиска гаса, са притиска градског гасовода на притисак потребан кориснику планирати мерно регулационе станице (МРС).

Објекат МРС сместити у посебно грађеној згради или металном орману на посебним темељима. Лоцирати је тако да удаљење од зграда и других објеката, као и од железничке пруге буде минимално 15 м, а од надземних електичних водова минимално 1.5 пута висине стуба.

МРС са улазним притиском до 7 бара могу се инсталисати у кругу индустријског потрошача у дозиданим просторијама до зграде у којима се налазе незапаљиви материјали.

МРС са улазним притиском од 7 – 13 бара могу се поставити и у дозиданим просторијама зграда, у којима се због технологије производње захтева коришћење гаса са притиском изнад 7 бара.

У кругу индустријског предузећа МРС се могу поставити и на отвореном простору, у ком случају се мора поставити ограда висине минимлно 2.5 м, а на удаљењу мин 2 м од спољних зидова МРС.

Капацитети котларница као и мерно регулационих станица одредиће се при изради идејних и главних пројеката.

Правила грађења гасоводне инфраструктуре

Ова правила односе се на:

- изградњу гасовода од полиетиленских цеви за радни притисак до 4 бара,

- изградњу гасовода од челичних цеви за радни притисак до 13 бара.

Саставни делови гасовода су: мерно регулационе станице, арматире, уређаји катодне заштите, цевоводи, телекомуникациона мрежа која служи за потребе гасовода, остала пратећа опрема као и одређени простор дуж гасовода.

Гасовод се мора трасирати тако да:

- не угрожава постојеће или планиране објекте, као и планиране намене коришћења земљишта,

- да се подземни простор и грађевинска површина рационално користе,

- да се поштују прописи који се односе на друге инфраструктуре,

да се води рачуна о геолошким особинама тла, подземним и питким водама.

Гасовод трасирати у колико је то могуће у зеленом појасу у оквиру регулативе саобраћајнице, или у тротоарима.

Полагање гасовода у коловозу се може дозволити само изузетно, уз документовано образложење и са посебним мерама заштите.

У колико није могућа траса у оквиру регулативе саобраћајнице, гасовод водити границом катастарских парцела уз сагласност корисника парцела.

Правила грађења за градски гасовод

Полагање гасовода

Гасовод се по правилу полаже испод земље, без обзира на његову намену и притисак гаса. На територији индустријских предузећа гасоводи се по правилу воде надземно.

Код гасовода укопаних, минимална дубина укопавања мора бити 0.8 м. На краћим деоницама може се дозволити дубина укопавања мања од 0.8 м али не испод 0.6 м.

Под дубином укопавања подразумева се минимално растојање између спољне површине цеви и нивоа терена.

У посебним случајевима гасоводи се могу укопавати и на мањим дубинама, а могу бити постављени и надземно.

На неравним теренима (ван саобраћајница), на којима постоје канали за отицање, јаркови и слично, потребано је одржати константан нагиб гасовода.

Када се гасовод поставља на каменитим теренима може се дозволити мања дубина укопавања од предвиђене али не плиће од 0.5 м.

Када се гасовод води паралелно са путевима вишег и нижег реда, његово одстојање од спољне ивице одводног канала, ножице усека или насипа мора бити минимално 1.0 м.

У изузетним случајевима вођење гасовода испод доводног канала, дубина укопавања не сме бити мања од 0.8 м. У таквим случајевима мора бити предвиђено повећање дебљине зида гасовода за 25 % од прорачунске дебљине, или уместо тога, постављање гасовода у заштитну цев.

У случајевима када се гасовод не може поставити, односно укопати на дубину прописану у претходном ставу, дубина укопавања од 0.6 м може се дозволити само ако се предвиђа заштита гасовода помоћу цеви, помоћу армирано бетонске плоче или на неки други одговарајући начин.

Минимална дозвољена растојања гасовода (од ближе ивице цеви гасовода до ближе ивице темеља) у зависности од притиска дата су у табели бр 1.

Табела бр. 1

Притисак гаса у гасоводу (бар)	Минимално дозвољено растојање (м)
до 1.05	1.0
1.05 - 7	2.0
7 - 13	3.0

Дата растојања могу бити и мања уз предузимање повећаних заштитних мера (већа дебљина зида гасовода, квалитетнији материјал, постављање гасовода у заштитну цев, итд.)

Минимално дозвољено растојање при укрштању и паралелном вођењу гасовода са другим гасоводом, техничким инфраструктурама и др. дато је у табели 2.

Табел бр 2 Минимално дозвољено растојање (м)

	Укрштање	Паралелно вођење
Гасоводи међусобно	0.2	0.6
Од гасовода до даљинских топлодалековода, водовода и канализације	0.2	0.3
Од гасовода до проходних канала топлодалековода	0.5	1.0
Од гасовода до нисконапонских и високонапонских електричних каблова	0.3	0.6
Од гасовода до телефонских каблова	0.3	0.5
Од гасовода до водова хемијске индустрије и технолошких флуида	2.0	0.6
Од гасовода до бензинских пумпи	-	5.0
Од гасовода и шахтова и канала	0.2	0.3
Од гасовода до високог зеленила	-	1.5

Минимална дозвољена растојања при укрштању и приближавању гасовода са високонапонским водовима дата су у табели 3.

Табела бр.3
Минимална дозвољена раздаљина од осе гасовода (м)

Називни напон (кВ)	Од осе стуба Паралелно вођење	До темеља стуба Укрштање
до 1 1 - 10 10 - 35 > 35	1.0 5.0 8.0 10.0	1.0 5.0 10.0 10.0

Хоризонтална минимална дозвољена растојања уграђене арматуре у гасоводу до високонапонских електричних водова дата су у табели 4.

Називни напон (кВ)	Минимална дозвољена раздаљина уградње арматуре (м)
1 - 35 35 Телефонски водови	25 100 10

Надземно полагање гасовода дозвољено је само у кругу индустријских предузећа као потрошача.

Изузетно вођење гасовода може се дозволити и ван круга индустријских предузећа, по одобрењу надлежних органа.

Надземно полагање гасовода пре улаза у мерно регулациону станицу потрошача, дозвољено је само у изузетним случајевима, и то на кратким деоницама, при чему ти делови гасовода морају бити заштићени од оштећења услед аутомобилског и колског саобраћаја или од сличних узрока. Обезбеђење се изводи израдом погодне ограде или постављањем гасовода на сигурносну раздаљину од могућег узрока оштећења.

Прелази гасовода преко река, канала и других водених препрека могу бити подводни и надводни.

Минимална растојања по хоризонтали између прелаза гасовода преко водених препрека и мостова дата су у табели 5.

Табела бр. 5
Растојање од гасовода до моста

Карактеристика прелаза и мостова	Узводно од моста	Низводно од моста
Преко непловни река и канала. Све врсте мостова	20	20

Гасоводи се могу полагати на мостовима армирано бетонске, металне и камене конструкције. Гасоводи се могу полагати и на бранама и другим хидротехничким објектима, уколико се добије сагласност од организације у чијој се надлежности објекат налази.

Гасоводи који се полажу на мостовима морају бити изведени од челичних бешавних цеви за пречнике мање од НВ 300, а од шавних цеви за пречнике веће од НВ 300, с тим да се обезбеди одговарајућа компезација.

Гасоводи који се вешају за конструкцију моста, морају бити постављени тако, да искључи могућност нагомилавања гаса у конструкцији моста (у случају испуштања гаса).

Гасоводи постављени преко металних и армирано бетонских мостова, брана и других хидротехничких објеката, морају бити електрично изоловани од металних делова тих објеката.

Укрштање се изводи тако да не угрожава, оштећује или функционално омета већ постојеће објекте са којима се гасовод укршта, као и друге објекте у њиховој непосредној близини.

За укрштање гасовода са железничком пругом или јавним путем потребна је сагласност одговарајуће организације.

Када се гасовод поставља испод јавних путева и када се укршта са јавним путевима и железничким пругама, исти мора бити заштићен (заштитна цев, бетонски канал, бетонска плоча или друга одговарајућа заштита).

При укрштању гасовода са железничким пругама, гасовод се по правилу води под углом од 90 ^{o} у односу на осу колосека. Само изузетно се тај угао може смањити до угла од 75 ^{o}, уз документовано образложење.

При укрштању гасовода са јавним путевима гасовод се по правилу води под углом од 90 ^{o} у односу на осу јавног пута. У

колико то није могуће извести, дозвољена су одступања до угла од 60 ^{o}. Укрштање гасовода са јавним путем под углом мањим од 60° може се дозволити само изузетно уз документовано образложење.

Минимална дубина укопавања гасовода при укрштању са железничком пругом износи 1.5 м рачунајући од горње ивице заштитне цеви до горње ивице прага.

Није дозвољено укрштање гасовода са железничком пругом испод скретнице и раскрснице.

Минимална раздаљина укрштања од наведених места износи 10 м.

Минимална дубина укопавања гасовода при укрштању са јавним путевима или изузетно при вођењу испод коловозне површине, мора се одредити према дебљини коловозне конструкције и саобраћајном оптерећењу, а да осигура ″заштитни слој″ између коловозне конструкције и заштитне цеви или горње површине бетонске плоче канала дебљине 0.3-0.5 м (у складу са прописима и условима јавних предузећа).

Дубина између горње површине коловоза и горње површине заштитне цеви, плоче и др., не сме бити мања од 1.0 м.

Правила грађења за мерно регулационе станице

Регулација и снижење притиска гаса са вредности притиска који влада у гасоводу на жељену вредност која омогућава његово коришћење код појединих потрошача, обавља се у мерно-регулационим станицама (у даљем тексту МРС).

У зависности од висине притиска гаса на улазу у МРС, ове се деле на две групе:

- МРС са улазним притиском до 7 бара

- МРС са улазним притиском од 7 до 13 бара.

МРС се по правилу смештају у посебно грађеним зградама или металним орманима на посебним темељима, на растојањима од различитих објеката и других структура, наведеним у табели 7.

Табела бр. 7
Најмање хоризонтално растојање у (м)

Улазни притисак у МРС (бар)	До зграда и других објеката	До железничких пруга (ближа шина)	До надземних електроводова
до 7	10	10	1.5 пута висина стуба
7 - 13	15	15	

Објекат МРС сместити у посебно грађеној згради или металном орману на посебним темељима. Лоцирати је тако да удаљење од зграда и других објеката, као и од

железничке пруге буде минимално 15 м, а од надземних електичних водова минимално 1.5 пута висине стуба.

МРС са улазним притиском до 7 бара могу се инсталисати у кругу индустријског потрошача у дозиданим просторијама до зграде у којима се налазе незапаљиви материјали.

МРС са улазним притиском од 7 – 13 бара могу се поставити и у дозиданим просторијама зграда, у којима се због технологије производње захтева коришћење гаса са притиском изнад 7 бара.

У кругу индустријског предузећа МРС се могу поставити и на отвореном простору, у ком случају се мора поставити ограда висине минимлно 2.5 м, а на удаљењу мин 2 м од спољних зидова МРС.

УСЛОВИ ПРИКЉУЧЕЊА НА ТЕРМОТЕХНИЧКУ ИНФРАСТРУКТУРУ

Прикључке објеката на дистрибутивну гасоводну мрежу вршити преко кућних мернорегулационих сетова (КМРС), а на основу техничких услова надлежног комуналног предузећа (ЈП „Србијагас“).

Сви подаци дати овим решењем су оријентациони и служиће као основа за израду главних пројеката гасних инсталација.

5.7. МИНИМАЛНИ НИВО КОМУНАЛНЕ ОПРЕМЉЕНОСТИ

Минимални ниво комуналне опремљености за изградњу објеката на подручју ПГР „Атеница Кулиновци“ подразумева:

Становање:

- приступ парцели обезбедити са јавне саобраћајнице (уколико није могуће остварити директан приступ, прикључење остварити индиректно-приступним путевима према условима за приступање на саобраћајну мрежу из овог плана)
- обезбеђено одлагање комуналног отпада;
- прикључење на електроенергетску мрежу;
- прикључење на систем водовода и канализације (уколико не постоје техничке могућности користити прелазна решења);

Прикључење објеката на комуналну инфраструктуру врши се на основу правила овог плана и услова овлашћених комуналних предузећа и организација.

Пословање, привреда и индустрија:

- приступ парцели обезбедити са јавне саобраћајнице (уколико није могуће остварити директан приступ, прикључење остварити индиректно-приступним путевима према условима за приступање на саобраћајну мрежу из овог плана)

- обезбеђено одлагање комуналног отпада;
- прикључење на телекомуникациону мрежу;
- прикључење на електроенергетску мрежу;
- прикључење на гасоводну мрежу, (уколико не постоје техничке могућности користити прелазна решења);
- прикључење на систем водовода и канализације (уколико не постоје техничке могућности користити прелазна решења);

Прикључење објеката на комуналну инфраструктуру врши се на основу правила овог плана и услова овлашћених комуналних предузећа и организација.

6.0 СПРОВОЂЕЊЕ ПЛАНА

Спровођење Плана генералне регулације вршиће се :

1. Директно из плана

Овај план представља основ за издавање Информације о локацији, Локацијске дозволе и израду Пројекта препарцелације и парцелације и Пројекта исправке граница суседних парцела, у складу са одредбама Закона о планирању и изградњи („Сл. гласник РС”, број 72/09, 81/09 – исправка, 64/10 - УС, 24/11, 121/12, 42/13 - УС, 50/13 – УС, 54/13 - УС и 98/13 - УС), изузев за подручја која су предвиђена за обавезну даљу разраду Планом детаљне регулације односно Урбанистичким пројектом.

2. Израдом Планова детаљне регулације:

- Планом је прописна обавезна израда два Плана детаљне регулације (графички прилог бр.12 Спровођење плана):

– **1.План детаљне регулације «Лозница»** П=14,43 ха

– **2.План детаљне регулације «Атеница»** П=38,80 ха

Укупна површина ПДР: П=53,23ха

За израду Планова детаљне регулације:

– У оквиру датих захвата могућа је фазна израда Планова, као и њихово повезивање, а границе Планова утврђује Комисија за планове града Чачка

– Правила уређења и грађења прописана овим Планом су основ и смерница за израду наведених планова.

– До доношења наведених Планова детаљне регулације није дозвољено издавање локацијске дозволе за изградњу и реконструкцију у обухвату Планова.

– Осим планом прописних могућа је и израда планова детаљне регулације за потребе дефинисања нових, односно евентуалну промену постојећих и планираних јавних површина, на основу одлуке СГ Чачка.

3. Израдом Урбанистичких пројеката

За разраду Урбанистичким пројектом предвиђене су јавне намене и делови који су од значаја за град које су регулисане овим Планом. На графичком прилогу бр.12 „Спровођења плана“ дат је приказ подручја одређених за обавезну разраду Урбанистичким пројектом. Урбанистички пројекти се израђују у складу са обавезама датим кроз правила уређења и грађења за одређене зоне и намене.

Израда Урбанистичког пројекта за потребе спровођења планских решења и поставки ПГР-е је предвиђена за следеће просторе:

- Центри - урбанистичке целине 1.1, 2.4а, 3.1 и 4.1,

- Спорт и рекреација - ЛСЦ - урбанистичке ц елине 1.5а, 3.3, и 4.7,

- Гробље - урбанистичка целина и подцелина 3.5 и 3.5а,

- Комунална привреда - урбанистичка целина 5.3,

- З.Морава са заштитним зеленилом и бедемима Атеничке и Трнавске реке 5.4.

- Обновљиви извори енергије

Границе урбанистичких пројеката дефинисане су на графичком прилогу бр.12.Карта спровођења ПГР, а смернице за израду дате су поглављима Правила уређења и грађења за предметне урбанистичке целине.

7.0 ЗАВРШНЕ ОДРЕДБЕ ПЛАНА

7.1 Ступањем на снагу овог плана, престају да важе следећи планови у складу са чланом 216. став 5. Закона о планирању и изградњи:

1. Одлука о одређивању делова Генералног плана насеља чачак 2015. („Сл.Лист општине Чачак“ број 6/2001), који се може примењивати до доношења новог урбанистчког плана („Сл.лист општине Чачак“ број 8/2003) **у делу који се односи на подручје обухваћено овом планом.**

2. Одлука о стављању ван снаге ДУП-а «Атеница» («Сл. лист општине Чачак», број 9/75, 3/77 и 10/78), и примени РП «Обреж» Измене и допуне ДУП-а «Атеница» («Сл. лист општине Чачак», број 2/98) до доношења новог урбанистичког плана ("Сл. лист општине Чачак" бр. 6/2003).;

3. Одлука о одређивању делова ДУП-а «Кулиновачко поље» («Сл. лист општине Чачак», број 5/86, 7/91, 5/94 и 8/93) који се могу примењивати до доношења новог урбанистичког плана („Сл. лист општине Чачак“ број 8/2003).;

4. План детаљне регулације коридора далековода 110 KW број 115/2 ТС „Чачак 3“ – ТС „Чачак 1“ и број 115/3 ТС „Чачак 3“ – угаони стуб„ 6У“ у Чачку, („Службени лист града Чачка“, број 8/2010).

7.2 Овај план ступа на снагу осмог дана од дана објављивања у "Службеном листу града Чачка".

СКУПШТИНА ГРАДА ЧАЧКА
Број: 06-195/14-I
25. и 26. септембар 2014. године

ПРЕДСЕДНИК
Скупштине града Чачка,
Вељко Неговановић, с.р.

215.

На основу члана 63. став 1. тачка 37. Статута града Чачка („Сл. лист града Чачка“ бр. 3/2008, 8/2013 и 22/13) и члана 27. Одлуке о организовању установе „Туристичка организација Чачка“ („Сл. лист града Чачка“ бр. 14/2011, 3/2013 и 21/2013),

Скупштина града Чачка, на седници одржаној 25. и 26. септембра 2014. године, донела је

О Д Л У К У
О ДАВАЊУ САГЛАСНОСТИ НА ИЗМЕНЕ И ДОПУНЕ ПРОГРАМА РАДА ЈАВНЕ УСТАНОВЕ „ТУРИСТИЧКА ОРГАНИЗАЦИЈА ЧАЧКА“ЗА 2014. ГОДИНУ

I

ДАЈЕ СЕ сагласност на Измене и допуне Програма рада Јавне установе „Туристичка организација Чачка“ за 2014. годину, које је донео Управни одбор Јавне установе „Туристичка организација Чачка“, на седници одржаној 15. септембра 2014. године.

II

Ову Одлуку објавити у „Службеном листу града Чачка“.

СКУПШТИНА ГРАДА ЧАЧКА
Број: 06-195/14-I
25. и 26. септембар 2014. године

ПРЕДСЕДНИК
Скупштине града Чачка,
Вељко Неговановић, с.р.

216.

На основу чл. 27. ст. 10. Закона о јавној својини („Сл. гласник РС“ бр. 72/11) и чл. 63. ст. 1. т. 19а Статута града Чачка („Сл. лист града Чачка“ бр. 3/2008, 8/2013 и 22/2013),

Скупштина града Чачка на седници одржаној 25. и 26. септембра 2014. године донела је

О Д Л У К У
о прибављању у јавну својину непокретности изградњом - адаптацијом и доградњом објекта Центра за социјални рад и отуђењу из јавне својине рушењем - објекта бр. 2 сграђеног на кп бр. 821/1 КО Чачак

I

ПРИБАВЉА СЕ у јавну својину непокретност, изградњом - адаптацијом и доградњом објекта бр. 1 сграђеног на кп. бр. 821/1 КО Чачак, у улици Кнеза Милоша бр. 1, објекат Центра за социјални рад.

II

ОТУЂУЈЕ СЕ из јавне својине, рушењем, непокретност означена као објекат бр. 2, сграђена на кп. бр. 821/1 КО Чачак, укупне бруто површине објекта 65 м2 у улици Кнеза Милоша бр. 1 у Чачку.

III

Средства за израду пројектне документације обезбеђена су у буџету града Чачка.

IV

Овлашћује се Центар за социјални рад града Чачка, да предузима све радње неопходне за прибављање пројектне и друге потребне документације, одговарајућих одобрења за извођење грађевинских радова, прибављања употребне дозволе, као и све друге радње у поступку неопходне за прибављање у јавну својину.

V

Ова Одлука ступа на снагу наредног дана од дана објављивања у „Службеном листу града Чачка“.

СКУПШТИНА ГРАДА ЧАЧКА
Број: 06-195/14-I
25. и 26. септембар 2014. године

ПРЕДСЕДНИК
Скупштине града Чачка,
Вељко Неговановић, с.р.

217.

На основу чл. 27. ст. 10. Закона о јавној својини („Сл. гласник РС“ бр. 72/11), и чл. 63. ст. 1. т. 19а Статута града Чачка (``Сл. лист Града Чачка`` бр. 3/2008, 8/2013 и 22/2013),

Скупштина града Чачка на седници одржаној 25. и 26. септембра 2014. године донела је

О Д Л У К У
о прибављању у јавну својину изградњом гасне котларнице на кп бр. 288/1 КО Чачак

I

ПРИБАВЉА СЕ у јавну својину изградњом, гасна котларница контејнерског типа димензија 3,3 м х 6м, снаге 2 MW, са МПС капацитета 250 $м^3$/час и заштитном оградом, на кп. бр. 288/1 КО Чачак, уз грађевинсну линију до Београдске улице у Чачку.

II

Средства за изградњу котларнице обезбеђена су у буџету града Чачка.

III

Овлашћује се ЈКП „Чачак“ Чачак, да предузима све радње неопходне за прибављање пројектне и друге потребне документације, одговарајућих одобрења за извођење грађевинских радова, прибављања употребне дозволе, као и све друге радње у поступку неопходне за прибављање у јавну својину.

IV

Ова Одлука ступа на снагу наредног дана од дана објављивања у “Службеном листу града Чачка”.

СКУПШТИНА ГРАДА ЧАЧКА
Број: 06-195/14-I
25. и 26. септембар 2014. године

ПРЕДСЕДНИК
Скупштине града Чачка,
Вељко Неговановић, с.р.

218.

На основу чл. 219. Закона о водама („Сл. гласник РС“ бр. 30/10 и 93/12), и чл. 63. ст. 1. тачка 44. Статута града Чачка („Сл. лист града Чачка“ бр. 3/08, 8/13 и 22/13),

Скупштина града Чачка на седници одржаној 25. и 26. септембра 2014. године, донела је

О Д Л У К У
О ПРЕНОСУ НА УПРАВЉАЊЕ ОБЈЕКТА БРАНЕ „ПАРМЕНАЦ“ И КАНАЛА ЗА НАВОДЊАВАЊЕ НА ЈВП „СРБИЈАВОДЕ“

I

Преноси се на управљање брана са акумулацијом „Парменац“ у Парменцу код Чачка на реци Западној Морави у КО Парменац и КО Пријевор и канал за наводњавање Парменац-Катрга, на ЈВП „Србијаводе“ Београд.

II

Даном ступања на снагу ове одлуке, престаје да важи Одлука о поверавању права управљања и коришћења објекта бране „Парменац“ и канала за наводњавање Јавном комуналном предузећу „Водовод“ Чачак („Сл. лист града Чачка“ бр. 8/09).

III

Ова одлука ступа на снагу даном доношења и биће објављена у „Службеном листу града Чачка“.

СКУПШТИНА ГРАДА ЧАЧКА
Број: 06-195/14-I
25. и 26. септембар 2014. године

ПРЕДСЕДНИК
Скупштине града Чачка,
Вељко Неговановић, с.р.

219.

На основу чл. 63. став 1. тачка 39. и чл. 84а. Статута града Чачка („Сл. лист града Чачка“ број 3/2008, 8/2013 и 22/2013),

Скупштина града Чачка, на седници одржаној 25. и 26. септембра 2014. године, донела је

Р Е Ш Е Њ Е
О РАЗРЕШЕЊУ ОДНОСНО ИЗБОРУ ЈЕДНОГ ЧЛАНА САВЕТА ЗА ЗДРАВЉЕ

I

Разрешава се др Љиљана Василић дужности члана Савета за здравље.

II

Бира се др Летка Марковић, коју је предложио Републички фонд за здравствено осигурање, филијала Чачак за члана Савета за здравље.

III

Ово решење објавити у „Службеном листу града Чачка“.

СКУПШТИНА ГРАДА ЧАЧКА
Број: 06-195/14-I
25. и 26. септембар 2014. године

ПРЕДСЕДНИК
Скупштине града Чачка,
Вељко Неговановић, с.р.

220.

На основу члана 130. став. 3. Закона о здравственој заштити („Сл. гласник РС“ број 107/2005, 72/2009 – др. закон, 88/2010, 99/2010, 57/2011, 119/2012, 45/2013 – др. закон и 93/2014), члана 63. став 1. тачка 11а Статута града Чачка („Сл. лист града Чачка“ број 3/2008, 8/2013 и 22/2013) и члана 15. став 2. Одлуке о оснивању Дома здравља „Чачак“ Чачак („Сл. лист града Чачка“ број 19/2013 и 6/2014),

Скупштина града Чачка, на седници одржаној 25. и 26. септембра 2014. године, донела је

РЕШЕЊЕ
О ИМЕНОВАЊУ ДИРЕКТОРА
ДОМА ЗДРАВЉА „ЧАЧАК“ ЧАЧАК

I

Именује се др Александар Пајовић, спец. опште медицине, за директора Дома здравља „Чачак“ Чачак.

II

Ово решење објавити у „Службеном листу града Чачка“.

СКУПШТИНА ГРАДА ЧАЧКА
Број: 06-195/14-I
25. и 26. септембар 2014. године

ПРЕДСЕДНИК
Скупштине града Чачка,
Вељко Неговановић, с.р.

221.

На основу члана 22. став 1. Закона о јавним службама («Сл. гласник РС» број 42/91, 71/94, 79/2005, 81/2005, 83/2005 и 83/2014), члана 123. ст. 3. и 4. Закона о социјалној заштити («Сл. гласник РС» број 24/11), члана 63. став 1. тачка 11а Статута града Чачка («Сл. лист града Чачка» број 3/2008, 8/2013 и 22/2013) и члана 5. Одлуке о органима Центра за социјални рад у Чачку («Сл. лист општине Чачак» број 1/92),

Скупштина града Чачка, на седници одржаној 25. и 26. септембра 2014. године, донела је

РЕШЕЊЕ
О РАЗРЕШЕЊУ ОДНОСНО
ИМЕНОВАЊУ ЈЕДНОГ ЧЛАНА
НАДЗОРНОГ ОДБОРА ЦЕНТРА ЗА
СОЦИЈАЛНИ РАД У ЧАЧКУ

I

Разрешава се Бранимир Радовановић, представник оснивача, дужности члана Надзорног одбора Центра за социјални рад у Чачку.

II

Именује се Јована Курћубић, дипл. инж. организационих наука, за члана

Надзорног одбора Центра за социјални рад града Чачка, као представник оснивача.

III

Ово решење објавити у „Службеном листу града Чачка“.

СКУПШТИНА ГРАДА ЧАЧКА
Број: 06-195/14-I
25. и 26. септембар 2014. године

ПРЕДСЕДНИК
Скупштине града Чачка,
Вељко Неговановић, с.р.

222.

На основу чл. 55. ст. 3. Закона о основама система образовања и васпитања („Сл. гласник РС“ број 72/2009, 52/2011 и 55/2013) и члана 63. Статута града Чачка („Сл. лист града Чачка“ број 3/2008, 8/2013 и 22/2013),

Скупштина града Чачка, на седници одржаној 25. и 26. септембра 2014. године, донела је

Р Е Ш Е Њ Е
О РАЗРЕШЕЊУ ОДНОСНО ИМЕНОВАЊУ ЈЕДНОГ ЧЛАНА ШКОЛСКОГ ОДБОРА ОШ «МИЛИЦА ПАВЛОВИЋ» ЧАЧАК

I

Разрешава се Љиљана Вукајловић, представник локалне самоуправе, дужности члана Школског одбора ОШ «Милица Павловић» у Чачку.

II

Именује се Славица Маричић, адвокат из Чачка, за члана Школског одбора ОШ «Милица Павловић» у Чачку, као представник локалне самоуправе.

III

Ово решење објавити у «Службеном листу града Чачка».

СКУПШТИНА ГРАДА ЧАЧКА
Број: 06-195/14-I
25. и 26. септембар 2014. године

ПРЕДСЕДНИК
Скупштине града Чачка,
Вељко Неговановић, с.р.

223.

На основу члана 55. став 3. тачка 5. Закона о основама система образовања и васпитања („Сл. гласник РС“ број 72/2009, 52/2011 и 55/2013) и члана 63. Статута града Чачка („Сл. лист града Чачка“ број 3/2008, 8/2013 и 22/2013),

Скупштина града Чачка, на седници одржаној 25. и 26. септембра 2014. године, донела је

Р Е Ш Е Њ Е
О РАЗРЕШЕЊУ ОДНОСНО ИМЕНОВАЊУ ЈЕДНОГ ЧЛАНА ШКОЛСКОГ ОДБОРА ОШ «СВЕТИ ЂАКОН АВАКУМ» ТРНАВА

I

Разрешава се Ивана Славковић, представник родитеља, дужности члана Школског одбора ОШ „Свети Ђакон Авакум“ Трнава.

II

Именује се Радиша Ресимић, за члана Школског одбора ОШ „Свети Ђакон Авакум“ Трнава, као представник родитеља.

III

Ово решење објавити у «Службеном листу града Чачка».

СКУПШТИНА ГРАДА ЧАЧКА
Број: 06-195/14-I
25. и 26. септембар 2014. године

ПРЕДСЕДНИК
Скупштине града Чачка,
Вељко Неговановић, с.р.

224.

На основу члана 55. став 3. тачка 5. Закона о основама система образовања и васпитања („Сл. гласник РС“ број 72/2009, 52/2011 и 55/2013) и члана 63. Статута града Чачка („Сл. лист града Чачка“ број 3/2008, 8/2013 и 22/2013),

Скупштина града Чачка, на седници одржаној 25. и 26. септембра 2014. године, донела је

Р Е Ш Е Њ Е
О РАЗРЕШЕЊУ ОДНОСНО ИМЕНОВАЊУ ЈЕДНОГ ЧЛАНА ШКОЛСКОГ ОДБОРА МУЗИЧКЕ ШКОЛЕ „ДР ВОЈИСЛАВ ВУЧКОВИЋ“ ЧАЧАК

I

Разрешава се Бранко Бајић, представник запослених, дужности члана Школског одбора Музичке школе „Др Војислав Вучковић“ Чачак.

II

Именује се Ацо Милекић, за члана Школског одбора Музичке школе „Др Војислав Вучковић“ Чачак, као представник запослених.

III

Ово решење објавити у «Службеном листу града Чачка».

СКУПШТИНА ГРАДА ЧАЧКА
Број: 06-195/14-I
25. и 26. септембар 2014. године

ПРЕДСЕДНИК
Скупштине града Чачка,
Вељко Неговановић, с.р.

225.

На основу члана 58. став 3. Закона о локалној самоуправи („Сл. гласник РС“ бр. 129/2007), члана 140. Статута града Чачка („Сл.лист града Чачка“ бр. 3/2008, 8/2013 и 22/2013) и члана 32. Одлуке о градским

управама („Сл.лист града Чачка“ бр.8/2008 и 21/2009),

Градоначелник града Чачка, дана 20. јуна 2014. године, донео је

РЕШЕЊЕ

I

РАЗРЕШАВА СЕ Мирјана Ђоковић, мастер економских наука, дужности помоћника градоначелника града Чачка за област економског развоја и заштиту животне средине, постављена у Градској управи за локални економски развој, са даном 20.06.2014. године, на лични захтев, због избора на другу функцију.

II

Ово Решење објавити у „Службеном листу града Чачка“.

ГРАД ЧАЧАК
Градоначелник
Број: 020-60/14-II
20. јун 2014. године

ГРАДОНАЧЕЛНИК
мр Војислав Илић, с.р.

226.

На основу члана 121. Статута града Чачка („Сл. лист града Чачка“ бр. 3/2008, 8/2013 и 22/2013) и члана 12. Одлуке о буџету града Чачка за 2014. годину („Сл. лист града Чачка“ бр. 26/2013), а по предлогу Градске управе за финансије,

Градско веће града Чачка, на седници одржаној 29. јула 2014. године, донело је

Р Е Ш Е Њ Е

1. Из средстава утврђених Одлуком о буџету града Чачка за 2014. годину („Сл. лист града Чачка“ број 26/2013) раздео 2, Градско веће, функционална класификација 111, апропријација 25, економска класификација 499 „Средства резерве - Стална резерва“, извор финансирања 01 (Издаци из средстава буџета Града), Директни корисник буџетских средстава- Градско веће града Чачка, одобравају се средства у износу од 79.037,30 динара, ЈП „Градац“ Чачак, на име измирења обавеза за изведене радове на санацији штета насталих услед елементарне непогоде-поплаве, односно за покриће трошкова горива ЈКП „Градско зеленило“ Чачак.

2. Средства из тачке 1. Решења распоређују се на апропријацију 276, економска класификација 484 „Накнада штете за повреде или штету насталу услед елементарних непогода или других природних узрока“, функционална класификација 111, извор финансирања 01 (Издаци из средстава буџета Града), Директни корисник буџетских средстава-Градска управа за финансије.

3. О извршењу овог решења стараће се Градска управа за финансије.

4. Ово решење објавити у „Службеном листу града Чачка“

ГРАД ЧАЧАК
Градско веће
Број: 06-168/14-III
29. јул 2014. године

ПРЕДСЕДНИК
ГРАДСКОГ ВЕЋА
мр Војислав Илић, с.р.

227.

На основу члана 2. став 1. тачка 3. Закона о буџетском систему („Службени гласник Републике Србије“ број 54/2009, 73/2010, 101/2010, 101/2011, 93/2012,62/2013, 63/2013 – исправка и 108/2013) и члана 8. Одлуке о буџету града Чачка за 2014.годину („Службени лист града Чачка“ број 26/2013),

Градоначелник града Чачка, дана 11. августа 2014. године, донео је

ФИНАНСИЈСКИ ПЛАН О ИЗМЕНАМА И ДОПУНАМА ФИНАНСИЈСКОГ ПЛАНА ДИРЕКТНОГ КОРИСНИКА ГРАДСКЕ УПРАВЕ ЗА ДРУШТВЕНЕ ДЕЛАТНОСТИ ЗА 2014. ГОДИНУ

Члан 1.

У Финансијском плану директног корисника Градске управе за друштвене делатности за 2014. годину („Службени лист града Чачка“ број 3/2014 и 10/2014), у члану 2. став 1., у табели, апропријација 155, економска класификација 411 Плате, додаци и накнада запослених (зараде), економској класификацији 4111 Плате, додаци и накнада запослених број ,,17.928,581,00“ замењује се бројем ,,17.661.581,00“.

На апропријацији 158, економска класификација 414 Социјална давања запосленима број ,,250.000,00“ замењујње се бројем ,,517.000,00“ а на економској класификацији 4143 Отпремнине и помоћи број ,,220.000,00“ замењује се бројем ,,487.000,00“.

Члан 2.

У члану 3. став 1., у табели:

- ОСНОВНА ШКОЛА „ФИЛИП ФИЛИПОВИЋ“ ЧАЧАК, број „11.639.000,00“ замењује се бројем „12.322.000,00“.

На апропријацији 163, економска класификација 425 Текуће поправке и одржавање и економска класификација 4251 Текуће поправке и одржавање зграда и објеката број „200.000,00“ замењује се бројем „883.000,00“.

ОСНОВНА ШКОЛА „ТАТОМИР АНЂЕЛИЋ“ МРЧАЈЕВЦИ, број „11.346.800,00“ замењује се бројем „11.356.800,00“.

На апропријацији 163, економска класификација 416 Накнаде запосленима и остали посебни расходи и економска класификација 4161 Награде запосленима и остали посебни расходи број „231.000,00“ замењује се бројем „241.000,00“.

- ОСНОВНА ШКОЛА „БРАНИСЛАВ ПЕТРОВИЋ“, СЛАТИНА, број ,,12.715.000,00“ замењује се бројем ,,13.187.800,00“ а на апропријацији 163, економска класификација 425 Текуће поправке и одржавање број ,,150.000,00“ замењује се бројем ,,622.800,00“.

После економске класификације 425 Текуће поправке и одржавање додаје се нова економска класификација која гласи :

,,4251 Текуће поправке и одржавање зграда и објеката 472.800,00“

- ОСНОВНА ШКОЛА ,,СТЕПА СТЕПАНОВИЋ“ ГОРЊА ГОРЕВНИЦА, апропријација 163, економска класификација 421 Стални трошкови број ,,3.393.500,00“ замењује се бројем ,,3.073.500,00“ а на економској класификацији 4212 Енергетске услуге број

,,2.963.700,00“ замењује се бројем ,,2.643.700,00“.

На апропријацији 163, економска класификација 425 Текуће поправке и одржавање број ,,100.000,00“ замењује се бројем ,,420.000,00“ а на економској класификацији 4251 Текуће поправке и одржавање зграда и објеката ,,број 70.000,00“ замењује се бројем ,,390.000,00“.

- ОСНОВНА ШКОЛА „СВЕТИ ЂАКОН АВАКУМ“ ТРНАВА, број ,,4.415.000,00“ замењује се бројем ,,4.515.000,00“ а на апропријацији 163, економска класификација 472 Накнаде за социјалну заштиту из буџета и економска класификација 4727 Накнаде из буџета за образовање, културу, науку и спорт број ,,85.000,00“ замењује се бројем ,,185.000,00“.

- Остали расходи ,број ,,4.863.560,00“ замењује се бројем ,,3.697.760,00“ а на економској класификацији 4212 Енергетске услуге број ,,3.834.000,00“ замењује се бројем ,,2.668.200,00“.

Члан 3.

У члану 8. став 1., у табели:

- ЕКОНОМСКА ШКОЛА, број „10.413.500“ замењује се бројем „10.833.500,00“

На апропријацији 184, економска класификација 422 Трошкови путовања, број ,,200.000,00“ замењује се бројем ,,220.000,00“, а после економске класификације 4221 Трошкови службених путовања у земљи, додаје се нова економска класификација која гласи:

„4222 Трошкови путовања у иностранство 20.000.00“

На апропријацији 184, економска класификација 423 Услуге по уговору број ,,230.000,00“ замењује се бројем ,,380.000,00“ а на економској класификацији 4239 Остале опште услуге број ,, 40.000,00“ замењује се бројем ,,190.000,00“.

На апропријацији 184, економска класификација 426 Материјал број ,,600.000,00“ замењује се бројем ,,850.000,00“ а на економској класификацији 4269 Материјал за посебне намене број ,, 70.000,00“ замењује се бројем ,,320.000,00“.

- ТЕХНИЧКА ШКОЛА ЧАЧАК, број „14.125.000,00“ замењује се бројем „14.145.000,00“ а на апропријацији 184 економска класификација 422 Трошкови путовања број „200.000,00“ замењује се бројем “220.000,00“.

После економске класификације 4221 Трошкови службених путовања у земљи, додаје се нова економска класификација која гласи:

„4222 Трошкови путовања у иностранство 20.000,00“

- МЕДИЦИНСКА ШКОЛА „НАДЕЖДА ВИЛИМАНОВИЋ“ ЧАЧАК број „11.815.000,00“ замењује се бројем „11.835.000,00“ а на апропријацији 184 економска класификација 422 Трошкови путовања број „80.000,00“ замењује се бројем „100.000,00“.

После економске класификације 4221 Трошкови службених путовања у земљи, додаје се нова економска класификација која гласи:

„4222 Трошкови путовања у иностранство 20.000,00“

- ГИМНАЗИЈА ЧАЧАК број „14.180.000,00 замењује се бројем „14.220.000,00“ а на апропријацији 184 економска класификацији 422 Трошкови путовања број „220.000,00“ замењује се бројем „260.000,00“.

После економске класификације 4221 Трошкови службених путовања у земљи, додаје се нова економска класификација која гласи:

„4222 Трошкови путовања у иностранство 40.000,00“

- Остали расходи број „7.795.500,00“ замењује се бројем 7.295.500,00“ а на економској класификацији 4212 Енергетске услуге број „7.795.500,00“ замењује се бројем „7.295.000,00“.

Члан 4

У члану 10. став 1, у табели, ДОМ КУЛТУРЕ, апропријација 187, економска класификација 411 Плате, додаци и накнаде запослених и економска класификација 4111 Плате додаци и накнаде запослених, број „30.670.000,00“ замењује се бројем „29.870.000,00“.

На апропријацији 190, економска класификација 414 Социјална давања запосленима број „1.030.000,00“ се замењује бројем „1.660.000,00“ а на економској класификацији 4143 Отпремнине и помоћи број „870.000,00“ замењује се бројем „1.500.000,00“.

На апропријацији 201, економска класификација 465 Остале донације, дотације и трансфери и на економској класификацији 4651 Остале текуће дотације и трансфери број „310.000,00“ замењује се бројем „480.000,00“

Члан 5.

У члану 14. став 1., у табели ДНЕВНИ БОРАВАК ДЕЦЕ ОМЕТЕНЕ У РАЗВОЈУ, апропријација 249, економска класификација 411 Плате, додаци и накнада запослених (зараде) и економска класификација 4111 Плате, додаци и накнада запослених број „27.117.000,00“ замењује се бројем „27.097.000,00“.

На апропријаци ј 254, економска класификација 422 Трошкови путовања број „300.000,00“ замењује се бројем „320.000.00“ а после економске класификације 4221 Трошкови службених путовања у земљи додаје се нова економска класификација која гласи:

„4222 Трошкови путовања у иностранство 20.000,00“.

Члан 6.

У члану17.став 1. табела се мења и гласи:

Раздео	Глава	Функционална класификација	Број апропријације	Економска класификација	Организациона класификација	Планирани расходи и издаци из средстава буџета града-извор финансирања 01	Планирани расходи и издаци из средстава буџета Републике-извор финансирања 07	Планирани расходи и издаци из средстава донација-извор финансирања 06	Расходи индиректних корисника из осталих извора финансирања 04	Укупни планирани расходи и издаци трезора
11	16				ЗДРАВСТВЕНА ЗАШТИТА					
		760			Здравство некласификовано на другом месту					
			265	463	Трансфери осталим нивоима власти - Текући трансфери Дому здравља Чачак	2.750.000,00	0,00	0,00	0,00	2.750.000,00
				4631	Текући трансфери осталим нивоима власти-Дому здравља Чачак	2.750.000,00				2.750.000,00
			266	463	Трансфери осталим нивоима власти- Капитални трансфери Дому здравља Чачак	22.250.000,00	0,00	0,00	0,00	22.250.000,00
				4632	Капитални трансфери осталим нивоима власти- Дому здравља Чачак	22.250.000,00	0,00	0,00	0.00	22.250.000,00
					Укупно глава 11.16. Примарна здравствена заштита	25.000.000,00	0,00	0,00	0,00	25.000.000,00

Раздео	Глава	Функционална класификација	Број апропријације	Економска класификација	Организациона класификација	Планирани расходи и издаци из средстава буџета града-извор финансирања 01	Планирани расходи и издаци из средстава Републике-извор финансирања 07	Планирани расходи и издаци из средстава донација-извор финансирања 06	Расходи индиректних корисника из осталих извора финансирања 04	Укупни планирани расходи и издаци трезора
					Извори финансирања за функцију 760. Здравство некласификовано на другом месту					
					01 Приходи из буџета	25.000.000,00	0,00	0,00	0,00	25.000.000,00
					Укупно за функцију 760	25.000.000,00	0,00	0,00	0,00	25.000.000,00

Став 2. мења се и гласи:

„О распореду и коришћењу средстава са апропријација број 265 и 266 одлучује Градоначелник града доношењем решења о преносу средстава на одређене кориснике“.

Члан 7.

Овај Финансијски план ступа на снагу даном доношења, а биће објављен у „Службеном листу града Чачка“.

ГРАД ЧАЧАК
Градоначелник
Број: 402-6/14-II
11. август 2014. године

ГРАДОНАЧЕЛНИК
мр Војислав Илић, с.р.

228.

На основу члана 121. Статута града Чачка („Сл. лист града Чачка“ бр. 3/2008, 8/2013 и 22/2013) и члана 12. Одлуке о буџету града Чачка за 2014. годину („Сл. лист града Чачка“ бр. 26/2013), а по предлогу Градске управе за финансије,

Градско веће града Чачка, на седници одржаној 25. августа 2014. године, донело је

Р Е Ш Е Њ Е

1. Из средстава утврђених Одлуком о буџету града Чачка за 2014. годину („Сл. лист града Чачка“ број 26/2013) раздео 2, Градско веће, функционална класификација 111, апропријација 25, економска класификација 499 „Средства резерве - Стална резерва“, извор финансирања 01 (Издаци из средстава буџета Града), Директни корисник буџетских средстава- Градско веће града Чачка, одобравају се средства у износу од 332.820,00 динара, Заводу за јавно здравље Чачак, за извршену услугу и то:

- контроле воде са сеоских водовода за време и после поплава, по рачуну број 4263 од 24.07.2014. године, у износу од 121.330,00 динара;

- контроле воде индивидуалних домаћинстава после поплава, по рачуну број 4264 од 24.07.2014. године, у износу од 211.490,00 динара.

2. Средства из тачке 1. Решења распоређују се на апропријацију 276, економска класификација 484 „Накнада штете за повреде или штету насталу услед елементарних непогода или других природних узрока“, функционална класификација 111, извор финансирања 01 (Издаци из средстава буџета Града), Директни корисник буџетских средстава- Градска управа за финансије.

3. О извршењу овог решења стараће се Градска управа за финансије.

4. Ово решење објавити у „Службеном листу града Чачка“.

ГРАД ЧАЧАК
Градско веће
Број: 06-181/14-III
25. август 2014. године

ПРЕДСЕДНИК
ГРАДСКОГ ВЕЋА
мр Војислав Илић, с.р.

229.

На основу члана 121. Статута града Чачка („Сл. лист града Чачка“ бр. 3/2008, 8/2013 и 22/2013) и члана 12. Одлуке о буџету града Чачка за 2014. годину („Сл. лист града Чачка“ бр. 26/2013), а по предлогу Градске управе за финансије,

Градско веће града Чачка, на седници одржаној 25. августа 2014. године, донело је

Р Е Ш Е Њ Е

1. Из средстава утврђених Одлуком о буџету града Чачка за 2014. годину („Сл. лист града Чачка“ број 26/2013) раздео 2, Градско веће, функционална класификација 111, апропријација 25, економска класификација 499 „Средства резерве - Стална резерва“, извор финансирања 01 (Издаци из средстава буџета Града), Директни корисник буџетских средстава- Градско веће града Чачка, одобравају се средства у износу од 11.310,00 динара, на име измирења обавеза по испостављеном рачуну ДОО „Фармер“ Чачак,

- за набавку500 комада вреча за пуњење кукурузом добијеним као донација за ублажавање последица поплаве на територији града Чачка

2. Средства из тачке 1. Решења распоређују се на апропријацију 276, економска класификација 484 „Накнада

штете за повреде или штету насталу услед елементарних непогода или других природних узрока“, функционална класификација 111, извор финансирања 01 (Издаци из средстава буџета Града), Директни корисник буџетских средстава- Градска управа за финансије.

3. О извршењу овог решења стараће се Градска управа за финансије.

4. Ово решење објавити у ,,Службеном листу града Чачка“.

ГРАД ЧАЧАК
Градско веће
Број: 06-181/14-III
25. август 2014. године

ПРЕДСЕДНИК
ГРАДСКОГ ВЕЋА
мр Војислав Илић, с.р.

230.

На основу члана 120. став 1. тачка 9. Статута града Чачка („Сл. лист града Чачка“ бр. 3/2008 , 8/2013 и 22/2013) и члана 4. став 6. Одлуке о додатној подршци детету и ученику са инвалидитетом, односно са сметњама у развоју („Сл. лист града Чачка“ број 7/2014),

Градоначелник града Чачка, дана 08.09.2014. године, донео је

РЕШЕЊЕ
О ИМЕНОВАЊУ СТАЛНИХ ЧЛАНОВА ИНТЕРРЕСОРНЕ КОМИСИЈЕ

I

За сталне чланове Интерресорне комисије за додатну образовну, здравствену и социјалну подршку детету и ученику Града Чачка именују се:

- Ивана Лазовић, члан, педијатар, (представник система здравствене заштите);
- Драгана Перин, заменик члана, педијатар, (представник система здравствене заштите);
- Зорица Делић, члан ,социјални радник, (представник социјалне заштите);
- Јулија Гајовић, заменик члана, социјални радник, (представник социјалне заштите);
- Марија Вуловић, члан, психолог, (представник образовно - васпитног система);
- Љубинка Војиновић, заменик члана, педагог, (представник образовно - васпитног система).

II

Председника Комисије бирају стални чланови Комисије из својих редова.

III

Стални чланови Интерресорне комисије именују се на време од 4 године.

IV

Комисија има два повремена члана (изузетно три) које одређује Председник Комисије у зависности од потреба детета и ученика.

V

Интерресорна комисија врши процену потреба за пружањем додатне образовне,

здравствене или социјалне подршке детету и ученику са пребивалиштем на подручју града Чачка, у складу са Законом о основама система образовања и васпитања, Законом о предшколском васпитању и образовању, Правилником о додатној образовној, здравственој и социјалној подршци детету и ученику и другим законима и прописима.

Интерресорна комисија ради у седницама.

VI

Чланови Интерресорне комисије имају право на накнаду за свој рад, која се одређује посебним актом Градоначелника.

VII

Седиште Интерресорне комисије је у Чачку, ул. Жупана Страцимира број 2, у згради Скупштине града.

VIII

Даном доношења овог решења престаје да важи решење Градске управе за друштвене делатности број 022-6/2010-4-3 од 18.10.2010. године.

IX

Ово решење објавиће се у "Службеном листу града Чачка".

Град Чачак
Градоначелник
Број: 020-71/14-II
Датум: 08.09.2014. године

Градоначелник
мр Војислав Илић, с.р.

231.

На основу члана 120. став 1. тачка 10. Статута града Чачка („Сл. лист града Чачка“ бр. 3/2008, 8/2013 и 22/2013),

Градоначелник града Чачка, дана 8. септембра 2014. године, донео је

РЕШЕЊЕ
о изменама Решења о образовању Комисије за утврђивање времена изградње грађевинских објеката

I

У Решењу Градоначелника града Чачка о образовању Комисије за утврђивање времена изградње грађевинских објеката („Сл. лист града Чачка“ бр. 16/2012), уместо Милисава Обрадовића, дипл. инжењера грађевине, за члана Комисије одређује се Живадинка Живковић, дипл.инжењер грађе вине, досадашњи заменик члана а за њеног-заменика Драган Рапајић, дипл.инжењер грађевине.

II

Ово решење објавити у „Службеном листу града Чачка“.

ГРАД ЧАЧАК
ГРАДОНАЧЕЛНИК
Број:020-72/14-II
8. септембар 2014. године

ГРАДОНАЧЕЛНИК
мр Војислав Илић, с.р.

232.

На основу члана 2. став 1. тачка 3. Закона о буџетском систему („Службени гласник Републике Србије“ број 54/2009, 73/2010, 101/2010, 101/2011, 93/2012,62/2013, 63/2013 – исправка и 108/2013) и члана 8. Одлуке о буџету града Чачка за 2014.годину („Службени лист града Чачка“ број 26/2013),

Градоначелник града Чачка, дана 11. септембара 2014. године, донео је

ФИНАНСИЈСКИ ПЛАН О ИЗМЕНАМА ФИНАНСИЈСКОГ ПЛАНА ДИРЕКТНОГ КОРИСНИКА ГРАДСКЕ УПРАВЕ ЗА ДРУШТВЕНЕ ДЕЛАТНОСТИ ЗА 2014. ГОДИНУ

Члан 1.

У Финансијском плану директног корисника Градске управе за друштвене делатности за 2014. годину („Службени лист града Чачка“ број 3/2014, 10/2014 и 14/2014), у члану 10 став 1, у табели, ДОМ КУЛТУРЕ, апропријација 187, економска класификација 411 Плате, додаци и накнаде запослених и економска класификација 4111 Плате додаци и накнаде запослених, број ,,29.870.000,00“ замењује се бројем ,,29.470.000,00“, а број „31.420.000,00“ замењује се бројем „30.220.000,00“

На апропријацији 199, економска класификација 425 Текуће поправке и одржавање број „1.600.000,00“ замењује се бројем „2.000.000,00“ и број ,,4.050.000,00“ замењује се бројем ,,4.450.000,00“, а на економској класификацији 4251 Текуће поправке и одржавање зграда и објеката број „700.000,00“ замењује се бројем „1.100.000,00“ и број **„**2.550.000,00**“** замењује се бројем ,,2.950.000,00“.

Члан 7.

Овај Финансијски план ступа на снагу даном доношења, а биће објављен у „Службеном листу града Чачка“.

ГРАД ЧАЧАК
Градоначелник
Број: 402-6/14-II
11. септембар 2014. године

ГРАДОНАЧЕЛНИК
мр Војислав Илић, с. р.

233.

На основу члана 15. став 1. тачка 14. Закона о ванредним ситуацијама („Сл. гласник РС“ број 111/2009, 92/2011 и 93/2012) и члана 10. Одлуке о формирању, организацији и опремању јединица цивилне заштите опште намене за територију града Чачка („Сл лист града Чачка” број 13/2014),

Градски штаб за ванредне ситуације на територији града Чачка, на седници одржаној 17. септембра 2014. године, донео је

РЕШЕЊЕ
о постављењу повереника и заменика повереника цивилне заштите у месним заједницама на територији града Чачка

I

За поверенике и заменике повереника цивилне заштите у месним заједницама на територији града Чачка постављају се:

- Атеница

1. За повереника цивилне заштите, Драгутин Ђуровић
2.За заменика повереника, Милан Гудурић

- Кулиновци

1. За повереника цивилне заштите, Милија Варкашевић
2. За заменика повереника, Предраг Јовичић

- Бресница

1. За повереника цивилне заштите, Милан Миловановић
2. За заменика повереника, Драган Станковић

- Бечањ

1. За повереника цивилне заштите, Ђорђе Стевановић
2. За заменика повереника, Слободан Ђокић

- Вујетинци

1. За повереника цивилне заштите, Урош Момчиловић
2. За заменика повереника, Радомир Радосављевић

- Доња Горевница

1. За повереника цивилне заштите, Радован Александрић
2. За заменика повереника, Радомир Аџемовић

- Горичани

1. За повереника цивилне заштите, Драган Радовановић
2. За заменика повереника, Јово Петрић

- Качулице

1. За повереника цивилне заштите, Милорад Богићевић
2. За заменика повереника, Светлана Лазовић

- Трнава

1. За повереника цивилне заштите, Андрија Миликић
2. За заменика повереника, Драган Вемић

- Виљуша

1. За повереника цивилне заштите, Ненад Живчевић
2. За заменика повереника, Видосав Симовић

- Горња Горевница

1. За повереника цивилне заштите, Мирослав Ђеровић
2. За заменика повереника, Мирослав Алексић

- Трбушани

1. За повереника цивилне заштите, Миодраг Јаћимовић
2. За заменика повереника, Предраг Божић

- Вранићи

1. За повереника цивилне заштите, Милош Зарић
2. За заменика повереника, Горан Вранић

- Доња Трепча

1. За повереника цивилне заштите, Драго Богићевић
2. За заменика повереника, Милић Глишовић

- Горња Трепча

1. За повереника цивилне заштите, Предраг Никитовић
2. За заменика повереника, Томислав Петровић

- Остра

1. За повереника цивилне заштите, Видосав Срнић
2. За заменика повереника, Драган Анђелић

- Мојсиње

1. За повереника цивилне заштите, Марко Ђоковић
2. За заменика повереника, Александар Радовић

- Станчићи

1. За повереника цивилне заштите, Слободан Петровић
2. За заменика повереника, Ненад Поповић

- Јездина

1. За повереника цивилне заштите, Дојчило Марковић
2. За заменика повереника, Петар Доловић

- Бељина

1. За повереника цивилне заштите, Миодраг Стојковић
2. За заменика повереника, Душан Ковачевић

- Придворица

1. За повереника цивилне заштите, Радојица Вуловић
2. За заменика повереника, Данило Станковић

- Лозница

1. За повереника цивилне заштите, Срђан Крунић
2. За заменика повереника, Зоран Којовић

- Заблаће

1. За повереника цивилне заштите, Мирчета Лечић
2. За заменика повереника, Горан Ђорђевић

- Вапа

1. За повереника цивилне заштите, Братислав Јаковљевић
2. За заменика повереника, Зоран Савић

- Балуга Трнавска

1. За повереника цивилне заштите,

Ненад Митровић

2. За заменика повереника, Марко Живковић

- Јежевица

1. За повереника цивилне заштите, Катарина Спасојевић

2. За заменика повереника, Петар Грујанац

- Бањица

1. За повереника цивилне заштите, Радован Терзић

2. За заменика повереника, Рисим Рајић

- Рајац

1. За повереника цивилне заштите, Десимир Драгићевић

2. За заменика повереника, Драган Лукић

- Липница

1. За повереника цивилне заштите, Милан Пејовић

2. За заменика повереника, Тихомир Салемовић

- Брезовица

1. За повереника цивилне заштите, Марина Мајсторовић

2. За заменика повереника, Милисав Мајсторовић

- Љубић

1. За повереника цивилне заштите, Дејан Томић

2. За заменика повереника, Драгиша Гавриловић

- Миоковци

1. За повереника цивилне заштите, Зоран Никитовић

2. За заменика повереника, Милан Радовановић

- Милићевци

1 За повереника цивилне заштите, Драгомир Пантовић

2. За заменика повереника, Милисав Костић

- Прислоница

1. За повереника цивилне заштите, Перо Пејовић

2. За заменика повереника, Обрен Шкипић

- Мрчајевци

1. За повереника цивилне заштите, Владимир Дачовић

2. За заменика повереника, Радојица Пауновић

- Катрга

1. За повереника цивилне заштите, Радош Ђокић

2. За заменика повереника, Александар Спасовић

- Мршинци

1. За повереника цивилне заштите, Мирко Вујашевић

2. За заменика повереника, Ненад Сокић

- Слатина

1. За повереника цивилне заштите, Драшко Тутуновић
2. За заменика повереника, Тихомир Булија

- Кукићи

1. За повереника цивилне заштите, Милан Аврамовић
2. За заменика повереника, Мирко Марковић

- Жаочани

1. За повереника цивилне заштите, Стаменко Раденковић
2. За заменика повереника, Обрад Луковић

- Прељина

1. За повереника цивилне заштите, Александар Радојевић
2. За заменика повереника, Александар Ракићевић

- Ракова

1. За повереника цивилне заштите, Угљеша Радосављевић
2. За заменика повереника, Славко Јовановић

- Соколићи

1. За повереника цивилне заштите, Радивоје Домановић
2. За заменика повереника, Драган Комадинић

- Коњевићи

1. За повереника цивилне заштите, Милинко Максимовић
2. За заменика повереника, Рајко Лазовић

- Балуга Љубићка

1. За повереника цивилне заштите, Славко Борисављевић
2. За заменика повереника, Томислав Прелић

- Пријевор

1. За повереника цивилне заштите, Јулка Марић
2. За заменика повереника, Мирослав Робајац

- Видова

1. За повереника цивилне заштите, Слободан Ковачевић
2. За заменика повереника, Милан Петровић

- Рошци

1. За повереника цивилне заштите, Властимир Рајић
2. За заменика повереника, Дарко Белошевић

- Врнчани

1. За повереника цивилне заштите, Драган Јовановић
2. За заменика повереника, Радош Антонијевић

- Јанчићи

1. За повереника цивилне заштите, Бранко Радојевић
2. За заменика повереника, Радош Василић

- Петница

1. За повереника цивилне заштите, Ацо Богићевић
2. За заменика повереника, Зоран Мајсторовић

- Премећа

1. За повереника цивилне заштите, Ненад Плазинић
2. За заменика повереника, Зоран Маринковић

- Парменац

1. За повереника цивилне заштите, Драган Полуга
2. За заменика повереника, Милољуб Петровић

- Паковраће

1. За повереника цивилне заштите, Сретен Соковић
2. За заменика повереника, Владан Богдановић

- Ријаге

1. За повереника цивилне заштите, Ненад Милошевић
2. За заменика повереника, Драган Илић

- Међувршје

1. За повереника цивилне заштите, Бранко Пејица
2. За заменика повереника, Немања Луковић

- Овчар Бања

1. За повереника цивилне заштите, Видоје Боранијашевић
2. За заменика повереника, Слободан Кнежевић

- „Свети Сава“

1. За повереника цивилне заштите, Небојша Радовановић
2. За заменика повереника, Зоран Суботић

- „Стари Град“

1. За повереника цивилне заштите, Јован Марковић
2. За заменика повереника, Бобан Лазаревић

- „Палилула“

1. За повереника цивилне заштите, Боро Васиљевић
2. За заменика повереника, Милош Златић

- „Парк“

1. За повереника цивилне заштите, Милојко Драшковић
2. За заменика повереника, Видоје Филиповић

- „Кључ“

1. За повереника цивилне заштите, Томислав Несторовић
2. За заменика повереника, Никола Мунитлаковић

- „Алваџиница“

1. За повереника цивилне заштите, Александар Сјеничић
2. За заменика повереника, Исмет

Солова

- „3.децембар“

1. За повереника цивилне заштите, Виолета Марковић
2. За заменика повереника, Ненад Јовичић

- „Кошутњак“

1. За повереника цивилне заштите, Гордана Крљанац
2. За заменика повереника, Милош Ивезић

- „Љубић Кеј“

1. За повереника цивилне заштите, Слободан Татић
2. За заменика повереника, Владо Маринковић

- „Сајмиште“

1. За повереника цивилне заштите, Савица Никић
2. За заменика повереника, Бојан Јовановић

„Танаско Рајић“

1. За повереника цивилне заштите, Милун Кузмановић
2. За заменика повереника, Спасо Бркљача

- „Лугови“

1. За повереника цивилне заштите, Раденко Лазић
2. За заменика повереника, Стефан Пантелић

II

Ово решење објавити у „Сл листу града Чачка“

ГРАД ЧАЧАК
Градски штаб за ванредне ситуације
на територији града Чачка
Број: 06-194/14-I
17. септембар 2014. године

КОМАНДАНТ
ГРАДСКОГ ШТАБА ЗА ВАНРЕДНЕ СИТУАЦИЈЕ НА ТЕРИТОРИЈИ ГРАДА ЧАЧКА
мр Војислав Илић, с.р.

234.

На основу члана 136.став 1. тачка 1. Закона о здравственој заштити („Сл. гласник РС“ бр. 107/05, 72/09 - др.закон, 88/10, 99/10 57/11,119/12 и 45/13) и Одлуке о оснивању Дома здравља „Чачак" у Чачку број 06-176/13-1 од 3. и 4. октобра 2013. године („Сл. лист града Чачка“ број 19 од 05.10.2013. године),

Привремени управни одбор Дома здравља "Чачак" у Чачку на првој седници одржаној дана 24.01.2014. године, донео је

С Т А Т У Т

ДОМА ЗДРАВЉА" ЧАЧАК" У ЧАЧКУ

I УВОДНЕ ОДРЕДБЕ

Члан 1.

Овим Статутом уређује се назив, седиште, печати штамбиљ,правни промет и заступање, делатност и унутрашња организација, органи Дома здравља, стручни органи

дома здравља, финансијска контрола, средства, имовина, јавност рада, пословна тајна,заштита и унапређење животне средине, статут и други општи акти, као и друга питања од значаја за рад Дома здравља "Чачак" у Чачку (у даљем тексту: Дом здравља) у складу са законом.

Члан 2.

Дом здравља послује средствима у државној својини.

Имовина Дома здравља може се претварати у друге облике својине, у складу са законом.

Члан 3.

Права и дужности оснивача Дома здравља, у складу са Законом о здравственој заштити, врши Скупштина града Чачка (у даљем тексту: Оснивач).

Члан 4.

Статусне промене Дома здравља као и промене и проширење делатности, врше се у складу са законом и уз сагласност Оснивача.

Члан 5.

Дом здравља је установа са својством правног лица.

II НАЗИВ, СЕДИШТЕ, ПЕЧАТ И ШТАМБИЉ

Члан 6.

Дом здравља послује под називом: Дом здравља" Чачак" у Чачку.

Седиште Дома здравља" Чачак" је у Чачку, Ул. Веселина Миликића број 9.

Члан 7.

Дом здравља може променити назив и седиште.

О промени назива и седишта одлучује Управни одбор Дома здравља, уз сагласност Оснивача.

Члан 8.

Дом здравља има печат и штамбиљ, у складу са законом.

Печат је округлог облика, у чијој средини је Мали грб Републке Србије, пречника 32 мм, у чијим је концентричним круговима исписан текст: Република Србија, Дом здравља "Чачак" у Чачку.

Ако Дом здравља има више печата, они се обележавају редним бројевима.

Члан 9.

Дом здравља има штамбиљ правоугаоног облика са исписаним текстом: Република Србија – Дом здравља "Чачак "у Чачку, уз додатак простора за број деловодног протокола и датум, уз ознаку места и адресе седишта.

Текст печата и штамбиља исписује се на српском језику, ћириличним писмом.

Члан 10.

Директор Дома здравља уређује Правилником начин издавања, руковања, задуживања, чувања и евиденције броја печата Дома здравља.

Запослени који рукује печатом и штамбиљом задужује се уз потпис и лично је одговоран за њихову правилну употребу и чување.

Печат и штамбиљ после употребе чувају се закључани.

III ПРАВНИ ПРОМЕТ И ЗАСТУПАЊЕ

Члан 11.

У правном промету са трећим лицима Дом здравља за своје обавезе одговара целокупном имовином, у складу са законом.

Дом здравља има рачун код Управе за трезор, у складу са законом.

Члан 12.

.

Дом здравља заступа директор Дома здравља, са неограниченим овлашћењима.

Члан 13.

Директор Дома здравља може пуномоћјем пренети одређена овлашћења за заступање Дома здравља на друго лице.

Пуномоћје се издаје у писаном облику.

Издато пуномоћје се може увек опозвати.

IV ДЕЛАТНОСТ И УНУТРАШЊА ОРГАНИЗАЦИЈА

Члан 14.

Здравствена делатност у Дому здравља обавља се на примарном нивоу здравствене заштите, за територију Града Чачка, у складу са Уредбом о плану мреже здравствених установа.

У обављању своје делатности Дом здравља ради на промоцији здравља и пружању превентивних, дијагностичких и терапијских услуге из; опште медицине, кућног лечења и неге, педијатрије, гинекологије, медицине рада, хитне медицинске помоћи са санитетским превозом стоматологије, медицине спорта, поливалентне патронаже, социјалне медицине и статистике, лабораторијске дијагностике и фармацеутске делатности.

Преко Опште болнице Чачак обављају се правни, и економско и финансијски послови ,о чему се закључује уговор са Општом болницом Чачак, као и радиолошка здравствена заштита.

Члан 15.

У циљу ефикаснијег и рационалнијег обављања здравствене делатности у Дому здравља, образују се организационе јединице по областима делатности, и то:

1. здравствена заштита деце,
2. здравствена заштита школске деце,
3. здравствена заштита жена,
4. здравствена заштита одраслих становника ,
5. здравствена заштита радника,
6. кућно лечење и нега,
7. хитна медицинска помоћ и санитетски превоз,
8. поливалентна патронажа
9. стоматолошка здравствена заштита,
10. лабораторијска дијагностика,
11. социјална медицина и статистика
12. технички и слични послови

V ОРГАНИ ДОМА ЗДРАВЉА

Члан 16.

Органи Дома здравља јесу:

- Директор;
- Управни одбор;
- Надзорни одбор.

Органе Дома здравља из става 1. овог члана, у складу са законом, именује и разрешава Оснивач.

1. Директор

Члан 17.

Директор организује рад и руководи процесом рада, представља и заступа Дом здравља и одговоран је за законитост рада у истој.

Члан 18.

За директора Дома здравља може бити именовано лице које поред законом прописаних општих услова има:

- Завршен медицински или стоматолошки факултет, положен специјалистички испит из гране медицине,односно стоматологије из које Дом здравља обавља здравствену делатност, и најмање пет година радног стажа у области здравствене заштите након положеног специјалистичког испита, или

- завршен економски или правни факултет, са завршеном едукацијом из области здравственог менаџмента у трајању од 1 године, најмање пет година радног стажа у области здравствене заштите ,након завршене едукације из области здравственог менаџмента.
-

Ако за директора Дома здравља није именовано лице са високом школском спремом здравствене струке, већ лице са завршеном високом школском спремом друге струке, помоћник директора за здравствену делатност мора бити лице са завршеном високом школском спремом здравствене струке, кога именује директор.

Члан 19.

Директор Дома здравља именује се на основу јавног конкурса који расписује Управни одбор. Јавни конкурс објављује се у неком од дневних листова за територију Републике Србије.

Јавни конкурс расписује се 60 дана пре истека мандата директора.

Управни одбор Дома здравља дужан је да у року од 30 дана од дана завршетка јавног конкурса изврши избор кандидата и предлог достави Оснивачу.

На основу предлога Управног одбора Оснивач, у року од 15 дана од дана достављања предлога, именује директора.

Члан 20.

Директор Дома здравља именује се на период од четири године, највише два пута узастопно.

Мандат директора рачуна се од дана ступања на дужност.

Члан 21.

Ако Управни одбор Дома здравља не изврши избор кандидата за директора, односно ако оснивач не именује директора, у складу са одредбама закона, Оснивач ће именовати вршиоца дужности директора Дома здравља, на период од шест месеци.

Члан 22.

Директор Дома здравља:

1. Представља и заступа Дом здравља у складу са Законом;

2. Организује и руководи процесом рада и пословања Дома здравља;

3. Стара се о законитости рада и одговоран је за законитост рада Дома здравља;

4. Предлаже основе пословне политике, план и програм рада Дома здравља и предузима мере за њихово спровођење;

5. Доноси акт о унутрашњој организацији и систематизацији послова у Дому здравља;

6. Присуствује седницама и учествује у раду Управног одбора, без права одлучивања;

7. Подноси Управном одбору писани шестомесечни и годишњи извештај о раду и пословању Дома здравља, и на захтев Управног одбора.

8. Извршава одлуке Управног и Надзорног одбора;

9. Одговоран је за благовремено и квалитетно пружање здравствене заштите и спровођење унутрашње провере квалитета стручног рада здравствених радника и здравствених сарадника;

10. Одлучује о правима и обавезама запослених из радног односа, у складу са законом;

11. Одговоран је за извршење финансијског плана и програма рада Дома здравља, у складу са законом;

12. Доноси одлуке о специјализацијама и ужим специјализацијама здравствених радника и здравствених сарадника;

13. Одговоран је за извршавање судских одлука, аката и налога инспекцијских и других законом овлашћених органа;

14. Утврђује начин организовања и спровођења здравствене заштите за време штрајка, у складу са законом;

15. Именује радне групе и комисије из делокруга својих послова;

16. Врши и друге полове предвиђене законом и овим Статутом.

Директор за свој рад и рад Дома здравља одговара Управном одбору и Оснивачу.

Члан 23.

Дужност директора Дома здравља престаје истеком мандата или разрешењем.

Оснивач ће разрешити директора Дома здравља пре истека мандата:

1. На лични захтев;

2. Ако обавља функцију супротно одредбама закона;

3. Ако нестручним, неправилним и несавесним радом проузрокује већу штету Дому здравља, или занемарује или несавесно извршава своје обавезе , тако да су настале или могу настати веће сметње у раду здравствене установе;

4. Ако му надлежна комора изрекне једну од дисциплинских мера прописаних законом;

5. Ако је налазом здравствене инспекције установљена повреда прописа и општих аката Дома здравља или неправилност рада директора;

6. Ако наступе околности из члана 130. став 6. Закона о здравственој заштити;

7. Ако је против њега покренут кривични поступак за дело које га чини недостојним за обављање те функције, односно ако је правоснажном судском одлуком осуђен за кривично дело које га чини недостојним за обављање функције директора Дома здравља;

8. Ако ненаменски употребљава, одно-

сно дозволи ненаменско коришћење средстава организације здравственог осигурања, односно ако користи средства у супротности са уговором закљученим са организацијом здравственог осигурања;

9. Ако Дом здравља стиче средства супротно закону, односно наплаћивањем здравстсвених улуга осигураним лицима супротно закону којим се уређује здравствено осигурање;

10. Из других разлога утврђених законом.

2. Управни одбор

Члан 24.

Управни одбор је орган управљања Дома здравља.

Управни одбор Дома здравља има пет чланова, од којих су три члана представници Оснивача, а два члана су из реда запослених у Дому здравља.

Најмање један члан Управног одбора из реда запослених мора бити здравствени радник са високом стручном спремом.

Чланове Управног одбора из здравствене установе именује Оснивач на предлог Стручног савета Дома здравља.

Чланови Управног одбора именују се на период од четири године.

Члан 25.

Управни одбор Дома здравља:

1. Доноси Статут Дома здравља уз сагласност Оснивача;

2. Доноси друге опште акте Дома здравља у складу са законом;

3. Одлучује о пословању Дома здравља;

4. Доноси програм рада и развоја;

5. Доноси финансијски план и годишњи обрачун Дома здравља у складу са законом;

6. Доноси план набавке медицинске и друге опреме и инвестиционог одржавања, и одлучује о набавци и отуђењу основних средстава у складу са законом

7. Усваја годишњи извештај о раду и пословању Дома здравља;

8. Доноси План стручног усавршавања здравствених радника и здравствених сарадника

9. Утврђује цене здравствених услуга које нису утврђене уговором са РФЗО

10. Одлучује о коришћењу средстава Дома здравља у складу са законом;

11. Расписује јавни конкурс и спроводи поступак избора кандидата за обављање функције директора;

12. Доноси Пословник о раду Управног одбора;

13. Именује Комисије и друга радна тела;

14. Доноси одлуку о располагању непокретности, у складу са Законом;

15. Одлучује о отпису ненаплативих и застарелих потраживања

16. Разматра извештај о извршеној унутрашњој провери квалитете стручног рада.

17. Оцењује рад директора Дома здравља по стандардима Агенције за акредитацију

18. Оцењује резултате свог рада по стандардима Агенције за акредитацију

19. Обавља и друге послове утврђене законом и овим Статутом.

Члан 26.

Управни одбор одлучује ако је присутно више од половине чланова

Управног одбора и доноси одлуке већином гласова од укупног броја чланова.

Члан 27.

Председник Управног одбора сазива седницу Управног одбора према потреби.

Председник Управног одбора дужан је да сазове седницу на предлог:

- Директора Дома здравља;
- Оснивача Дома здравља;
- Најмање два члана Управног одбора;
- Надзорног одбора.

3. Надзорни одбор

Члан 28.

Надзорни одбор Дома здравља, обавља надзор над радом и пословањем Дома здравља.

Надзорни одбор одлучује ако је присутно више од половине чланова Надзорног одбора и доноси одлуке већином гласова од укупног броја чланова Надзорног одбора.

Члан 29.

Надзорни одбор Дома здравља има три члана, од којих је један члан из Дома здравља, а два члана су представници Оснивача.

Чланови Надзорног одбора именују се на период од четири године.

Члана Надзорног одбора из реда запослених у Дому здравља, Оснивач именује на предлог Стручног савета Дома здрравља.

Члан 30.

Надзорни одбор:

1. Разматра шестомесечни, периодични и годишњи извештај о раду и пословању

Дома здравља и завршни рачун;

2. Доноси Пословник о свом раду

3. Врши увид у спровођење закона и других прописа у вези са финансијским пословањем Дома здравља;

4. Врши увид у спровођење одлука Управног одбора;

5. Утврђује да ли се пословне књиге и друга документа Дома здравља воде уредно и у складу са законом;

6. Обавља и друге послове утврђене законом и овим Статутом.

Члан 31.

Директор, чланови Управног одбора и Надзорног одбора Дома здравља, као и њихови сродници у правој линији без обзира на степен сродства, побочни сродници закључно са другим степеном сродства, супружници и сродници по тазбини закључно са првим степеном сродства, не смеју директно или преко трећег физичког или правног лица, имати учешћа као власници удела, акционари, у правном лицу које обавља здравствену делатност, односно послове здравствене делатности, односно не смеју обављати ову делатност као предузетници, о чему су дужни потписати изјаву ради спречавања сукоба јавног и приватног интереса пре именовања.

Уколико се у току обављања функције лица из претходног става, испуни неки од наведених услова, лица која обављају функцију, дужна су о томе обавестити Управни одбор ради покретања поступка разрешења.

VI СТРУЧНИ ОРГАНИ ДОМА ЗДРАВЉА

Члан 32.

Стручни органи Дома здравља су;

- Стручни савет;
- Стручни колегијум;
- Етички одбор;
- Комисија за унапређење квалитета рада.

Стручни савет

Члан 33.

Стручни савет је саветодавно тело директора и Управног одбора.

Стручни савет има пет чланова које именује директор, из реда предложених кандидата организационих јединица Дома здравља.

Чланови Стручног савета су здравствени радници са високом стручном спремом.

У раду Стручног савета учествује и главна сестра Дома здравља.

Директор Дома здравља не може бити члан Стручног савета али учествује у раду Стручног савета.

Савет се састаје најмање једном у тридесет дана.

Члан 34.

Стручни савет:

1. Разматра и одлучује о питањима стручног рада Дома здравља;
2. Предлаже програм стручног рада, као и стручног развоја Дома здравља;
3. предлаже план стручног усавршавања здравствених радника и здравствених сарадника;
4. Предлаже план за унапређење квалитета стручног рада у Дому здравља;
5. прати и организује спровођење унутрашње провере квалитета стручног рада у Дому здравља;
6. Предлаже чланове Управног и Надзорног одбора из реда запослених у Дому здравља,
7. Предлаже чланове Етичког одбора Дома здравља;
8. Доноси Пословник о свом раду;
9. Обавља и друге послове из свог делокруга утврђене одредбама закона и овог Статута.

Стручни савет о питањима из свог делокруга утврђеног законом и овим Статутом, расправља на седницама, доноси одлуке и предлоге, о чему се води записник.

Стручни колегијум

Члан 35.

Стручни колегијум је стручно тело које се образује ради разматрања и усвајања стручних и доктринарних ставова у Дому здравља.

Радом стручног Колегијума Дома здравља руководи директор који сазива седнице Стручног колегијума ради разматрања питања из делокруга рада утврђеног законом и овим Статутом.

Стручни колегијум чине руководиоци организационих јединица, а које именује директор Дома здравља.

Стручни колегијум сазива по потреби и његовим радом руководи директор Дома здравља.

Стручни колегијум о питањима из свог делокруга утврђеног законом и овим Статутом, расправља на седницама, доноси одлуке и предлоге, о чему се води записник.

Етички одбор

Члан 36.

Етички одбор Дома здравља је стручно тело које прати пружање и спровођење здравствене заштите на начелима професионалне етике.

Директор Дома здравља именује Етички одбор на предлог Стручног савета.

Чланови Етичког одбора именују се из реда запослених здравствених радника у Дому здравља и грађана са завршеним Правним факултетом, који живе и раде на територији за коју је Дом здравља основан.

Етички одбор има пет чланова од којих су три члана из реда запослених у Дому здравља, а два члана су представници грађана.

Члан 37.

Задаци Етичког одбора су да:

1. Прати и анализира примену начела професионалне етике у обављању здравствене делатности;

2. Прати и анализира етичност односа између здравствених радника и пацијената, посебно у области давања сагласности пацијената за предложену медицинску меру;

3. Прати, анализира и даје мишљења о примени начела професионалне етике у превенцији, дијагностици, лечењу, рехабилитацији, као и о увођењу нових здравствених технологија;

4. Доприноси стварању навика за поштовање и примену начела професионалне етике у обављању здравствене делатности;

5. Врши сталну саветодавну функцију по свим питањима у обављању здравствене заштите;

6. Разматра и друга етичка питања у обављању здравствене делатности.

Етички одбор о питањима из свог делокруга утврђеног законом и овим Статутом, расправља на седницама, доноси одлуке и предлоге, о чему се води записник.

Комисија за унапређење квалитета рада

Члан 38.

Комисија за унапређење квалитета рада је стручно тело које образује директор Дома здравља и које се стара о сталном унапређењу квалитета здравствене заштите која се спроводи у Дому здравља, у складу са законом.

Члан 39.

Комисија за унапређење квалитета рада доноси годишњи Програм провере квалитета стручног рада у Дому здравља.

Члан 40.

Комисија за унапређење квалитета рада у свом саставу има пет чланова који на првој седници бирају председника и заменика председника.

Комисија за унапређење квалитета рада најмање једном у три месеца одржава састанак ради решавања о питањима из свог делокруга.

Комисија за унапређење квалитета рада доноси годишњи програм провере квалитета стручног рада.

Комисија за унапређење квалитета рада о питањима из свог делокруга утврђеног законом и овим Статутом, расправља на седницама, доноси одлуке и предлоге , о чему се води записник.

VII ИНТЕРНА ФИНАНСИЈСКА КОНТРОЛА

Члан 41.

У Дому здравља организују се и обављају послови интерне финансијске контроле у складу са прописима којима се уређује буџетски систем, рачуноводство и ревизија.

VIII СРЕДСТВА ДОМА ЗДРАВЉА

Члан 42.

Дом здравља стиче средства за рад у складу са законом, а из :

1) Доприноса за обавезно социјално осигурање, закључивањем уговора за обавезно
здравствено осигурање,
2) Буџета Републике Србије
3) Буџета оснивача
4) Издавање у закуп слободних капацитета
5) Обављање научно- истраживачке и друге образовне делатности
6) Поклона-донација и сл.
7) Други извори у складу са законом

IX ИМОВИНА ДОМА ЗДРАВЉА

Члан 43.

Имовину Дома здравља чини право коришћења, управљања и располагања имовином у државној својини која се односе на покретне и непокретне ствари, новчана средства и хартије од вредности, као и друга имовинска права.

Дом здравља има у погледу коришћења, управљања и располагања имовином у државној својини, обавезе и одговорности утврђене законом.

Члан 44.

Дом здравља има право и обавезу да имовину у државној својини штити од оштећења и да је користи у складу са њеном наменом.

Дом здравља имовину у државној својини може осигурати у складу са законом.

X ЈАВНОСТ РАДА

Члан 45.

О свом раду Дом здравља обавештава јавност.

Информисање јавности о раду Дома здравља врши директор или лице које он овласти, у складу са законом.

XI ПОСЛОВНА ТАЈНА

Члан 46.

У циљу успешног извршавања и обезбеђивања одређених послова у Дому здравља, поједини подаци и акти представљају пословну тајну и могу се

саопштавати трећим лицима само на начин прописан законом и овим статутом.

Дом здравља ће, у складу са законом, својим актом утврдити који се подаци одређују као пословна тајна.

Члан 47.

Документи и подаци који представљају пословну тајну, трећим лицима може саопштити директор Дома здравља или од њега овлашћено лице под условом да саопштавање пословне тајне не наноси штету интересу Дома здравља.

Члан 48.

Не сматра се повредом чувања пословне тајне саопштавање података, ако се ти подаци саопштавају у складу са законом и овим Статутом.

Повредом чувања пословне тајне не сматра се ни саопштавање на седницама Управног или Надзорног одбора оних података који су неопходни ради вршења њихове функције.

Запослени који на седницама Управног одбора или Надзорног одбора саопштава податке који представљају пословну тајну, дужан је да присутне упозори да се та документа и подаци сматрају пословном тајном и да су присутни дужни да то чувају као пословну тајну.

XII ЗАШТИТА И УНАПРЕЂЕЊЕ ЖИВОТНЕ СРЕДИНЕ

Члан 49.

Дом здравља разматра стање и проблеме живота и здравља запослених и заштите и унапређења животне средине, у складу са законом.

Ради остваривања задатака и обавеза из става 1. овог члана, Управни одбор Дома здравља на предлог директора, доноси одговарајуће одлуке и мере заштите на раду и одлучује о обезбеђивању средстава за те намене.

XIII СТАТУТ И ДРУГИ ОПШТИ АКТИ

Члан 50.

Статут Дома здравља доноси Управни одбор уз сагласност Оснивача у складу са законом.

Члан 51.

У Дому здравља, поред Статута, доносе се и следећи општи акти, којима се уређује:

1. Организација и систематизација послова у Дому здравља;
2. Кућни ред;
3. Стручно усавршавање и специјализација;
4. Архивска грађа и канцеларијско пословање;
5. Безбедност и здравље на раду;
6. Заштита од пожара;

У Дому здравља доносе се и други општи акти у складу са законом.

Члан 52.

Иницијативу за доношење, измену допуну Статута, односно другог општег акта, могу покренути:

1) Директор,
2) Управни одбор,
3) Надзорни одбор,
4) Оснивач.

Иницијатива из става 1. овог члана, подноси се органу који је донео предметни акт.

О својој одлуци надлежни орган обавештава подносиоца иницијативе у року од 15 дана од дана њеног пријема.

Члан 53.

Измена и допуна Статута, односно другог општег акта, врши се на начин и по поступку по коме је акт и донет.

XIV ПРЕЛАЗНЕ И ЗАВРШНЕ ОДРЕДБЕ

Члан 54.

Општи акти утврђени овим Статутом донеће се у року од 6 месеци, од дана ступања на снагу овог Статута.

До доношења општих аката из става 1. овог члана, примењиваће се постојећи општи акти Здравственог центра " др Драгиша Мишовић" Чачак, ако нису у супротности са одредбама овог Статута.

Члан 55.

Овај Статут по добијању сагласности од стране Министарства здравља РС, и Оснивача, ступа на снагу осмог дана од дана објављивања на огласној табли Дома здравља "Чачак " у Чачку.

ПРЕДСЕДНИК
ПРИВРЕМЕНОГ УПРАВНОГ ОДБОРА,

др Петар Јанковић, с.р.

С А Д Р Ж А Ј

209. Одлука о изменама и допунама Одлуке о буџету града Чачка за 2014. годину …… 1685

210. Одлука о давању сагласности на Измене и допуне програма пословања Јавног предузећа за урбанистичко и просторно планирање грађевинско земљиште и путеве „Градац“ Чачак за 2014. годину ……..… 1916

211. Одлука о давању сагласности на Измене програма изградње и одржавања јавних путева и улица за 2014. годину ……...…… 1917

212. Измена програма уређивања грађевинског земљишта за 2014. годину ……..… 1917

213. План генералне регулације „Индустријска зона, комплекси болнице и касарне“ …… 1924

214. План генералне регулације „Атеница-Кулиновци“ …….. 2065

215. Одлука о давању сагласности на Измене и допуне програма рада Јавне установе „Туристичка организација Чачка“ Чачак за 2014. годину …… 2199

216. Одлука о прибављању у јавну својину непокретности изградњом-адаптацијом и доградњом објекта Центра за социјални рад и отуђењу из јавне својине рушењем објекта број 2 сграђеног на к.п. бр. 821/1 КО Чачак ……... 2199

217. Одлука о прибављању у јавну својину изградњом гасне котларнице на к.п. бр. 288/1 КО Чачак …….. 2200

218. Одлука о преносу на управљање објекта бране „Парменац“ и канала за наводњавање на ЈВП „Србијаводе“ …… 2201

219. Решење о разрешењу односно избору једног члана Савета за здравље ……. 2201

220. Решење о именовању директора Дома здравља „Чачак“ Чачак …….. 2202

221. Решење о разрешењу односно именовању једног члана Надзорног одбора Центра за социјални рад града Чачка ……..… 2202

222. Решење о разрешењу односно именовању једног члана Школског одбора ОШ „Милица Павловић“ Чачак …….. 2203

223. Решење о разрешењу односно именовању једног члана
Школског одбора ОШ „Свети Ђакон Авакум“ Трнава …… 2203

224. Решење о разрешењу односно именовању једног члана Школског одбора
Музичке школе „Др Војислав Вучковић“ Чачак …….. 2204

225. Решење о разрешењу дужности помоћника градоначелника ……. 2204

226. Решење Градског већа о преносу средстава ……. 2205

227. Финансијски план о изменама и допунама Финансијског плана
директног корисника Градске управе за друштвене делатности за 2014. годину ……. 2206

228. Решење Градског већа о преносу средстава …….. 2210

229. Решење Градског већа о преносу средстава …….. 2211

230. Решење о именовању сталних чланова Интерресорне комисије …… 2212

231. Решење о изменама Решења о образовању Комисије за
утврђивање времена изградње грађевинских објеката …… 2213

232. Финансијски план о изменама Финансијског плана директног
корисника Градске управе за друштвене делатности за 2014. годину ……... 2214

233. Решење о постављењу повереника и заменика повереника
цивилне заштите у месним заједницама на територији града Чачка ……..… 2214

234. Статут Дома здравља „Чачак“ у Чачку …….. 2220

ИЗДАВАЧ: Скупштина града Чачка, Администрација: Стручна служба Скупштине. strucniposlovi@cacak.org.rs Главни и одговорни уредник: Љубодраг Петковић, секретар Скупштине града Чачка. Жиро рачун за претплату: рачун буџета града Чачка број: 840-745141843-30 код управе за трезор Чачак. Штампа: „СЛОВО” - Чачак.